Manuel d'utilisation

Plieuse manuel

PM1020
PM1020DS
PM1270
PM1270DS

PM1020

Lisez attentivement ce manuel et conservez-le pour une utilisation ultérieure.

Contenu

1 Avant-propos 3
1.1 Droit d'auteur 3
1.2 Service clientèle 3
1.3 Garantie limitée 3

2 Sécurité 4
2.1 Symboles utilisés 4
2.2 Qualification du personnel 4
2.3 Protections physiques 5
2.4 Règles générales de sécurité 5
2.5 Marquage de sécurité sur la machine 6
2.6 Utilisation applicable 6

3 Données techniques 6
3.1 Plaque signalétique 6
3.2 Tables 7

4 Transport, emballage et stockage 8
4.1 Livraison et transport 8
4.2 Emballage 9
4.3 Stockage 9

5 Description 9
5.1 Contenu de la livraison 9

6 Assemblage et mise en service 10
6.1 Installation 10
6.2 Fonctionnement 11

7 Nettoyage et entretien 12
7.1 Nettoyage 12
7.2 Entretien 12
7.3 Dépannage 12

8 Mise au rebut et recyclage d'un vieil appareil 13
8.1 Déménagement 13
8.2 Élimination des lubrifiants 13

9 Pièces 14
9.1 Commande de pièces détachées 14
9.2 Dessins de pièces 15

10 Déclaration de conformité CE 19

1 Avant-propos

Merci beaucoup d'avoir acheté ce produit.
Lisez attentivement ce manuel avant de mettre votre machine en service.
Ce manuel fournit toutes les indications nécessaires à un fonctionnement irréprochable et à un entretien adéquat. Le manuel définit le domaine d'application de la machine et contient les informations nécessaires à une utilisation sûre et correcte. L'attention portée à ce manuel comprend des directives qui garantissent la sécurité des personnes et de la machine, une utilisation économique ainsi qu'une longue durée de vie de la machine.
Les illustrations de ce manuel sont destinées à faciliter la compréhension et peuvent différer du produit réel.

1.1 Droit d'auteur

Le contenu de ce manuel est protégé par des droits d'auteur. Son utilisation n'est autorisée que pour travailler avec la machine. Toute autre utilisation est interdite sans l'autorisation du fabricant.

1.2 Service à la clientèle

Pour toute information technique, contactez notre service clientèle :

En Belgique :
Vynckier Tools nv
Patrick Wagnonlaan 7
B-7700 Mouscron
E-mail : info@vynckier.biz

Nous sommes toujours intéressés par les informations et les commentaires issus de l'expérience avec les machines, qui peuvent être utiles pour améliorer nos produits.

1.3 Garantie limitée

Toutes les données et instructions contenues dans ce manuel ont été préparées conformément aux normes et directives applicables, à l' état de la technique et à nos nombreuses années de connaissances et d'expérience.
Nous n'acceptons aucune responsabilité en cas de dommages dus aux raisons suivantes :

- Non-respect des instructions du manuel,
- Utilisation inappropriée de la machine,
- Utilisation de la machine par du personnel non qualifié,
- Modifications non autorisées sur la machine,
- Modifications techniques,
- Utilisation de pièces inadaptées.

Le produit que vous avez reçu peut différer des illustrations de ce manuel en raison de la présence d' options commandées ou de modifications dues à des développements technologiques récents.
Les obligations contractuelles sont régies par les conditions générales de production et de livraison du producteur ainsi que par les dispositions légales en vigueur à la date de conclusion du contrat.

2 Sécurité

Ce chapitre vous donne un aperçu des règles de sécurité pour la protection des personnes et le bon fonctionnement de la machine. Dans chaque chapitre, vous trouverez des règles de sécurité spécifiques pour chaque opération.

2.1 Symboles utilisés

Icônes	Mots	Dangers / Conséquences
	DANGER	Danger immédiat et imminent pouvant entraîner des blessures graves ou la mort.
	AVERTISSEMENT	Risque : danger pouvant entraîner des blessures graves ou la mort.
	ATTENTION	Situation présentant un risque mineur pouvant entraîner des blessures ou des dommages matériels.
	ATTENTION	Situation susceptible d'endommager le tour et le produit et/ou son environnement. Aucun danger pour les personnes.
	INFORMATION	Conseils pour la candidature et autres informations et instructions importantes. Pas d'effets dangereux ou nocifs pour les personnes ou les biens.

Pour la sécurité des personnes et des équipements, et pour éviter les situations dangereuses, les règles de sécurité doivent toujours être respectées.

2.2 Qualification du personnel

Pour les travaux décrits dans le présent manuel, les exigences spécifiques en matière de qualifications du personnel sont spécifiées.

ATTENTION !
Danger en cas de qualification insuffisante du personnel !
Les personnes insuffisamment qualifiées ne peuvent pas évaluer les risques lors de l'utilisation de la machine, et peuvent se mettre en danger et mettre d'autres personnes en danger.

- Tous les travaux doivent être effectués par du personnel qualifié.
- Tenir les personnes non autorisées et les enfants à l'écart de la zone de travail.

Opérateur
L'opérateur est formé par l'exploitant aux tâches qui lui sont assignées et aux dangers possibles en cas d'utilisation incorrecte. L'opérateur ne peut effectuer des tâches en dehors de l'utilisation normale que si cela est indiqué dans le manuel et s'il a été spécifiquement chargé de cette tâche par l'opérateur.

Spécialistes
Les spécialistes sont en mesure d'intervenir sur les installations dans leur domaine d'expertise et d'identifier et de prévenir les risques potentiels, grâce à leur formation et à leur connaissance des normes et spécifications à appliquer.

Personnes instruites
Les personnes qualifiées ont été formées par le directeur sur les tâches qui leur sont assignées ainsi que sur les dangers possibles en cas d'utilisation inappropriée.

2.3 Protections physiques

Les protections physiques sont destinées à assurer la sécurité et la santé du personnel lorsqu'il travaille sur et avec la machine. Le personnel doit porter les protections recommandées pour chaque travail spécifique.

Protection auditive
La protection auditive protège les oreilles des blessures causées par des niveaux sonores excessifs.

Lunettes de sécurité
Les lunettes de sécurité protègent les yeux contre les projections de pièces et les éclaboussures.

Gants de sécurité
Les gants protègent les mains des arêtes tranchantes, des frottements, des abrasions et des blessures graves.

Chaussures de sécurité
Les chaussures de sécurité protègent les pieds des blessures causées par la chute d'objets et empêchent de glisser sur des surfaces glissantes.

Vêtements de travail
Les vêtements de travail sont des vêtements près du corps dont la résistance à la traction est faible.

2.4 Règles générales de sécurité

ATTENTION !
Danger en cas d'utilisation inappropriée !
La machine ne peut être utilisée qu'en parfait état technique. Les défauts éventuels doivent être corrigés immédiatement.
Il est strictement interdit de modifier la machine et de l'utiliser pour une application autre que celle pour laquelle elle a été conçue. Les règles de sécurité et les instructions d'utilisation de ce manuel doivent toujours être respectées. En cas de dommages résultant d'une utilisation inappropriée de la machine, le fabricant ne peut être tenu pour responsable et la garantie devient caduque.

Les points suivants doivent être respectés :

- Utilisez correctement les dispositifs de sécurité. Ne travaillez jamais avec la machine sans les dispositifs de sécurité et vérifiez qu'ils fonctionnent correctement.
- Maintenir la machine et la zone de travail propres. Fournir un éclairage adéquat.
- La machine ne doit pas être modifiée et ne doit pas être utilisée pour une application autre que celle pour laquelle elle a été conçue.
- Ne travaillez pas avec la machine si vous souffrez d'une maladie qui affecte votre capacité de concentration, si vous êtes très fatigué ou sous l'influence de l'alcool, de drogues ou de médicaments.
- Tenir les enfants et les personnes non autorisées à l'écart de la zone de travail.
- Les défauts susceptibles d'affecter la sécurité doivent être corrigés immédiatement.

- Protéger la machine de l'humidité.
- Avant chaque utilisation, vérifiez que la machine est en bon état et qu'il n'y a pas de pièces endommagées. Les pièces endommagées doivent être remplacées immédiatement pour éviter les accidents.
- La machine ne doit pas être surchargée. Vous travaillerez mieux et en toute sécurité si la capacité de la machine est respectée.
- Utilisez l'outil approprié et vérifiez qu'il n'est pas usé ou endommagé.
- Utilisez des accessoires et des pièces d'origine pour éviter les accidents.

2.5 Marquage de sécurité sur la machine

Les panneaux d'avertissement suivants ont été installés sur la machine. Ils doivent être présents et lisibles à tout moment. Un panneau endommagé doit être remplacé immédiatement.

Fig. 1 1 Obligations

2 Interdiction

3 Avertissement

2.6 Applicable utilisation

Le banc de pliage convient uniquement au pliage de tôles d'acier et d'autres matériaux non ferreux. Le matériau à plier ne doit pas dépasser l'épaisseur maximale autorisée (voir les données techniques). La machine peut être utilisé par une seule personne qui est dûment qualifiée pour l'utilisation et l'entretien de l'appareil. l'entretien.
L'utilisation appropriée comprend le respect des instructions de ce manuel. Toute autre utilisation est considérée comme inappropriée et est interdite. Le fabricant n'est pas responsable des dommages résultant de modifications constructives ou techniques de la machine, ou de son utilisation non conforme.

ATTENTION !
Danger en cas d'utilisation non conforme de la machine !
Une mauvaise utilisation de la machine peut entraîner des situations dangereuses.
- Ne jamais dépasser les capacités de la machine indiquées dans les données techniques.
- Ne jamais ponter les dispositifs de sécurité et ne jamais les mettre hors service.
- N'utilisez la machine que lorsqu'elle est en parfait état.

3 Données techniques

3.1 Plaque signalétique

Fig. 2 Plaque signalétique PM1020

3.2 Tableaux

Modèle	**PM 1020 DS**	**FSBM 1270 DS**
Largeur de travail maximale	1020 mm	1270 mm
Épaisseur maximale de la tôle	2,0 mm	2,0 mm
Angle de courbure max.	135°	135°
Poids net	280 kg	350 kg
Dimensions l x l x h	1400 x 950 x 1200 mm	1600 x 950 x 1175 mm

* Les capacités sont données pour un matériau ayant une résistance à la traction de 400 N/mm² - Capacité de flexion acier inoxydable : facteur 0,75 - Capacité de flexion alu : facteur 1,2 - - - Pour l'acier inoxydable, des segments trempés sont nécessaires.
** Les segments ont une dureté de HRC24-26.

Modèle	**PM 1020**	**PM 1270**
Largeur de travail maximale	1020 mm	1270 mm
Épaisseur maximale de la tôle	2,5 mm	2,0 mm
Angle de courbure max.	135°	135°
Poids net	285 kg	350 kg
Dimensions l x l x h	1348 x 850 x 1175 mm	1600 x 950 x 1175 mm

4 Transport, emballage et stockage

4.1 Livraison et transport

Après la livraison, vérifiez immédiatement que la machine n'a pas été endommagée pendant le transport, qu'il ne manque pas de pièces ou que les vis de transport ne sont pas desserrées. Comparez le contenu de la livraison avec le bon de livraison. Si quelque chose manque ou est endommagé, signalez-le immédiatement au transporteur ou au distributeur.

Transport

Transport par chariot élévateur ou autre équipement de levage

Il est fixé sur une palette pour permettre son transport par chariot élévateur ou autre équipement de levage.

ATTENTION !
Assurez-vous que l'équipement de levage a une force de levage suffisante pour supporter le poids de la machine.

ATTENTION !
Danger mortel !

- Utiliser des moyens de levage adaptés (chariots élévateurs, palans, etc.). Des moyens inadaptés, se déchirant sous la charge, peuvent causer des dommages matériels et physiques, voire des blessures mortelles.
- Vérifier l'équipement de levage et les indications figurant sur la plaque signalétique. Respecter les règles de prévention des accidents.
- Attachez les charges avec soin.
- Ne passez jamais sous le coup d'une suspension d'inculpation.
- La machine doit être transportée par du personnel qualifié.
- Ne jamais placer la fourche directement sous la machine.

Transport par grue

La machine peut être déplacée à l'aide d'une grue. Utilisez les points de levage prévus à cet effet (figure 3, 1).
Les anneaux de levage doivent d'abord être serrés.

ATTENTION !

- Avant le transport, toutes les protections doivent être fixées sur la machine.
- Veillez à ce que la machine ne bascule pas pendant le transport.

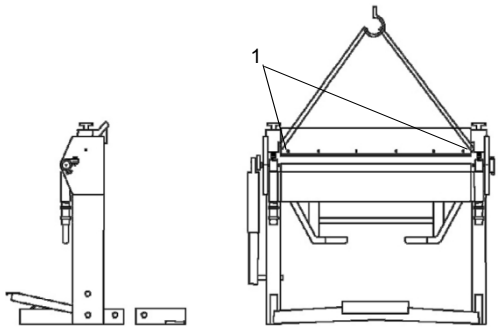

Fig. 3 Transport par grue

Pour obtenir des résultats optimaux, ancrez le châssis de la machine au sol (voir figure 4).
Les parties métalliques nues sont protégées de l'humidité par une couche de graisse. Enlevez cette graisse avant la mise en service de la machine.

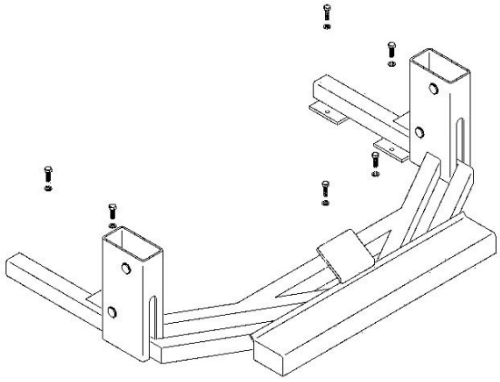
Fig. 4 Ancrage au sol

4.2 Emballage

Tous les matériaux d'emballage et les accessoires sont recyclables et doivent être retournés à cette fin. Le bois d'emballage peut être retourné pour être éliminé ou recyclé.
Les pièces en carton peuvent être remises à la collecte des vieux papiers.
Les lames et les accessoires sont en polyéthylène (PE) ou en polystyrène (PS). Ces matériaux peuvent être réutilisés après traitement, à condition de les confier à une entreprise de traitement des déchets agréée.
Trier les emballages avant de les renvoyer au recyclage.

4.3 Stockage

La machine doit être soigneusement nettoyée, puis stockée dans un endroit sec et propre, à l'abri de la poussière et du gel.

5 Description

Les illustrations de ce manuel sont destinées à faciliter la compréhension et peuvent différer du produit réel.

1. Pédale de serrage de la poutre supérieure
2. Barre inférieure
3. Barre supérieure des segments
4. Segments faisceau inférieur
5. Poignée
6. Réglage de la hauteur de la poutre supérieure et de la fo
7. Butée d'angle de pliage
8. Réglage de l'épaisseur de la feuille
9. Contrôle de l'épaisseur de la plaque de serrage
10. Cylindre auxiliaire
11. Vis de fixation de la poutre inférieure

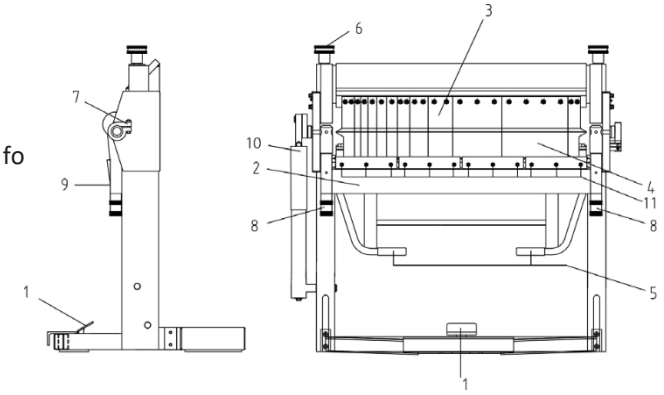

Fig. 5 Contrôles

5.1 Contenu de la livraison

La machine est livrée avec :

- Le manuel
- Arrêt arrière

6 Assemblage et mise en service

6.1 Installation

Portez des gants !

Portez des chaussures de sécurité !

Portez des vêtements de travail !

ATTENTION !
É**craser le danger !**
Lorsqu'elle est installée, la machine peut basculer et provoquer des blessures graves.

- La machine doit être installée par au moins 2 personnes.

Pour assurer le bon fonctionnement et la longévité de la machine, le lieu d'installation doit répondre à certains critères :
- Le sol doit être plat, ferme et exempt de vibrations.
- La machine doit être installée dans un atelier sec, à l'abri du gel et bien ventilé.
- Évitez les endroits où d'autres machines peuvent produire de la poussière ou des copeaux.
- Vous devez prévoir suffisamment d'espace autour de la machine pour les personnes travaillant sur la machine et l'équipement. Pensez également à l'accessibilité pour le personnel d'entretien.
- L'espace de travail doit être bien éclairé

INFORMATION
La machine est livrée assemblée et prête à l'emploi.

Étape 1
Placez et fixez la machine sur une surface plane et ferme. Le sol doit être adapté à ce type de travail et avoir une portance suffisante.

Étape 2
Retirer toutes les pièces de l'emballage.

Étape 3
Veillez à ce que toutes les parties saillantes (butée, poignée, etc.) soient placées de manière à ne pas mettre en danger quelqu'un.

ATTENTION !
Après l'installation, enlever le revêtement anticorrosion des parties métalliques nues.
- Utiliser un solvant ordinaire à cet effet.
- Ne pas utiliser d'eau ou de solvant nitro.

ATTENTION !
Les pièces mobiles doivent être propres et exemptes de poussière.
- Si nécessaire, lubrifiez les pièces mobiles comme décrit dans le chapitre "Nettoyage et entretien".

6.2 Fonctionnement

6.2.1 Mise en service

Portez des gants !

Portez des chaussures de sécurité !

Portez des vêtements de travail !

ATTENTION !
Danger en cas de qualification insuffisante du personnel !
Les personnes insuffisamment qualifiées ne peuvent pas évaluer les risques lors de l'utilisation de la machine et peuvent en se mettant en danger et en mettant d'autres personnes en danger.

- Tous les travaux doivent être effectués par du personnel qualifié.
- Tenir les personnes non autorisées et les enfants à l'écart de la zone de travail.

ATTENTION !
Écraser le danger !
Si la machine n'est pas utilisée correctement, il existe un risque d'écrasement des membres supérieurs.

- Les commandes sont indiquées à la figure 5 "Commandes". Avant de commencer le travail, il convient de desserrer la butée d'angle de pliage (7). La pression de serrage doit ensuite être réglée à l'aide des vis de réglage.
  (6) sont réglées. Ces vis doivent être serrées de manière à ce que la pédale (1) s'engage lorsqu'elle est actionnée.
- L'écart entre les plis est réglé à l'aide des vis de réglage (6).
  Conseil : pour de meilleurs résultats, l'espace entre les plis doit être régulier et légèrement plus large que l'épaisseur de la feuille.
- La pédale (1) peut maintenant être actionnée pour lever le verrouillage de la poutre supérieure et la pièce peut être insérée. Actionner à nouveau la pédale (1) pour abaisser la poutre supérieure qui maintiendra la pièce à usiner.
  Attention, lors de cette opération, au danger d'écrasement des membres supérieurs !
- En soulevant la barre supérieure, on plie la plaque à l'angle désiré. Le cylindre auxiliaire (10) facilite l'application de la force nécessaire.
  Pour plier plusieurs pièces au même angle, régler la butée d'angle de pliage (7) à la position souhaitée. Elle peut être tournée et serrée séparément ou avec la poutre.
- Grâce aux segments amovibles, il est possible de réaliser des formes complexes, par exemple pour fabriquer des boîtes.

6.3 Montage de la jauge arrière

Étape 1 : Glissez le rail à l'arrière de la machine sur les deux supports de serrage

Étape 2 : Fixer les deux barres sur le châssis de la plieuse

Étape 3 : Insérez le support de serrage dans le trou des barres

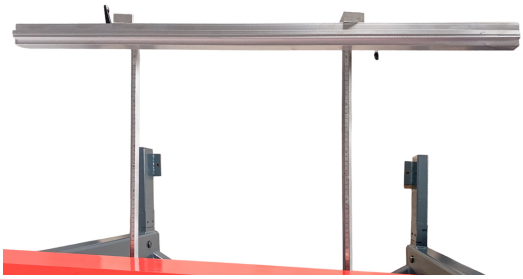

7 Nettoyage et entretien

INFORMATION
Pour assurer le bon fonctionnement et la longévité de la machine, il convient de la nettoyer et de l'entretenir régulièrement.

ATTENTION !
Avant de procéder à l'entretien de la machine, lisez attentivement les instructions. Travail sur la machine doit être effectuée par du personnel qualifié.

ATTENTION !
Danger en cas de qualification insuffisante du personnel !
L'entretien par un personnel non qualifié peut entraîner des blessures graves, voire mortelles. Tous les travaux d'entretien doivent être effectués par du personnel qualifié.

Après un entretien ou une réparation, assurez-vous que les couvercles de protection sont réinstallés et fonctionnent correctement. Retirez tous les outils de la zone de travail avant de réutiliser la machine.

7.1 Nettoyage

Nettoyez régulièrement l'appareil avec un chiffon doux et humide.

ATTENTION !
N'utilisez jamais de solvant pour nettoyer les pièces en plastique ou peintes, afin de ne pas les endommager.

7.2 Maintenance

Toutes les pièces mobiles et les roulements à billes doivent être lubrifiés une fois par mois avec une graisse commerciale.

7.3 Dépannage

Problèmes	Causes possibles	Solutions
Le banc de flexion ne fonctionne pas	Système mécanique défectueux	Vérifier le système mécanique
		Contactez le service technique de votre distributeur
Le banc de pliage ne plie pas la pièce correctement	L'épaisseur du matériau n'est pas adaptée	Notez l'épaisseur maximale de la plaque
	Déploiement d'équipements inadaptés	Déployer l'équipement approprié
Le banc de pliage ne plie pas le matériau comme indiqué dans le catalogue.	L'épaisseur du matériau n'est pas adaptée	Vérifier le matériel à plier
	Système mécanique défectueux	Contactez le service technique de votre distributeur

8 Élimination et recyclage d'un ancien appareil

Mettez votre appareil au rebut en respectant l'environnement, ne jetez pas de déchets dans la nature.
Respectez scrupuleusement les réglementations environnementales en vigueur dans votre commune pour l'élimination des emballages et des appareils usagés.

8.1 Déménagement

Les appareils usagés doivent être mis au rebut immédiatement et de manière appropriée afin d'éviter toute utilisation abusive et tout danger pour l'environnement ou les personnes.

- Retirez toutes les substances dangereuses pour l'environnement de l'appareil.
- Démonter l'appareil en éléments gérables et exploitables.
- Confiez les pièces de l'appareil et les substances dangereuses pour l'environnement à l'entreprise chargée de leur élimination.

8.2 Élimination des lubrifiants

Les instructions relatives à l'élimination des lubrifiants sont disponibles auprès du fabricant de l'appareil.
les lubrifiants. Si nécessaire, demandez-lui la fiche technique spécifique au produit.

9 Pièces détachées

ATTENTION !
Risque de blessure en cas d'utilisation de pièces inappropriées !
L'utilisation de pièces inappropriées ou défectueuses peut être dangereuse pour l'opérateur et endommager la machine.

- N'utilisez que des pièces d'origine ou des pièces recommandées par le fabricant.
- En cas de doute, veuillez contacter votre distributeur.

9.1 Commander des pièces détachées

Les pièces peuvent être commandées auprès du fabricant ou de votre distributeur. Les informations suivantes doivent être fournies lors de chaque commande :

- Type de dispositif
- Numéro de série
- Nombre de pièces
- Description des composants
- Expédition souhaitée (poste, fret, mer, air, express)
- Adresse de livraison

Exemple :
Vous devez commander un bras pivotant pour le banc de cintrage PM1020DS. Il est représenté en position 40 sur le plan des pièces.

Type de machine : **Plieuse**
Numéro d'article : **853772102**
Numéro de pièce : **40**

9.2 Dessins de pièces

Les dessins suivants permettent d'identifier la pièce à commander. Si nécessaire, veuillez joindre une copie du dessin avec votre commande, en entourant la partie nécessaire.

PM1020DS et PM 1270DS

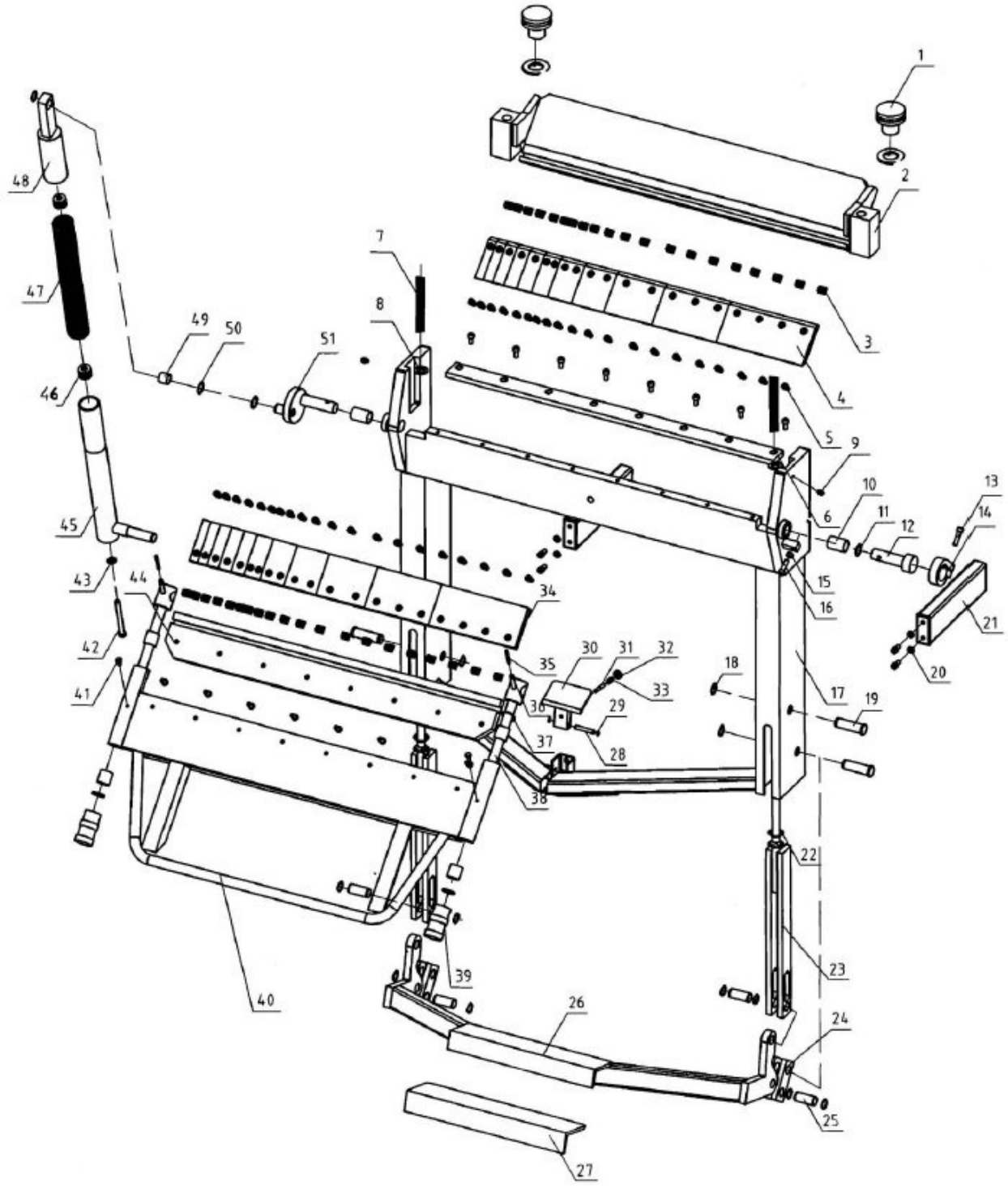

PM1020, PM1270

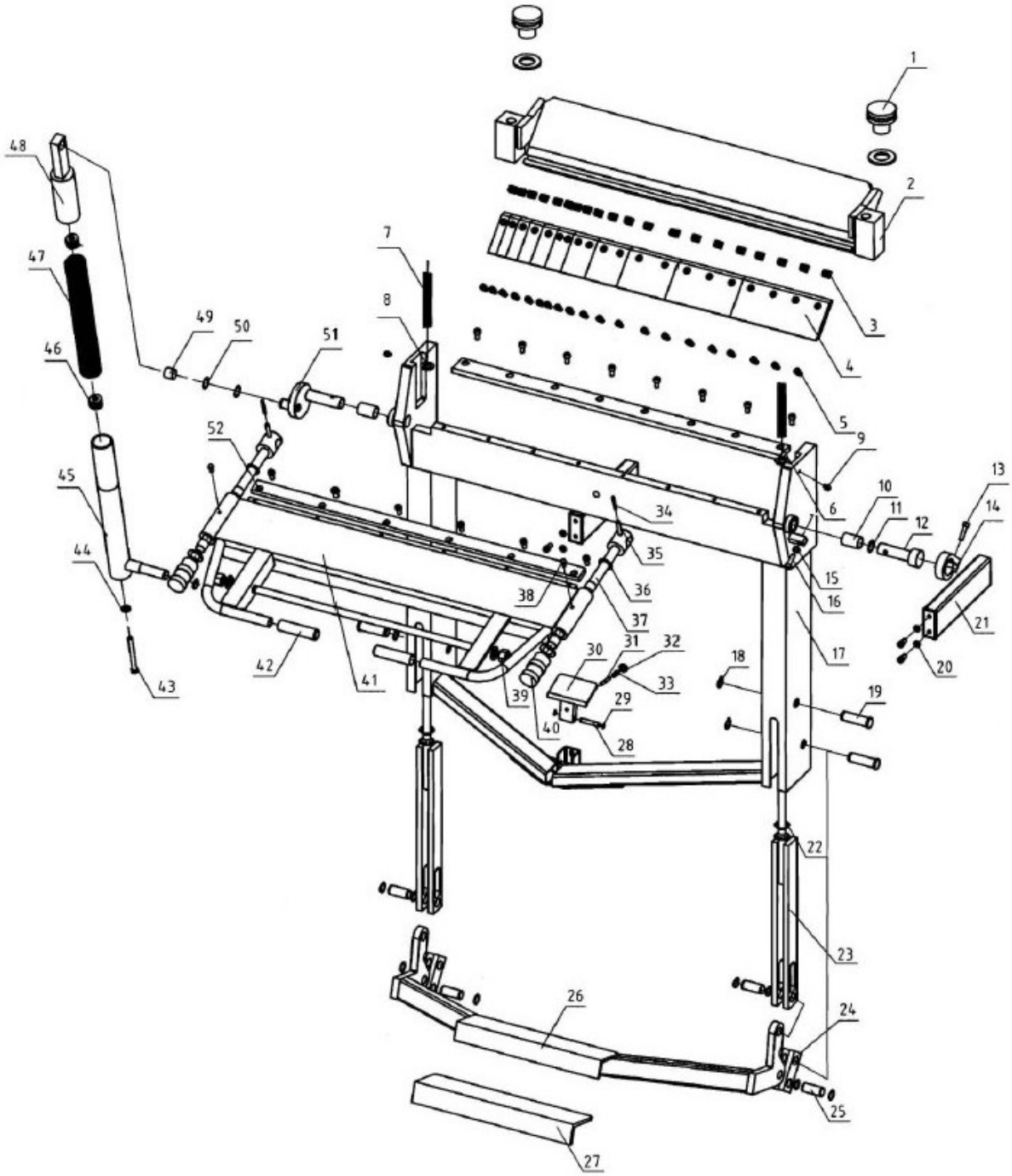

10 CE déclaration de conformité

Conformément à la directive sur les machines 2006/42/CE Annexe II 1.A

Le fabricant /
Le distributeur

Vynckier Tools nv
Avenue Patrick Wagnon 7
B - 7700 Mouscron

Déclare par la présente que le produit suivant :

Groupe de produits : **Torros Machines pour le travail des métaux**

Modèle : **PM1020, PM1270**
PM1020DS, PM1270DS

Nom du produit : **Plieuse**

Numéro de série : _____

Année de fabrication : **20**_____

De par sa conception et sa construction, ainsi que dans la version commercialisée par nos soins, il est conforme aux exigences de santé et de sécurité de la directive Machines 2006/42/CE Annexe ll 1.A.

Les normes harmonisées suivantes ont été appliquées :

DIN EN ISO 12100:2011-03 Sécurité des machines - Évaluation et réduction du risque mesures

Responsable de la documentation :

Mouscron, 15/09/2022
Bart Vynckier, directeur - Tel +32 56 56 14 66