Manuel d'utilisation

Version 1.0

Abricht-Dickenhobel

ADH 260

F

Alle Rechte vorbehalten © 2004 Holzstar Holzbearbeitungsmaschinen

A conserver pour consultations ultérieures!

Sommaire

Sécurité 3
1.1 Classification des dangers 3
1.2 Pour votre propre sécurité 4
1.3 Sécurité durant le travail 4
1.4 Dispositifs de sécurité 5
1.5 Conditions générales d'utilisation 6
1.6 Qualification du personnel 6
1.7 Protections corporelles 7
1.8 Protection de l 'environnement 7
1.9 Garantie 7

Mise en marche 8
2.1 Transporter la dégauchisseuse 8
2.2 Stockage de la dégauchisseuse 8
2.3 Montage 8
2.4 Raccordement électrique 10

Commande 11
3.1 Aperçu 11
3.2 Elements de commande 11
3.2.1 Bouton marche/arrêt 11
3.2.2 Relais de sous-tension 11
3.2.3 Protection de surcharge 11
3.2.4 Réglage d'hauteur de la table 12
3.2.5 Réglage de la hauteur de la table d'admission 12
3.2.6 Profil de butée 12
3.3 Service 12
3.3.1 Dégauchisser 13
3.3.2 Dégauchisser des pièces 13
3.3.3 Utilisation comme raboteuse d'épaisseur 15
3.3.4 Raboter les objets 16

Dysfonctionnements 19
4.1 Schéma électrique 23
4.2 Réparation 23

Pièces détachées 24
5.1 Vue éclatée 1 de 3 24
5.2 Vue éclatée 2 de 3 25
5.3 Vue éclatée 3 de 3 26
5.4 Pièces détachées 27

Données techniques 31
CE déclaration de conformité 32

F

Alle Rechte vorbehalten © 2004 Holzstar Holzbearbeitungsmaschinen

1 Sécurité

Cette partie concernant les consignes de sécurité

- vous explique l'importance et l'utilisation des consignes utilisées dans ce manuel,
- défini le domaine d'application de cette dégauchisseuse
- vous informe des dangers que vous encourez (ou faîtes encourir aux autres) en cas de non-respect des consignes de sécurité,
- vous indique la démarche à suivre pour éviter ces dangers.

En complément des consignes de sécurité, vous devez également respecter

- les lois et réglementations en vigueur,
  les dispositions juridiques concernant la prévention des accidents
- les pictogrammes et instructions figurant sur la dégauchisseuse.

1.1 Classification des dangers

Le tableau ci-dessous recense les différents niveaux de dangers et classe par symboles (pictogrammes) ou mots d'avertissement les risques concrets et conséquences possibles.

Piktogramme	Mot	Définition
	DANGER!	Danger imminent imédiat Graves blessures pouvant être mortelles.
	AVERTISSEMENT!	Situation dangereuse Blessures graves.
	PRUDENCE!	Situation moins dangereuse/Blessures corporelles ou dégats matériels.
	ATTENTION !	Situation pouvant causer des dégâts à la machine ou à des produits envirronants. Aucun risque pour des personnes.
	INFORMATION	Conseils d'utilisation et autres informations importantes et utiles Pas de risques de dégats corporels ou matériels.
Pour certains dangers ou risques spécifiques, nous remplaçons le pictogramme		
danger général	par une mise en garde	Blessures aux mains, Dangers électriques,
+	instructions supplémentaires	
•	énumérations	

F

Alle Rechte vorbehalten © 2004 Holzstar Holzbearbeitungsmaschinen

1.2 Pour votre propre sécurité

Une dégauchisseuse est une machine dangéreuse, pouvant causer des blessures graves en cas de négligence. Suivez absolument les consignes de securité suivants.

- La dégauchisseuse ne peut être mise en marche, entretenue ou commandé par des personnes familières à la machine et qui sont conscient des dangers en utilisant la dégauchisseuse.
- Les personnes les moins de dix-huit ans ne peut utiliser la dégauchisseuse en cadre de formation ou sous forme d' instructeur.

- Les personnes les moins de dix-huit ans ne peut utiliser la dégauchisseuse en cadre de formation ou sous forme d' instructeur.
- Déconnectez la dégauchisseuse toujours du courant, si vous faîtes de travaux de réglage, l'inspection, l'entretien ou des réparations.

- A l 'installation, commande, entretien ou réparation de la dégauchisseuse, vous devez respecter les normes européennes. Si les normes européennes ne sont pas encore transposées en droit national, ce sont les réglementations du pays qui s'imposent et doivent être respectées.
- Les utilisateurs des dégauchisseuses sont obligés de suivre hors des normes euorpéennes les consignes locaux ainsi que les directives pour éviter les accidents.Si nécessaire, il faut donc que ces consignes nationales soient respectées avant toute mise en service de la dégauchisseuse.

ATTENTION !

Ne cherchez pas avec les doigts à l'arrêt automatique fin de coupe pour débrancher la dégauchisseuse à une autre façon que prescrite .

1.3 Sécurité durant le travail

Avant la mise en marche assurez-vous

- qu'il n'existe aucun danger pour les personnes proches du poste de travail,
- qu'aucune chose est endommagé.
- Evitez chaque mode de travail insécure.
- Uitliez des protections corporelles comme masque à poussières, casque anti-bruit, lunettes de protection.

Les dangers énumérées ci-dessous sont propres au dégauchisseuse et sont même avec des équipements de sécurité pas compètement inévitables.

Danger d' être pris

Assurez-vous en utilisant la machine qu' aucune partie du corps ou aucun vêtement peut être pris et entrainés par la machine. Portez des vêtements justes et si nécessaire une résille.

Danger par une position instable.

Utilisez des supports appropriés à chaque côtes si vous travaillez de longues pièces. Evitez une position défavorable. Assurez-vous d' une position stabile. Tenez la place de travail propre.

Danger pour d' autres personnes au lieu de travail.

Tenez des personnes sans engagement, spécialement des enfants à distance du lieu de danger. Attirez l'attention aux dangers en travaillent avec la machine.

Danger par toucher le couteau.

Tenez vos mains à une distance suffissante du couteau. Deconnectez la machine, si elle n'est pas utilisée..

Danger par le choc de la pièce.

La pièce est prise par le coteau et jeté contre le serveur. N'utilisez que des couteaux coupants. Contrôlez avant de travaiillent sur de pièces étrangères.

Danger par pression accoustique.

Nous vous recommandons de porter un casque anti-bruit.

Danger de coupe au couteau à planer vertical..

Utilisez des gants de sécurité en changeant le couteau.

Danger par des influence de l'environnement.

N 'utilisez pas la la dégauchisseuse dans un environnement humide. Prends soin d 'un clairage suffisant du lieu de travail. N'utilisez pas la machine dans l'environ des gas flammable ou liquides Tenez des personnes sans engagement, spécialement des enfants à distance du lieu de danger. Signalez les danger aux personnes qui travaillent avec la dégauchisseuse.

F

Alle Rechte vorbehalten © 2004 Holzstar Holzbearbeitungsmaschinen

Danger par des défauts aux dégauchisseuse

Contrôlez la dégauchisseuse avant chaque utilisation sur dégâts ou des couvertures et protections de . N' utiisez jamais la machine, s 'il y a une pièce est défectueuse Changez immédiatement les couteaux émoussés.Il y a un risque de choc, si un couteau touche la pièce.

Danger par surchargement de la dégauchisseuse.

N'utilisez la dégauchisseuse que dans la gamme de capacité indiquée. N'utilisez la dégauchisseuse que pour le but pour lequel elle est prévue

Garantissez avant chaque mise sous tension, qu' il n' ya pas d'objets comme p.e. Des outils dans la dégauchisseuse.

1.4 Dispositifs de sécurité

Sécurité de recul

La sécurité de recul empêche que la pièce sera jetée du couteau rotative contre l'opérateur .

- Toutes les griffes de la sécurité de recul doivent approcher pointu au bord inférieur.
- Toutes les griffes de la sécurité de recul doivent retourner automatiquement dans la position de départ vers le bas
- .

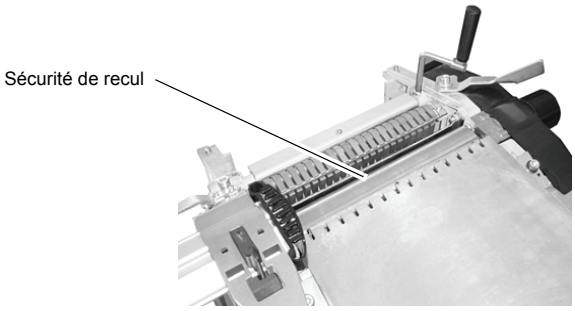

Img. 1-1: Rückschlagsicherung

Couteaux-profil de protection

Le profil de protection des couteaux empèche de toucher les couteaux rotants.

- Après avoir dévissé la petite vis de blocage le recrouvrement est adapté au largeur de l'objet.
- Après avoir dévissé la grande vis de blocage le recrouvrement est adapté à l hauteur de l'objet.

Pour une protection efficace, cela doit toujours être adapté à la pièce. En conduire l'objet, les mains glissent en dessus le couvrement.

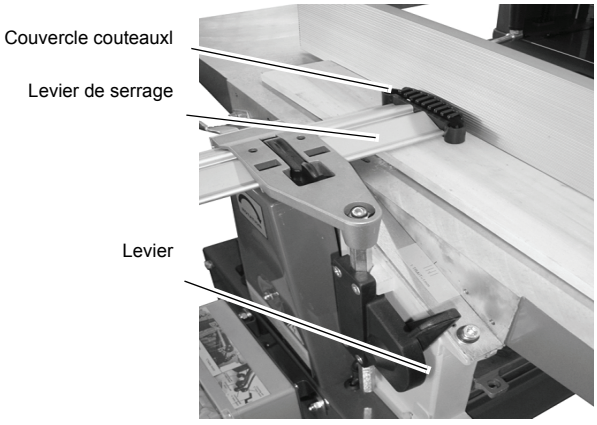

Img. 1-2: Couvercle des couteaux

Couvercle d'éjection d'éclat

A la raboteuse le couvercle d'éjection d'éclat sert comme protection des couteaux supllémentaire Le couvercle est plié en haut et fixé avec les deux levier et le couvercle des couteaux .

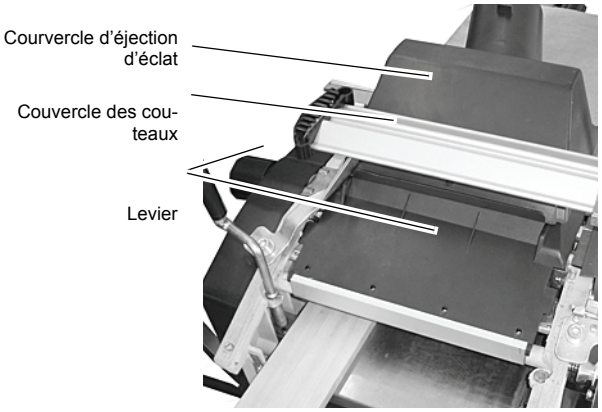

Img. 1-3: Ejection d'éclat

F

Alle Rechte vorbehalten © 2004 Holzstar Holzbearbeitungsmaschinen

1.5 Conditions générales d'utilisation

AVERTISSEMENT!

En cas de non-respect des consignes d'utilisation de la dégauchisseuse

- **il apparaît des dangers pour l'utilisateur,,**
- **risquent d'être soumis à détérioration la machine mais également d'autres matériels de l'exploitant ou de l'utilisateur,**
- **les fonctions de la machine peuvent être altérées**

La machine a été conçue et construite pour travailler le bois massif. Les mesures admises des objets doivent être observées. Le traitement d'autres matières n'est pas prévu et admis. Chaque objet doit être examiner avant le traitement sur des corps étrangers comme vis ou clous. La dégauchisseuse est conçu et construit pour l'application dans l'atmosphère d'environs non explosive Si la machine est utilisée en dehors du cadre exposé ci dessus et sans l'autorisation expresse de la société Holzstar Holzbearbeitungsmaschinenou du revendeur agréé, la machine est réputée être utilisée de façon non conforme Par ailleurs, nous indiquons expréssement que toute intervention technique effectuée sur la machine et modifiant celle-ci sans l'autorisation de la société Holzstar Holzbearbeitungsmaschinen annule la garantie du produit.

Nous ne supporterons donc aucune responsabilité quant aux dommages matériels ou corporels.

Les conditions d'utilisation normales prévoient prévoient aussi :de respecter les capacités de la machine, de suivre les recommandations de ce manuel d'utilisation, de respecter les conseils d'entretien et de maintenance.

AVERTISSEMENT!

Les blessures les plus lourdes par une utilisation non appropriée.

Des transformations et des modifications des valeurs industrielles de la dégauchisseuse sont interdites. Ils peuvent menacer des personnes et peuvent conduire aux dégâts à la dégauchis-seuse.

gardez toujours le manuel à proximité de la dégauchisseuse

Toute personne utilisant, entretenant, montant la machine doivent avoir la qualification nécessaire et considérer la manuel précisément.

En cas de non respect de ces consignes

- le personnel peut être mis en danger,
- la machine et d'autres matériels environnants peuvent être détériorés,
- les capacités de la machine peuvent être diminuées.

AVERTISSEMENT!

La dégauchisseuse ne peut être actionné qu'avec tous les dispositifs de sécurité en parfait état de fonctionnement..

Arrêtez immédiatement la machine si un dispositif de sécurité est défectueux ou inefficace**!**

Toutes les accessoires utiliées doivent être prévues des dispositifs de sécurité prescrites.

Vous en êtes responsable !

1.6 Qualification du personnel

Ce manuel s'adresse

- à l'opérateur,
- à l'agent de service pour les réparations
- au personnel pour les travaux d'entretien.

Par conséquent, les consignes s'adressent autant à l'opérateur, qu'au personnel de service ou de maintenance de la machine. Les personnes compétentes doivent donc être clairement identifiées en fonction des compétences et des différentes interventions de chacun sur la machine (utilisation,maintenance et réparation). Des interventions sur des parties électriques ou alimentation: intervention réalisée par un électricien ou sous son contrôle d' un electricien .

Ce manuel n'est pas un remplacement pour une intervention dans la

commande, maintien, réparation et contrôle de la sécurité de travail de la dégauchisseuse.

F

Alle Rechte vorbehalten © 2004 Holzstar Holzbearbeitungsmaschinen

1.7 Protections corporelles

Lors de la plupart des travaux , vous avez besoin de protéger certaines parties de votre corps. Vous devez utiliser différents équipements conçus à ces effets.
Protégez votre visage et vos yeux: portez toujours un casque de protection et des lunettes de sécurité enveloppantes.

Dés que vous saisissez des pièces aux arrêtes vives, protégez-vous avec une paire de gants.

Lorsque vous portez ou déplacez la machine, portez des chaussures de sécurité (bouts coqués).

Dés que les émissions sonores dépassent 80 dB (A), portez un casque anti-bruit.

portez un masque de poussière avec des travaux poussiérieux.

Assurez-vous que tous ces moyens de protection sont disponibles et à portée de main avant même de commencez votre travail

ATTENTION!

Les moyens de protection corporels doivent être nettoyés et entretenus trés régulièrement, nettoyage aprés chaque utilisation et un entretien chaque semaine.

1.8 Protection de l ’environnement

Le matériel d'emballage de l'appareil est récyclable à 100%. Des appareils usés et accessoires contiennent des grandes quantités de matières plastiques et matières premières précieuses, ceux peuvent être conduits également un processus de recyclage .

INFORMATION

Können Sie Probleme nicht mit Hilfe dieser Betriebsanleitung lösen, fragen Sie an bei:
Holzstar Holzbearbeitungsmaschinen
Dr.-Robert-Pfleger-Str. 26
D-96103 Hallstadt
Email: info@stuermer-maschinen.de

1.9 Garantie

La garantie est déterminé en fonction des dispositions juridiques.
Le bon est la preuve de garantie, sans bon, aucune garantie n'est possible.
La garantie comprend tous les manques, qui sont explictement à cause des erreur de matériel , de traitement ou de construction. La réparation ou le remplacement sont gratuits . Les frais d'expédition vont à la charge de l'acheteur. Toutes les autres exigences - en particulier changement, réduction ou remplacement des dommages indirects ou directs - sont exclues
Des dommages sont exclus de la garantie par une utilisation inadéquate comme un p.e dommages causés par une surcharge, ou par l'usure normale .

- La garantie expirera si vous démontez la dégauchisseuse ou si vous démontez des pièces. Avec des réparations par notre service une participation aux frais de transport est calculée. Même en cas de garantie. Avec des devis, celui qui ne conduisent pas à une réparation les frais nés seront calculés automatiquement.

F

Alle Rechte vorbehalten © 2004 Holzstar Holzbearbeitungsmaschinen

2 Mise en marche

Contrôlez immédiatement l'état après la réception de la dégauchisseuse réclamez des dommages éventuels immédiatement chez le dernier transporteur même si l'emballage n'est pas endommagé. À la garantie des exigences par rapport à l'entreprise de transports nous vous recommandons de laisser les machines, appareil et l'emballage dans l'état réçu, pour constater les dégâts. Nous vous demandons de nous laisser savoir sur toutes les autres objections dans un délai de six jours après la réception de la livraison.

2.1 Transporter la dégauchisseuse

AVERTISSEMENT!

Stockez la dégauchisseuse ainsi, qu'elle ne peut pas être mise en marche par des personnes non autorisées et que personnes ne peut pas se blesser à la dégauchisseuse.

- Enlevez le butée
- Enlevez la table
- Glissez la protection des couteaux à l'intérieur et en bas.
- Mettre en mis-hauteur.
- Mettez deux barres en bois ou similaires dans la dégauchisseuse pour la transporter .

2.2 Stockage de la dégauchisseuse

AVERTISSEMENT !

Stockez la dégauchisseuse ainsi, qu'elle ne peut pas être mise en marche par des personnes non autorisées et que personnes ne peut pas se blesser à la dégauchisseuse.

ATTENTION !

Ne stockez pas la dégauchisseusenon protégée dans le libre ou dans un environnement humide

F

Montage

AVERTISSEMENT !

Transformations à l'appareil ou l'utilisation des parties, ceux ne sont pas examinés et libérés par le fabricant,peuvent conduire pour l'entreprise à des dommages imprévisibles !

- Montez la dégauchisseuse conformément à ce manuel
- N'utilisez que les parties contenues dans la livraison.
- Ne changez rien aux pièces..

Outils nécessaires

- Clef 10mm
- clef 13mm
- Tournevis Ph
- Equerre 45° et 90°

Enlever la protection de transport

- Dévisser la manche tournante du du réglage d 'hauteur de la table, mettre en haut et fixer à nouveau .
- Remettre la table en bas par le réglage d'hauteur et mettre le bois de transport entre la table et le corps de la machine .
- Enlever la feuille de protection de la table

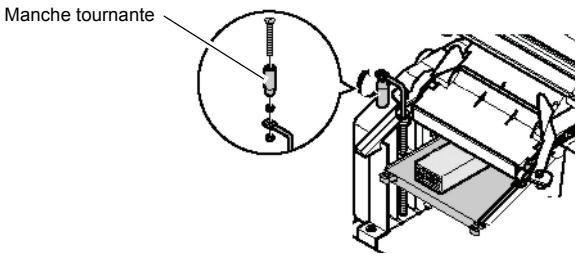

Img.2-1: Protection de transport

Alle Rechte vorbehalten © 2004 Holzstar Holzbearbeitungsmaschinen

Monter les pattes

- Tourner la machine à l'aide d'une deuxième personne et mettez la machine sur une surface appropriée .
- Visser les 4 pattes à intérieur de la machine .
- Glisser les pattes en caoutchouc sur les pattes.

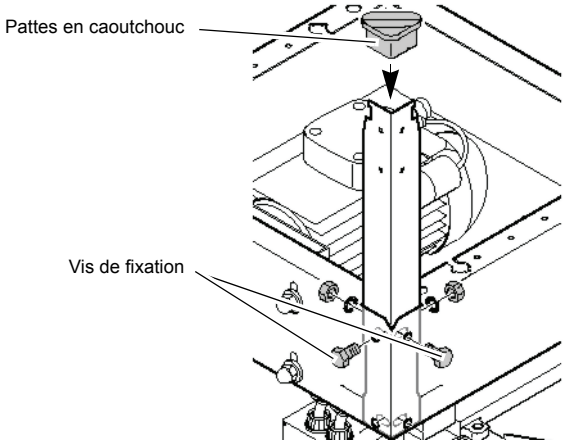

Img. 2-2: Pattes

Monter l'évacuation des éclats de bois

Visser l'évacuation avec 4 vis au profil de fixation .

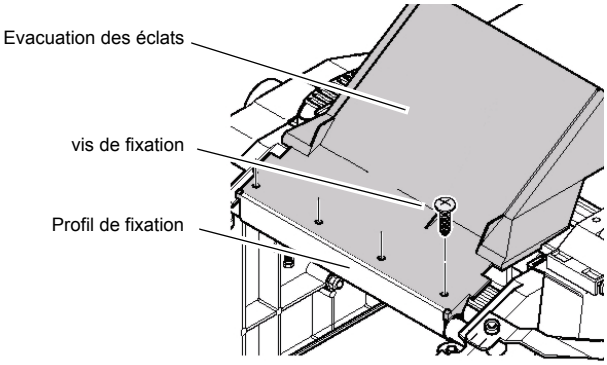

Img. 2-3: Evacuation des éclas de bois

Monter le butée

- Enlever le support du butée du braquet du butée. Faîtes attention de pas perdre les deus goupilles
- Visser avec deux vis six pans le braquet à la table .
- Refixer le braquet au support du butée .
- Glisser deux arrêts dans le profil et fixer avec deux écrous nylstop .

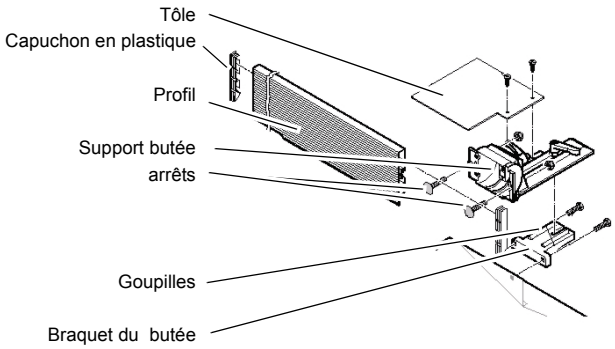

Img. 2-4: Butée

- Mettez à chaques côtés du profil un capuchon en plastique.
- Visser le tôle de protection avec deux vis au support de butée.
- Aligner le profil à 45° et 90 ° par régler les deux vis de réglage . Utilisez un équerre comme aide.

F

Alle Rechte vorbehalten © 2004 Holzstar Holzbearbeitungsmaschinen

2.4 Raccordement électrique

N’utilisez la dégauchisseuse que dans un environnement sec. N’utilisez la dégauchisseuse qu’avec un raccordement électrique qui remplit les exigences suivantes.

- Protection avec interrupteur de sécurité (FI-interrupteur de sécurité), avec une erreur d ’ électricit’ de 30mA.

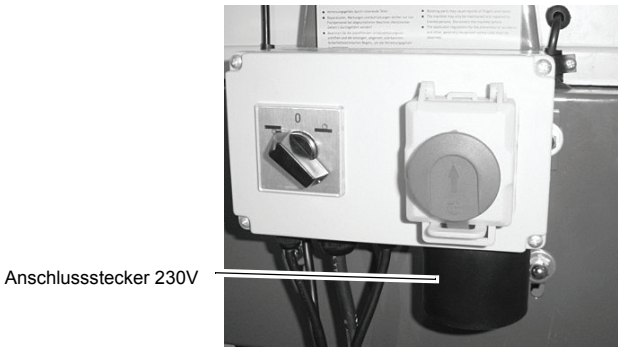

Img. 2-5: Anschlussstecker

- N'utilisez qu'une prise de contact de protection (Prise mise à la terre selon prescriptions)
- Connectez le câble ainsi qu'il ne dérange pas le travail et ne peut pas être endommagé.
- Protégez le câble secteur contre la chaleur, liquides agressifs et pointes.

F

Alle Rechte vorbehalten © 2004 Holzstar Holzbearbeitungsmaschinen

3 Commande

3.1 Aperçu

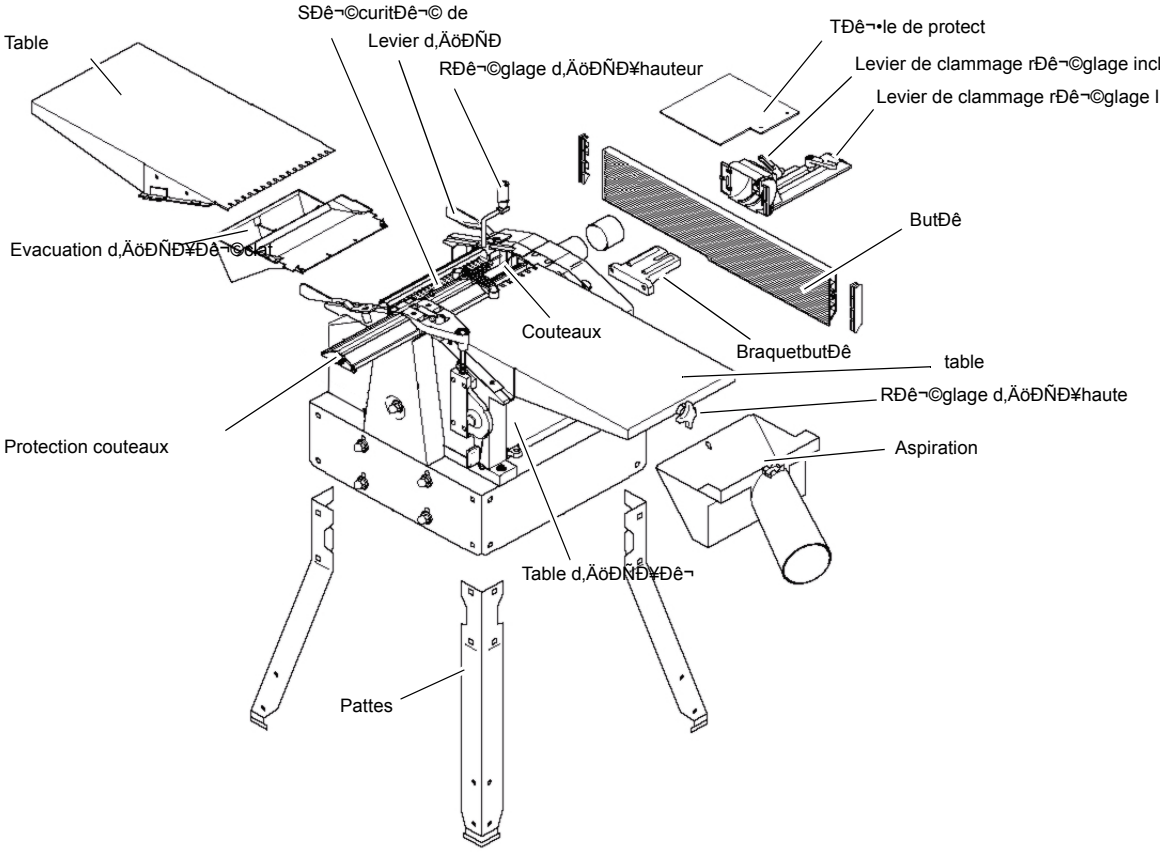

Img.3-1: ADH 260

3.2 Elements de commande

3.2.1 Bouton marche/arrêt

- Mettre en circuit - pousser le bouton vert.
- mettre hors circuit - pousser le bouton rouge..

3.2.2 Relais de sous-tension

En cas d ' une panne d'électricité le relais de sous-tension sera activé. De cette manière on empêche, que la dégauchisseuse redémarre, aussitôt que la tension électrique est à nouveau disponible.
Pour recommencer, le contacteur vert doit de nouveau être actionné.

3.2.3 Protection de surcharge

La dégauchisseuse possède une protection de surcharge insérée. La protection de surcharge met la dégauchisseuss hors circuit, si le moteur s'est réchauffé fort. Pour mettre la dégauchisseuse en circuit
Laissez refroidir le moteur pendant 7 minutes.

- Poussez le bouton vert.

F

Alle Rechte vorbehalten © 2004 Holzstar Holzbearbeitungsmaschinen

3.2.4 Réglage d'hauteur de la table

Avec le réglage d'hauteur de la table vous déterminez le nombre du matériel qui doit être repris en usant la dégauchisseuse. Chaque tour du levier correspond à un changement de 3 mm en hauteur de la table d' épaisseur. 4 mm est le maximum qui peut être pris par fois . L'épaisseur maximal des pièces que vous pouvez travailler est 160 mm .

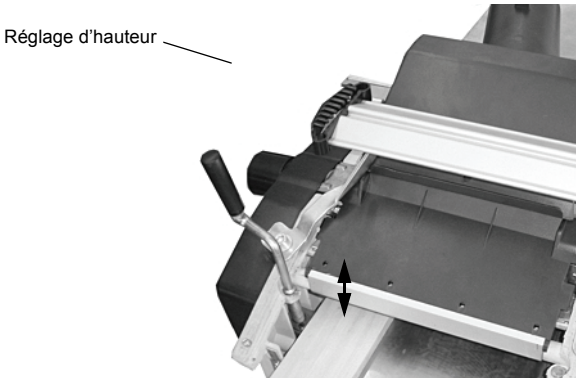

Img.3-2: Höhenverstellung Dickentisch

3.2.5 Réglage de la hauteur de la table d'admission

Une ligne partielle sur l'échelle à côté de la table d'admission correspond à 1mm acceptation d'éclat.
Pour le passage, on peut aplanir au maximum 3mm.

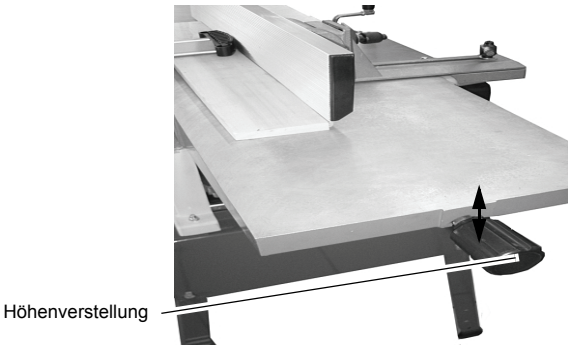

Img.3-3: Kreuzgriffschraube Höhenverstellung

3.2.6 Profil de butée

Le profil de butée sert à un guidage latéral d'une pièce en dégauchissant.

- Après avoir déserrrer le levier de clammage le butée peut être réglée au largeur de la pièce.

Après déserrage des leviers le butée peut être incliné de +/- 45°

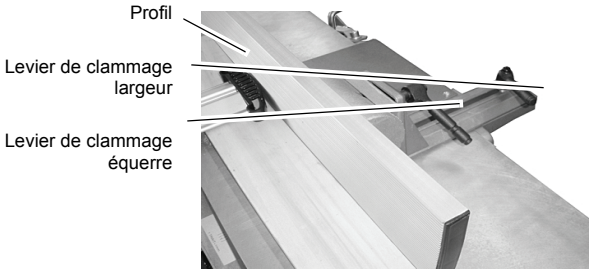

Img.3-4: Anschlagprofil

3.3 Service

Les contrôles suivantes à exécuter serviront à votre sécurité ! S'il y a un défaut à un des pièces, la dégauchisseuse ne peut pas êtere utiliser, jusque les défauts sont réparer correctement!

• Position finale de la table d'exécution	Lors de l'utilisation de la dégauchisseuse - raboteuse, les couteaux ne peuvent seulement démarrer que si la table est correctement montée.
• Position finale de la pièce d'évacuation d'éclats de bois	Lors de l'utilisation de la dégauchisseuse - raboteuse, les couteaux ne peuvent seulement démarrer que si le bac de copeaux de bois est correctement placé
• aspiration	toujours vérifier le montage correct de l'aspiration

Alle Rechte vorbehalten © 2004 Holzstar Holzbearbeitungsmaschinen

• couteaux dégauchisseur	Contôler : • bonne fixation • le tranchant • les conditions générales, entailles, etc...

3.3.1 Dégauchisser

La dégauchisseuse sert à planer une surface irrégulière.
- L'objet se trouve en haut sur la table d'admission.
- L'objet est travaillé au dessous.
- La direction de mouvement d'avance de l'objet est inverse à la direction d'une raboteuse.

Dimensions des pièces utilisées		
Longeur	Largeur	Hauteur
Utiliser un guide de sécurité en dessous d'une longueur de 250mm.	max. 260mm	min. 5mm
Si les pièces sont plus longues que 1500mm, utilisez un convoyeur à rouleaux.		

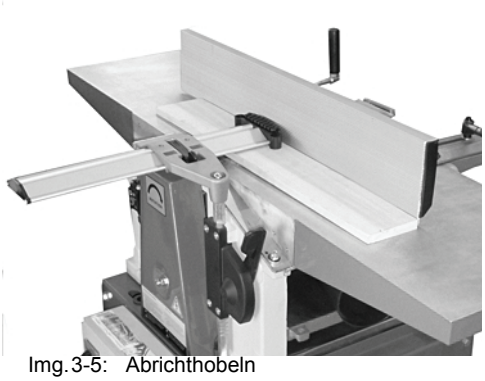
Img.3-5: Abrichthobeln

F

ATTENTION!
Quelques types de poussière de bois peuvent causer le cancer en inhalant. Ne travaillez dans les secteurs fermés qu'avec une installation d'aspiration appropriée.
- convenablement au diamètre extérieur du raccord d'aspiration (56 mm)
- Quantité d'air > ou = 550 m³/h
- Dépression au raccord d'aspiration > ou = 740 Pa
- Vitesse aérienne au raccord d'aspiration

ATTENTION!
Une utilisation sans installation d'aspiration d'éclat n'est que possible:
- dans le libre,
- s'il y a peu de copeaux avec des pièces fines ou des surfaces minces,
- avec des masques de poussières.

3.3.2 Dégauchisser des pièces

DANGER!
Vous pouvez vous blesser gravement au couteau tourante ! Couvrez donc la partie du couteau avec le profil de recouvrement celui par l'objet lui-même n'est pas couvert. Adaptez précisément le profil de recouvrement aux mesures de l'objet.
- Ne touchez jamais en la conduite d'un objet avec les mains sous le profil de recouvrement !
- utilisez une aide de conduite, si vous voulez dégauchisser les plus petits objets, celui avec une distance de sécurité suffisante .
- utilisez une conduite si vous travaillez sur des pièces minces afin de tenir distance du couteau.
- utilisez un support- comme un pe. convoyeur -, afin que des grands objets ne perdent pas l'équilibre.
- Ne retournez pas l'objet si la protection du couteau est ouverte!
- Utilisez une aspiration et la cire selon le besoin, afin que des objets glissent facilement sur ceux la table de livraison et d'admission.
- Prenez la position de travail correcte au côté du commutateur.
- Ajustez le butée.
- Ajustez l'épaisseur avec la vis.

Alle Rechte vorbehalten © 2004 Holzstar Holzbearbeitungsmaschinen

INFORMATION

La machine peut prendre 3 mm au maximum par passage. Ne faites ça que quand :

- avec des couteaux très pointus,
- avec des bois doux,
- si la largeur maximale n'est pas utilisée.

Autrement, le danger, existe que la machine est surchargé. Travaillez un objet le mieux dans plusieurs phases, jusqu'à ce que l'épaisseur souhaitée soit atteinte.

- Mettre la pièce contre le butée si un butée est exigé.
  - En rabotant de côtés, pousser latéralement le profil de recouvrement à l'objet.

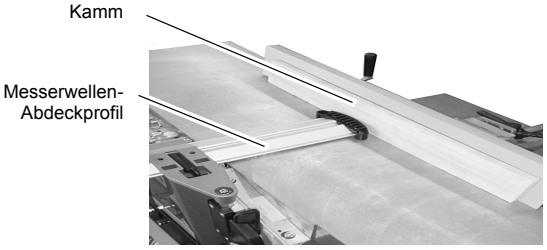

Img. 3-6: Messerwellen-Abdeckprofil seitlich

  - En rabotant du travers abaisser d'en haut.le profil de recouvrement sur l'objet.

Img. 3-7: Messerwellen-Abdeckprofil von oben

- Placez à gauche le commutateur de choix pour le rabotage directement.

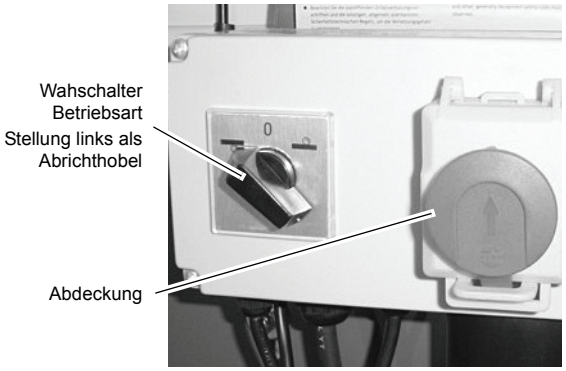

Img. 3-8: Bedienfeld

- Pousser l'objet correctement sur la table d'admission. Gardez les doigts fermés et poussez la pièce avec la main.
- Mettre le moteur hors circuit, si on ne doit pas directement continuer à travailler.

F

Alle Rechte vorbehalten © 2004 Holzstar Holzbearbeitungsmaschinen

3.3.3 Utilisation comme raboteuse d'épaisseur

Raboter la surface supérieur d'une pièce de bois afin de la rendre plus fine.

- L'objet est conduit par la machine vers l'intérieur.
- L'objet est travaillé sur la surface supérieure.
- La direction des mouvements est différent du dégauchissement.

Dimensions des objets		
Longueur	Largeur	Hauteur
Min. 200mm	-	min. 4mm
Pour les pièces supérieures à 1500mm il faut un support de pièce.	max. 260mm	max. 160mm

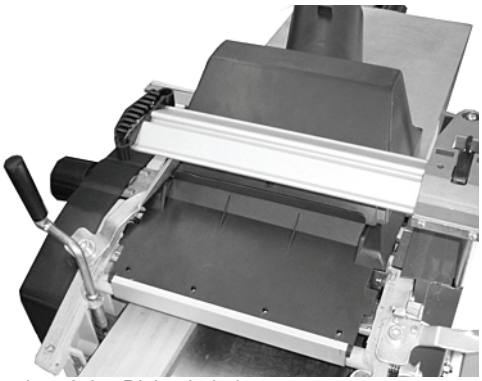

Img.3-9: Dickenhobeln

DANGER!
Lors de toutes activités sur la raboteuse, toujours retirer la prise.

- Diriger les leviers de serrage vers l'extérieur

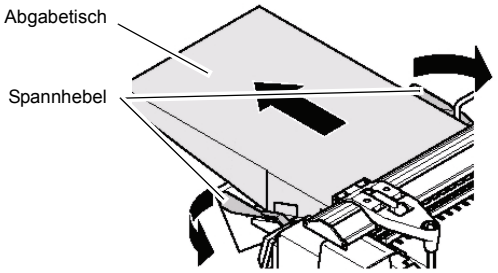

Img.3-10: Abgabetisch

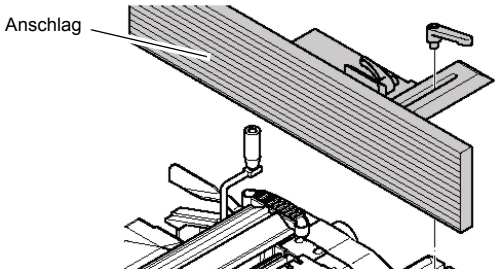

Img.3-11: Anschlag

- Pousser tout à fait vers le haut et tout à fait à l'extérieur le profil de recouvrement de vague de mesureur.

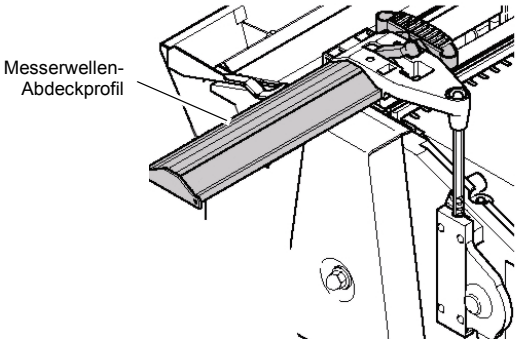

Img.3-12: Messerwellen-Abdeckprofil

F

Alle Rechte vorbehalten © 2004 Holzstar Holzbearbeitungsmaschinen

- Mettre la soupape dans le profil pour la confirmation et attacher avec les quatre hélices. Voir aussi plus loin.

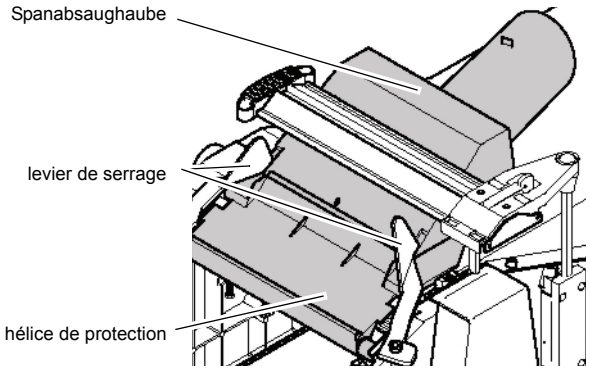

Img.3-13: Spanabsaughaube auf Spanauswurfhaube

DANGER!
Lors de rabotage d'épaisseur, les hélices de protection offrent une couverture pour les couteaux. Ceux ci doivent être correctement fixés.

AVERTISSEMENT!
Certains sortes de poussières de bois peuvent provoquer un cancer lors de sa respiration. Travailler dans un environnement fermé requiert une bonne installation d'aspiration.

- Adapté pour les diamètres de sortie de la machine (100mm)
- Volume d'air ≥ 550 m³/h
- sous pression à l'échappement de la machine ≥ 740 Pa
- vitesse de l'air à l'échappement de la machine ≥ 20 m/s

ATTENTION!
L'utilisation de la machine sans système d'aspiration est seulement permis :
- à l'extérieur,
- lors qu'il y a très peu de copeaux en utilisant des pièces de bois très peu épaisses
- lors du travail avec un masque de protection anti-poussières

3.3.4 Raboter les objets

DANGER!
Il existe le danger d'entrée par les rouleaux de conduits rotatifs ! Tenez une distance suffisante de l'intérieur de la machine.

- Faire attention que la pèce ne reste pas coincé dans la machine, il y a danger de retour dans ces cas là ou de dommages.
- Retirez les pièces de l'appareil lorsque le moteur est complètement silencieux et que la prise est retirée.
- Raboter au maximum 2 pièces en une fois.
- Utilisez si nécessaire une aspiration pour les copeaux de bois et une pièce de manière à ce que les morveuax de bois peuvent glisser facilement.

F

Alle Rechte vorbehalten © 2004 Holzstar Holzbearbeitungsmaschinen

INFORMATION

La roboteuse peut raboter sur la partie supérieure avec un maximum de 4mm par passage. Cela peut être exploité :

- avec des couteaux aiguisés,
- avec du bois doux,
- avec la largeur maximale respectée.

Dans les autres cas, un danger peut survenir à la machine.

- Mettez l'interrupteur en position de droite lors du rabotage sur la partie extérieure puis actionner l'intérrupteur ON/OFF.
- Introduisez la pièce lentement et de manière allongée correctement tête vers le l'entrée de la machine. La pièce sera automatiquement aspiré.
- Diriger la pièce de manière droite. (couchée)
- Eteindre le moteur si on n'utilise pas la machine immédiatement.

Img.3-14: Fläche nicht parallel

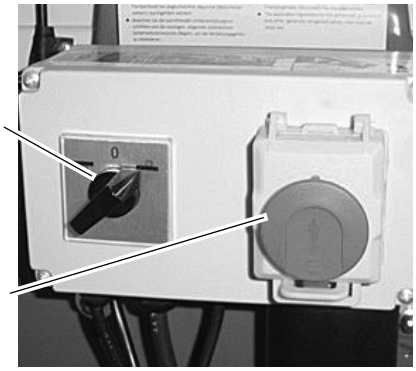

F

Alle Rechte vorbehalten © 2004 Holzstar Holzbearbeitungsmaschinen

F

Alle Rechte vorbehalten © 2004 Holzstar Holzbearbeitungsmaschinen

4 Dysfonctionnements

ATTENTION!

Avant de resoudre le dysfonctionnement

- **Déconnectez la machine.**
- **Retirez la prise.**
- **Attentez jusque l'axe du couteau s'est arrêté.**

Dysfonctionnement	Causes/ effêts possibles	Solutions
Moteur ne tourne pas	• Pas de courant • Le relais de basse tension à été activé par l'absence du courant • Moteur surchaufée par couteaux emoussés, surchargemnt, topr de coupeaux dans la boîte	• Contrôler le cable,, prise,, boîte de courant, fusfusible • Redémarrer • Enlever la cause de u surchauffemnt, laissez refroidir la machine pendant uelques minutes et redémarrer
Pas de puissance	• Couteaux émoussés • Courroie glisse	• Mettre de souteaux pointus • Tendre les courroies
Surface travillée trop rugueux	• Couteaux émoussés • Werkstück wurde gegen die Wuchs • La pièce contient trop dep de humidtéé	• Mettre de couteaux pointus • Enlever des copeaux • Secher la pièce
surface travailé plein de fente	• Couteaux émoussés • Hobelmesser durch Späne zugesetzt. • La pièce est travaillée contre les sens "Wuchs" • Trop de matériel qui est enlevé	• Mettre de couteaux pointus • Späne entfernen. • Enlever des copeaux • Travailler dans des étappes

F

Alle Rechte vorbehalten © 2004 Holzstar Holzbearbeitungsmaschinen

Maintenance

dans ce chapitre, vous trouverez les informations relatives aux opérations de maintenance, entretien et réparation.

AVERTISSEMENT !

Lisez et considérez les indications de sécurité de ce manuel avant le début de l'inspection, entretien ou dépannage.

Ne travaillez sur la dégauchisseuse qu'après avoir retirer l'alimentation. Retirez la prise heraus heraus.

Intervalle	ou?	Quoi?	Comment?
Mensuel	Réglage hauteur table	Huiler	Huiler légèrement les glissères avec l'huile d'entretien.
		Alignement	examiner l'alignement et évtl.. régler..
	Câble	Contrôler	Réexaminer sur des dégâts évtl.. laisser remplacer par un technicien qualifié.
Bei stumpfen Hobelmessern	Hobelmesser	Ausbauen	Des couteaux émoussés se subissent sensiblement: • performance réduite, un plus grand danger de recul, surcharge du moteur.

Avertissement!

Danger de coupe . portez des gantsde protection avec le changement des couteaux

Pour enlever le couteau :

- Retirez la prise
- Enlevez le butée
- Metttez la couverture des coutaux en haut et vers l'extérieur.
- Vissez les 4 vis au coutaux complètement vers le bas.
- Enlevez le règle de pression avec le couteau de l'axe..

Img.4-1: Couteau

- Nettoyez les surfaces du couteau et le règle..

AVERTISSEMENT !

N'utilisez pas de produits de nettoyage pour éliminer retards de résine éliminer, qui pouvez attaquer les parties de construction d'alliage léger. .La fermeté des parties de construction d'alliage léger peut être entravée.

Pour de couteaux émoussés	Couteaux	Montage	Si vous utilisez des couteaux qui sont affûtés de deux côtés, il suffit de tourner le couteau, si l'autre côté est suffissament aigu.

F

Alle Rechte vorbehalten © 2004 Holzstar Holzbearbeitungsmaschinen

Intervalle	ou?	Quoi?	Comment?

AVERTISSEMENT !

N'utilisez que des couteaux appropriés. Des couteaux inappropriés, ou mauvais montés, émoussés ou des couteaux endommagés peuvent se décoller et/ou augmenter sérieusement le danger de recul.

- Faites attention de changer toujours les dexu couteaux à la fois.
- Utilisez toujours des pièces d'origine.

Le montage des couteaux :

- Placez le couteau aigu sur le règle de pression. Les deux goupilles du règle doivent s'engrènent dan les deux trous du couteau .
- Placez le règle de pression ensemble avec le couteau dans l'axe. Faites attention que le couteau ne glisse pas des goupilles du règle de pression.

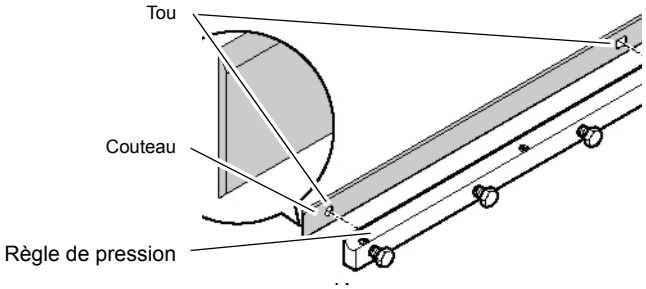

è
gle de pression

- Dévissez les quatres vis du règle de pression, jusque le règle et le couteau se laisse glisser vers l'axe.

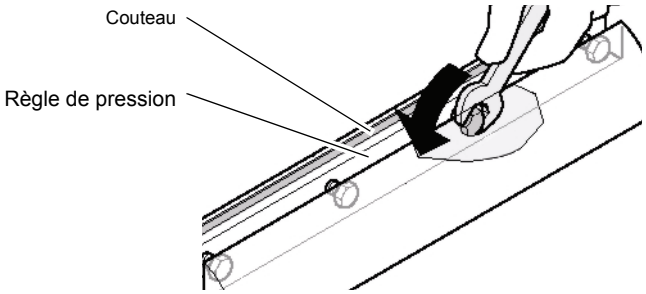

è
gle de pression

- Pour contrôler la projection des mesureurs, il y a deux possibilités:
  - Avec la moule de règlage (celle doit être livré selon les consignes pour la prévention des accidents).
  - Placez la moule sur l'axe comme montré sur le dessin.
    Le couteau doit toucher la moule.

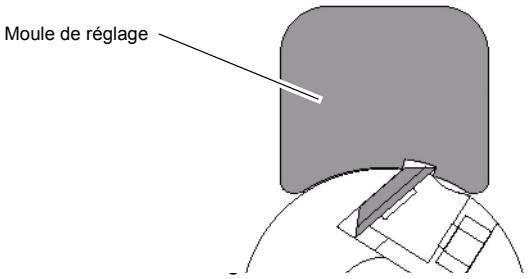

E
instell-Lehre

  - La contrôle avec la moule doit s'effectuer à chaque couteau et aux dex côtés. Si vous utiliseze une règle de mesure au lieu de la moul, mettez le règle sur le couteau. Le réglage du couteau est correct si le règle peut être déplacé de 4 à 6 mm. Le contrôle doit être fait à chaque côté.
- Pour fixer, devissez les quatre vis au règle de pression complètement. Pour éviter que le règle de pression se contracte, commencez avec le vis au milieu.

AVERTISSEMENT !

Ne pas rallonger l'outil utilisé pour fixer les vis. Ne pas taper sur l'outil pour fixer les vis.

- Remmettez la courverture dans la position d'origine en remettez le butée.
-
-
-
-

F

Alle Rechte vorbehalten © 2004 Holzstar Holzbearbeitungsmaschinen

Intervalle	ou?	Quoi?	Comment?
Mensuel	**Boîte** avance	arroser	

- Retirez la prise
- Démontez la protection de la boîte d'engrenage
- Enlevez la poussière et des éclats à l'aide d'un aspirateur ou une brosse.
- Graissez légèrement la chaîne et les rouleaux. N'utilsez pas de huile mais un spray d'entretien.
- Montez à nouveau la protection de boîte d'engrenage.

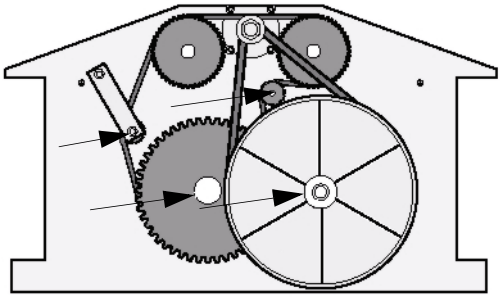

V
Boîte d'avance

Mensuel	Avance	Courroie d'avance	

- Retirez la prise.
- Démontez le couvercle de courroie.
- Contrôlez la tension de courroie avec les pouces. Le courroie se laissent pousser à maximum 1 mm vers l'arrière.

Si les courroies doivent être tendus :

- Déserrez les vis de la fixation du moteur plus au moins un tour.
- Pressez le moteur vers le bas pour tendre le courroie. .

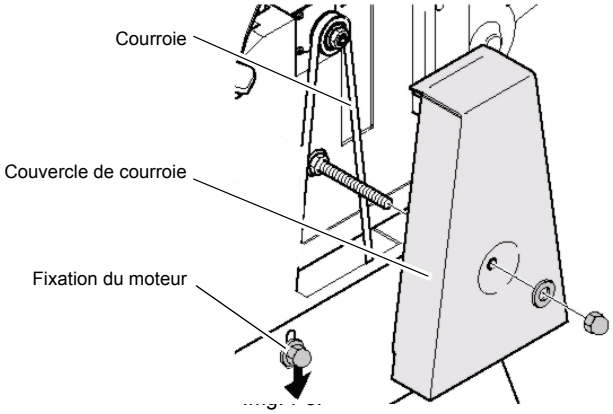

A
Courroies

- Si la tension de courroie est correct, reserrez les vis.
- Si nécessaire, enlevez la poussière et les éclats avec un aspirateur ou une brosse.
- Remontez la couverture de courroie.

Mensuel	Raboteuse	Nettoyer et entretien	Enlever la poussière et éclats à l'aide d'un aspirateur ou une brosse au: • Axe du couteau, • Réglage d'hauteur de la couverture de l'axe, • Réglage d'hauteur de la table, • engrenages de l'avance Graisser légèrement les pièces avec un spray d'entretien. Ne pas utiliser de l'huile. • Réglage d'hauteur de la couverture de l'axe, • Réglage d'hauteur de la table, Prévoir les tabels d'une couche fine de cire.

F

Alle Rechte vorbehalten © 2004 Holzstar Holzbearbeitungsmaschinen

INFORMATION!

Le moteur est libre d'entretien

4.1 Schéma électrique

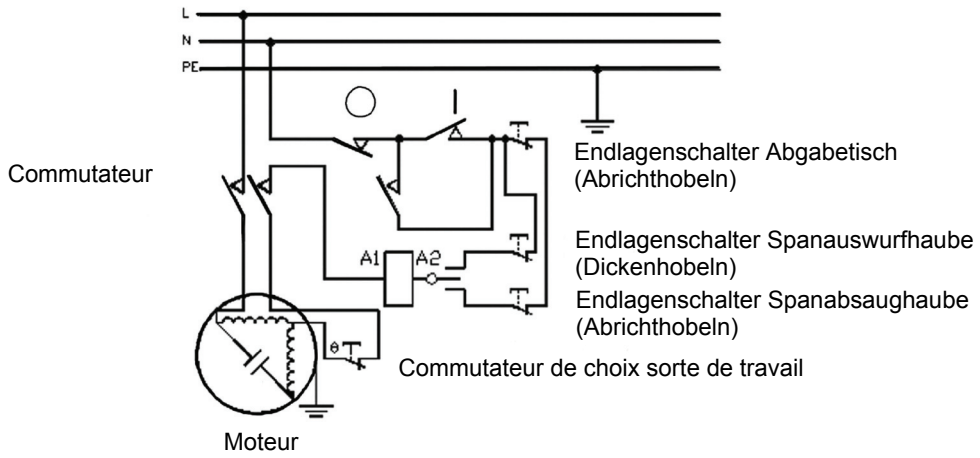

4.2 Réparation

Pour toute réparation, contactez un technicien de service après-vente de la société Holzkraft Holzbearbeitungsmaschinen GmbH ou votre importateur.
Si vous avez du personnel qualifié, assurez-vous qu'il suive scrupuleusement les consignes de ce manuel. La société Holzkraft Holzbearbeitungsmaschinen GmbH ou son revendeur n'assurent aucune responsabilité et garantie pour des dégâts ou perturbations au sein de l'entreprise ayant pour origine l'inobservation de ce manuel d'utilisation. Pour les réparations, utilisez toujours des outils irréprochables et uniquement des pièces de rechange d'origine de la société Holzkraft Holzbearbeitungsmaschinen GmbH.

F

Alle Rechte vorbehalten © 2004 Holzstar Holzbearbeitungsmaschinen

5 Pièces détachées

5.1 Vue éclatée 1 de 3

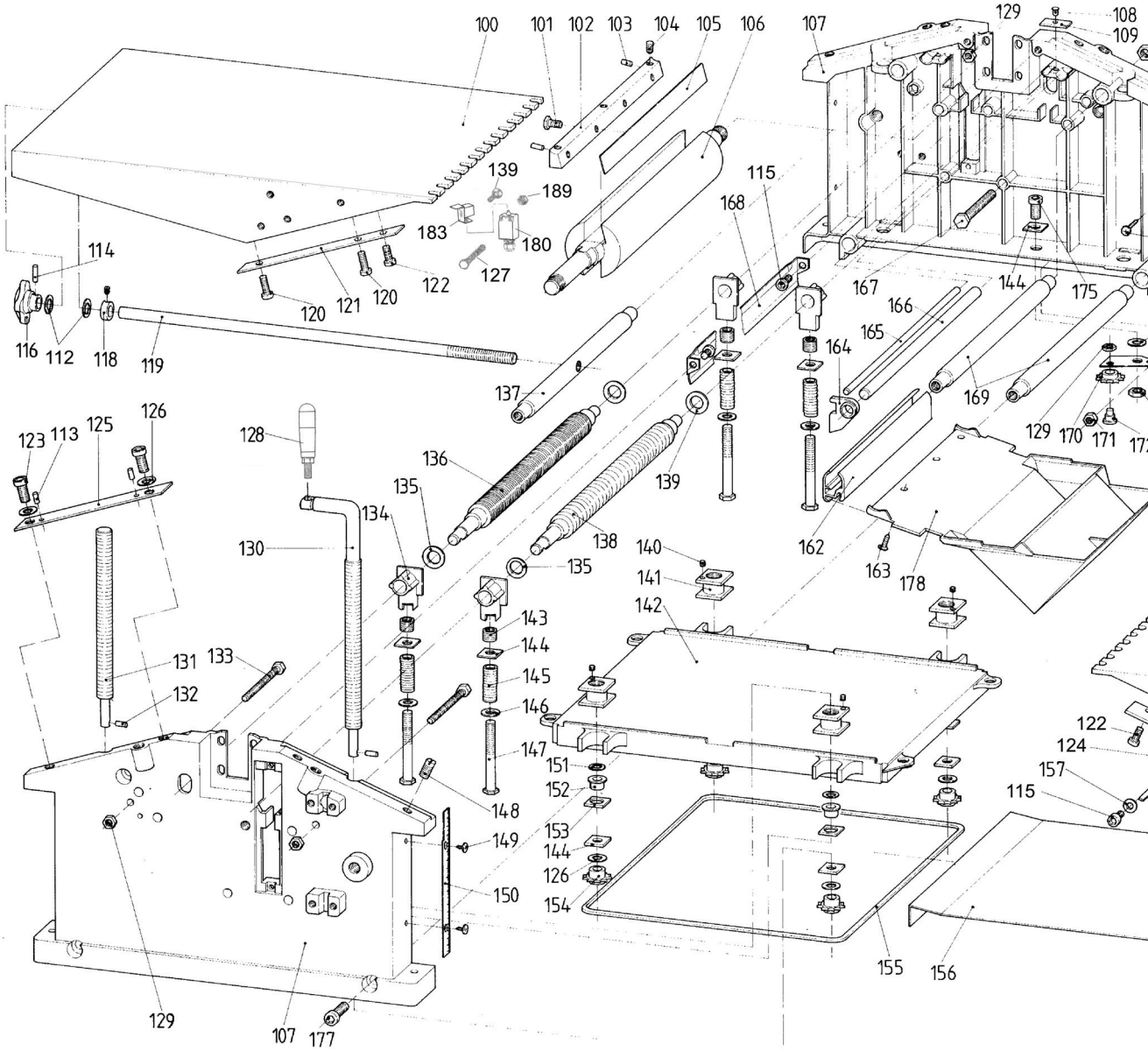

Img.5-1: ADH 260 Vue éclatée 1

F

© 2004 Holzstar Holzbearbeitungsmaschinen
vorbehalten

5.2 Vue éclatée 2 de 3

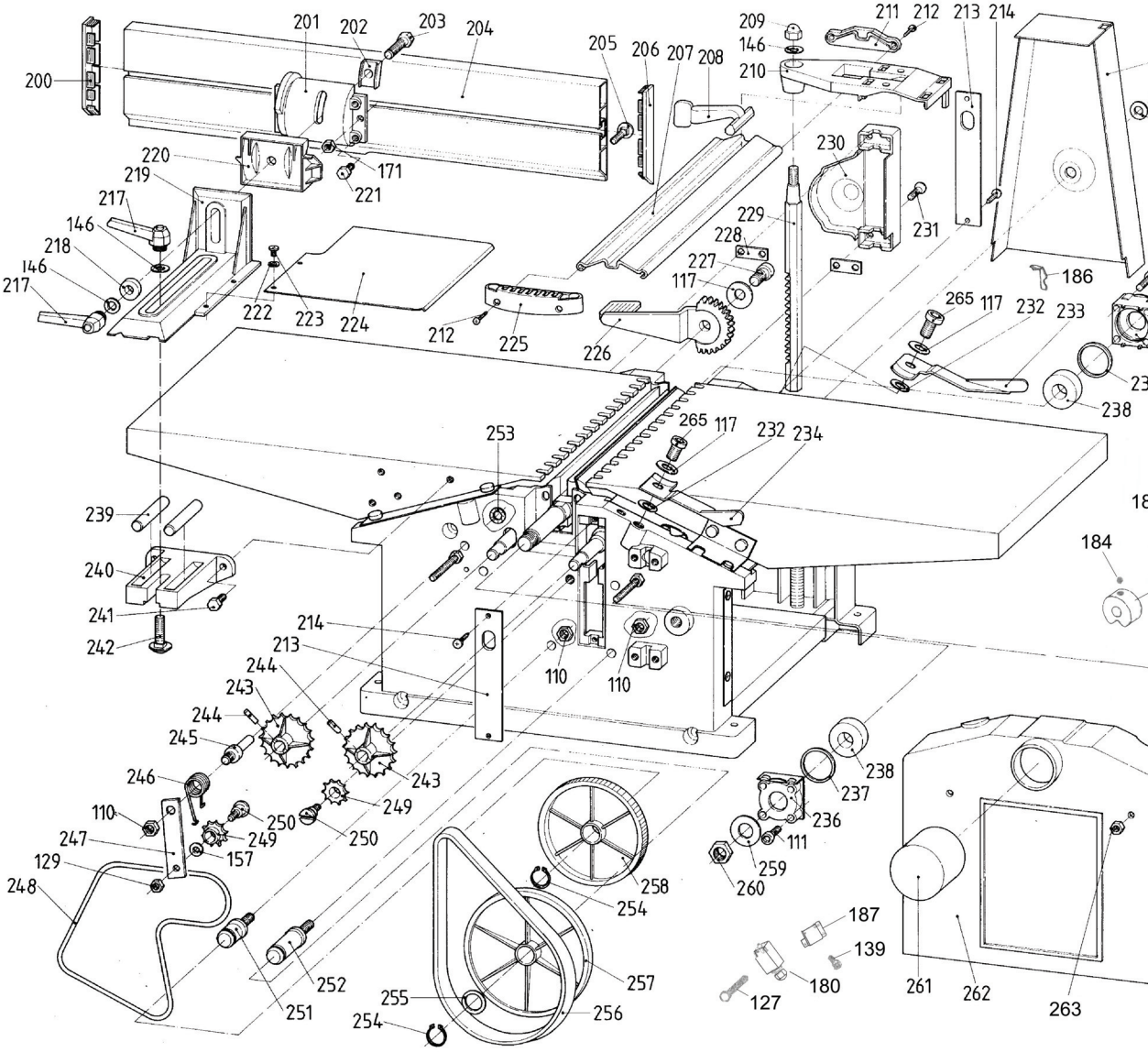

Img.5-2: ADH 260 Vue eclatee 2

Alle Rechte vorbehalten © 2004 Holzstar Holzbearbeitungsmaschinen

5.3 Vue éclatée 3 de 3

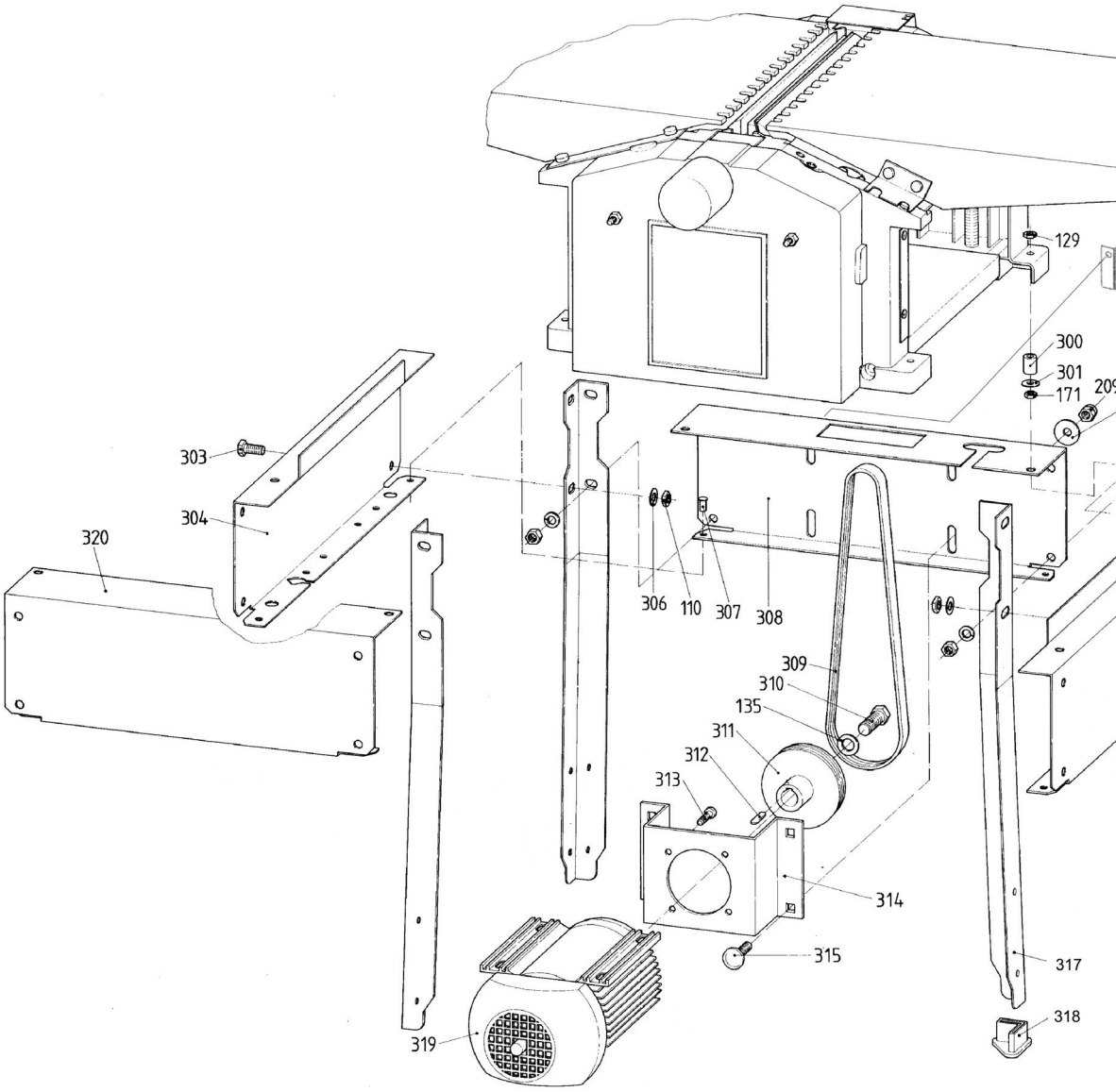

Img.5-3: ADH 260 Ersatzteilzeichnung 3

© 2004 Holzstar Holzbearbeitungsmaschinen vorbehalten

5.4 Pièces détachées

Pos.	Désignation	Grand	Code
100	Abdichtplatte gehärtet	286x500	0 5903260 100
101	Spannschraube	M6x11	0 5903260 101
102	Messerspannschiene Streif-enmesser		0 5903260 102
103	Messerandruckschiene vor-mont, Einwegmesser		0 5903260 103
104	Messereinstellschraube	M6x8	0 5903260 104
105	Streifenhobelmesser	20x3x260/ 18,6x1x260	0 5903260 105
106	Messerwelle	63x440	0 5903260 106
107	Seitenteil Nr.3		0 5903260 107
108	Blindniet Flachrundkopf	M5x12	0 5903260 108
109	Rechteckscheibe		0 5903260 109
110	Sechskantmutter verz.	M8	0 5903260 110
111	Zylinderschraube verz.,mit Innen-6kt.	M6x28	0 5903260 111
112	Scheibe verz.	Ø10	0 5903260 112
113	Pin roll	4x10	0 5903260 113
114	Spannstift	4x16	0 5903260 114
115	Sechskantschraube	M6x12	0 5903260 115
116	Kreuzgriff		0 5903260 116
117	Tellerfeder	23x10,2,x0,9	0 5903260 117
118	Stellring verz.	Ø11	0 5903260 118
119	Gewindestange	450	0 5903260 119
120	Zylinderschraube verz., mit Innen6kt	M6x16	0 5903260 120
121	Unterlegleiste	4x22x190	0 5903260 121
122	Zylinderschraube verz., mit Innen6kt	M6x12	0 5903260 122
123	Zylinderschraube verz., mit Innen6kt	M8x16	0 5903260 123
124	Senkkopfschraube	M6x12	0 5903260 124
125	Überdeckleiste	4x25x180	0 5903260 125
126	Tellerfeder	16,0x8,2x0,6	0 5903260 126
127	Zylinderschraube verz., mit Schlitz	M4x30	0 5903260 127
128	Griff		0 5903260 128
129	Sechskantmutter verz.	M6	0 5903260 129
130	Gewindestange, verlängert	T14x3x365	0 5903260 130
131	Gewindestange, kurz	T14x3x228	0 5903260 131
132	Zylinderkerbstift	3x16	0 5903260 132
133	Sechskantschraube verz.	M6x80	0 5903260 133
134	Gleitstück		0 5903260 134
135	Scheibe verz.	Ø12	0 5903260 135
136	Druckwalze gummiert		0 5903260 136
137	Distanzwelle m. Gew. Quer-bohrung	Ø20x295	0 5903260 137
138	Druckwalze, grob		0 5903260 138
139	Passscheibe verz.	M4x10	0 5903260 139
140	Gewindestift m. IS Kegelk.	M5	0 5903260 140
141	Stellmutter	T14x3	0 5903260 141
142	Dickenplatte		0 5903260 142
143	Spred- Sert. Gewindeinsatz		0 5903260 143
144	Ausgleichsscheibe m. Bohrung	22x22	0 5903260 144
145	Druckfeder		0 5903260 145
146	Scheibe verz.	Ø8	0 5903260 146
147	Sechskantschraube verz.	M8x80	0 5903260 147

F

Alle Rechte vorbehalten © 2004 Holzstar Holzbearbeitungsmaschinen

Pos.	Désignation	Grand	Code
148	Schaftschraube verz. Scotch-Grip-Besch.	M8x16	0 5903260 148
149	Linsenblechschraube verz.	M4x8	0 5903260 149
150	Aufkleber MM-Skala		0 5903260 150
151	Passscheibe verz.	8x14x1,0	0 5903260 151
152	Spindelbuchse	Ø16x10	0 5903260 152
153	Ausgleichsscheibe m. Bohrung	22x22	0 5903260 153
154	Kettenrad		0 5903260 154
155	Rollenkette, 210 Glieder		0 5903260 155
156	Abdeckblech für Kette	1,5x259x415	0 5903260 156
157	Scheibe verz.	Ø6	0 5903260 157
158	Justierwinkel links+rechts	2x52x48	0 5903260 158
159	Führungsleiste links	4x22x190	0 5903260 159
160	Gewindestift m. IS Kegelk.	M6x8	0 5903260 160
161	Führungsleiste rechts		0 5903260 161
162	Spannhaubenprofil	258	0 5903260 162
163	Linsenblechschraube m. Kreuzschl. verz.	ST 4,8x13	0 5903260 163
164	Rückschlagsicherung		0 5903260 164
165	Zusatzstange	Ø6x286	0 5903260 165
166	Rückschlagstange	Ø10,70x286	0 5903260 166
167	Sechskantschraube verz.	M8x80	0 5903260 167
168	Spannleitblech		0 5903260 168
169	Distanzwelle	20x295	0 5903260 169
170	Kettenspannrad		0 5903260 170
171	Sechskantmutter verz., selb-stsichernd	M6	0 5903260 171
172	Gewindebolzen	13x22	0 5903260 172
173	Kettenspannblech	2,5x25x84	0 5903260 173
174	Spannabsaughaube HC	100mm / 4" Durchmesser	0 5903260 174
175	Zylinderschraube verz., m. Innen-6kt.	M8x25	0 5903260 175
176	Linsenblechschraube verz. m. Krzsz.	M5x8	0 5903260 176
177	Zylinderschraube verz., m. Innen-6kt.	M8x25	0 5903260 177
178	Spannauswurfhaube	ABS	0 5903260 178
179	Distanzwelle		0 5903260 179
180	Sicherheitsschalter		0 5903260 180
181	Feder		0 5903260 181
182	Konischer Deckel		0 5903260 182
183	Schalterblech		0 5903260 183
184	Schraube	M6x8	0 5903260 184
185	Nocken		0 5903260 185
186	Blech		0 5903260 186
187	Halterung Schalter		0 5903260 187
188	Block		0 5903260 188
189	Sechskantmutter	M4	0 5903260 189
190	Linsenkopfschraube mit Kreuzschlitz	M5x8	0 5903260 190
200	Verschlussklappe rechts		0 5903260 200
201	Anschlagsegment		0 5903260 201
202	Gleitsegment für Anschlag		0 5903260 202
203	Sechskantschraube verz.	M8x50	0 5903260 203
204	Anschlaglineal	600	0 5903260 204
205	Flachrundschraube verz., mit Vierkantansatz	M6x20	0 5903260 205
206	Verschlussklappe links		0 5903260 206
207	Messerwellenabdeckung	80x360	0 5903260 207

F

Alle Rechte vorbehalten © 2004 Holzstar Holzbearbeitungsmaschinen

Pos.	Désignation	Grand	Code
208	Klemmhebel für Varioab-deckung		0 5903260 208
209	Hutmutter verz.	M8	0 5903260 209
210	Halter für Messerwellenab-deckung		0 5903260 210
211	Endkappe für Abdeckprofil		0 5903260 211
212	Senkblechschraube verz., m. Krzsz	ST 3,5x13	0 5903260 212
213	Seitenteildeckel	1,8x30x153	0 5903260 213
214	Linsenkopfschraube	M4x8	0 5903260 214
215	Keilriemenschutz		0 5903260 215
216	Scheibe verz.	Ø8	0 5903260 216
217	Klemmhebel m. Innengewinde	M8	0 5903260 217
218	Kunststoffscheibe	Ø20x Ø8x6	0 5903260 218
219	Anschlagwinkelstück		0 5903260 219
220	Führungssegment		0 5903260 220
221	Sechskantmutter verz., selb-stsichernd	M6x16	0 5903260 221
222	Scheibe verz.	Ø4	0 5903260 222
223	Linsenschraube	M4x8	0 5903260 223
224	Abdeckblech für Anschlag	1,5x190x190	0 5903260 224
225	Andruckklappe		0 5903260 225
226	Verstellhebelrad		0 5903260 226
227	Zylinderschraube verz. m. Innen-6kt	M10x16	0 5903260 227
228	Andruckeinlage		0 5903260 228
229	Verstellstange	SW 14x285	0 5903260 229
230	Abdeckklappe-Verstellhebel-rad		0 5903260 230
231	Linsensenkschraube Scotch- Grip-Besch.	M6x20	0 5903260 231
232	Passscheibe verz.		0 5903260 232
2332	Spannhebel rechts (schwer)		0 5903260 2332
234	Spannhebel links (schwer)		0 5903260 234
235	Keilrillenscheibe		0 5903260 235
236	Lagerschale		0 5903260 236
237	O- Ring	Ø 40x2,65	0 5903260 237
238	Rillenkugellager		0 5903260 238
239	Anschlagführungswelle	Ø10x75	0 5903260 239
240	Anschlaghalterung		0 5903260 240
241	Sechskantschraube verz.	M6x20	0 5903260 241
242	Flachrundschraube verz. m. Vierkantansatz	M8x40	0 5903260 242
243	Antriebskettenrad		0 5903260 243
244	Spannhülse	4x20	0 5903260 244
245	Bolzen Kettenspanner		0 5903260 245
246	Drehfeder		0 5903260 246
247	Kettenspanner	4x20x90	0 5903260 247
248	Rollenkette, 74 Glieder		0 5903260 248
249	Umlenkkettenrad		0 5903260 249
250	Gewindebolzen, m. Schraubensicherung	Ø14x20	0 5903260 250
251	Bolzen, kurz	Ø20x64,5	0 5903260 251
252	Bolzen, lang	Ø20x87	0 5903260 252
253	Kappe	Ø8	0 5903260 253
254	Sicherungsring außen (für Wellen)	16x1,0	0 5903260 254
255	Passscheibe verz.	16x22x1,0	0 5903260 255
256	Antriebsriemen HC		0 5903260 256
257	Flachriemenscheibe		0 5903260 257

F

Alle Rechte vorbehalten © 2004 Holzstar Holzbearbeitungsmaschinen

Pos.	Désignation	Grand	Code
258	Zahnrad		0 5903260 258
259	Tellerfeder	34,0x12,3x1,0	0 5903260 259
260	Sechskantmutter verz.	M12x1,25	0 5903260 260
261	Kappe für Schutzhaube		0 5903260 261
262	Schutzhaube		0 5903260 262
263	Hutmutter	M6	0 5903260 263
264	Sechskantschraube	M14x1,5	0 5903260 264
265	Inbusschraube	M10x16	0 5903260 265
300	Distanzhülse	Ø6/ Ø15x18	0 5903260 300
301	Scheibe verz.	B 6,4	0 5903260 301
302	Traggriff		0 5903260 302
303	Sechskantschraube verz.	M8x16	0 5903260 303
304	Seitenteil neutral		0 5903260 304
305	Sechskantschraube verz.	M6x40	0 5903260 305
306	Fächerscheibe verz.	Ø8	0 5903260 306
307	Blindniet (Flachrundkopf)	5x8	0 5903260 307
308	Frontteil vorn		0 5903260 308
309	Rippenband	5 PJ 864	0 5903260 309
310	Sechskantschraube verz.	M8x20	0 5903260 310
311	Keilrillenscheibe	5 Jx90	0 5903260 311
312	Passfeder	A 6x30	0 5903260 312
313	Zylinderschraube verz. m. Innen-6kt	M6 x16	0 5903260 313
314	Motorträger		0 5903260 314
315	Flachrundschraube verz., m. Vierkantansatz	M8 x16	0 5903260 315
316	Kondensator		0 5903260 316
317	Fuß		0 5903260 317
318	Fußprofil	Ø 8x Ø24x2	0 5903260 318
319	Motor		0 5903260 319
320	Frontteil Rückseite		0 5903260 320

F

Alle Rechte vorbehalten © 2004 Holzstar Holzbearbeitungsmaschinen

6 Données techniques

Moteur	Courant altérnatif 230 V , 2 KW , 50 Hz
Fusible	16 A
Protection	IP 54
Vitesse Moteur Couteau	 2800 min^{-1} 6500 min^{-1}
max. capacité de coupe	3 mm
Dia	63 mm
Vitesse max dégauchisser	5 m/min
Poids	66,5 kg
Dimensions piiece max. Largeur max. Höhe beim Dickenhobeln Dickentischlänge Gesamtlänge der Abrichttische	 260 mm 160 mm 400 mm 1000 mm
Arbeitsplatzbezogener Emissionswert nach DIN 45635	76 dB (A)
Schall-Leistungspegel nach DIN 45635 Leerlauf Emission	 93 dB (A) 96 dB (A)

INFORMATION

Il est important de prendre en considération la durée d'exposition au bruit, ainsi que l'environnement de travail auquel peut être soumis l'opérateur (bruits générés par d'autres machines dans l'atelier par exemple). Dans ce cas, nous vous recommandons le port d'un casque.

F

Alle Rechte vorbehalten © 2004 Holzstar Holzbearbeitungsmaschinen

CE déclaration de conformité

Le fabricant	Holzstar Holzbearbeitungsmaschinen Dr.-Robert-Pfleger-Str. 26 D-96103 Hallstadt

Déclare par le présent certificat que le produit,

Type d'appareil :	Dégauchisseuse-raboteuse
Désignation de la machine :	ADH 260
Normes CE-correspondants :	
Norme machine	89/392/ EG
Normes electricité tension basse	73/23/EG
Normes EMV	89/336/EG

Répond aux normes générales caractirisées-y compris celles dont la date correspond aux modifications en vigueur.

Au maintien de la conformité les normes harmonisées ci-dessous et les normes applicables sont:

DIN EN 60204-1: Sécurité machines électriques - Equipement électriques des machines - exigences génerales

prEN 61029-2-3 : Sécurité machines électriques portables - Exigeances spéciales pour raboteuse et dégauchisseuse

DIN EN 294: Sicherheit von Maschinen: Sicherheitsabstände gegen das Erreichen von Gefahrstellen mit den oberen Gliedmaßen; Deutsche Fassung EN 294:1992

EN 62079: Erstellen von Anleitungen - Gliederung, Inhalt und Darstellung (IEC 62079:2001)

La contrôle d' un échantillion est excécutée par:

TÜV-Rheinland, Am Grauen Stein, D-51105 Köln

Nummer der Baumusterprüfbescheinigung: BM 2010711 01

F

Kilian Stürmer

Hallstadt, le 3. octobre 2004

Alle Rechte vorbehalten © 2004 Holzstar Holzbearbeitungsmaschinen

All rights reserved © 2004 Holzstar Holzbearbeitungsmaschinen

Der Inhalt dieser Betriebsanleitung ist alleiniges Eigentum von Holzstar. Die Beschreibung wurde nach besten Wissen und Gewissen erstellt. Die Betriebsanleitung ist nur für den Betreiber und dessen Personal bestimmt. Kein Teil dieser Beschreibung darf ohne schriftliche Genehmigung von Holzstar, in welcher Form auch immer, vervielfältigt oder übermittelt werden.

Dr.-Robert-Pfleger-Str. 26

D-96103 Hallstadt

info@stuermer-maschinen.de

+49 (0) 951 -96555-0
+49 (0) 951 -96555-55

All rights reserved © 2004 Holzstar Holzbearbeitungsmaschinen