MW TOOLS

MANUEL DE L'UTILISATEUR DE L'INVERTEUR-GÉNÉRATEUR

Modèle： BGI85E

Merci d'avoir choisi un générateur à inverseur.

Ce manuel traite de l'utilisation et de l'entretien corrects de l'appareil. Avant d'utiliser l'appareil, veuillez le lire attentivement, ce qui vous permettra d'obtenir de bons résultats.

Toutes les données techniques et tous les dessins de ce manuel sont conformes aux produits les plus récents au moment de la publication. En raison des révisions et autres changements, le contenu de ce manuel peut être légèrement différent de la situation réelle. Nous nous réservons le droit d'apporter des modifications à tout moment, sans préavis et sans encourir aucune obligation.

Les droits d'auteur de ce manuel d'instructions nous appartiennent. Aucune reproduction n'est autorisée sans notre accord écrit. Tous les droits sont réservés.

Ce manuel fait partie intégrante du groupe électrogène et sera revendu avec le groupe électrogène en cas de revente.

Sécurité Avertissement

Votre sécurité personnelle et celle des autres est très importante. Veuillez lire attentivement les avertissements de sécurité extrêmement importants que nous avons écrits dans le manuel et sur l'étiquette du groupe électrogène.

Les avertissements de sécurité peuvent vous alerter sur des dangers potentiels qui peuvent vous nuire ou nuire à d'autres personnes.

L'un de ces trois symboles figure devant l'avertissement de sécurité : "Danger", "Avertissement", "Avis" devant l'avertissement de sécurité. Détails ci-dessous :

DANGER

Si vous ne suivez pas les instructions, vous risquez de mettre votre vie en danger ou de vous blesser gravement.

WARNING

Si vous ne suivez pas les instructions, vous risquez de mettre votre vie en danger ou de vous blesser gravement.

NOTICE

Si vous ne suivez pas les instructions, vous serez légèrement blessé.

Si vous ne suivez pas les instructions, votre groupe électrogène et d'autres biens peuvent être endommagés.

Contenu

Avertissement de sécurité .....
Contenu.....
1. Instruction de sécurité.....
1.1 Spécifications de sécurité.....
1.2 Demande spéciale.....
2. Étiquette d'avertissement de sécurité.....
3. Identification des composants.....
3.1 Caractéristiques des composants.....
3.2 Panneau de contrôle .....
3.3 Modèle et numéro de série .....
4. Système de contrôle.....
4.1 Système d'alerte d'huile moteur (JAUNE).....
4.2 Témoin de surcharge (ROUGE).....
4.3 Voyant lumineux AC (VERT).....
4.4 Interrupteur ESC .....
4.5 Borne de terre.....
5. Préparation .....
5.1 Remplissage de carburant .....
5.2 Huile moteur .....
5.3 Robinet à essence.....
5.4 Valve de starter.....
5.5 Disjoncteur-protecteur CA .....
5.6 Borne de terre.....
6.Comment utiliser le générateur.....
6.1 Connexion à l'alimentation électrique domestique.....
6.2 Mise à la terre du générateur.....

6.3 Alimentation en courant alternatif.....
6.4. Utilisé à haute altitude.....
7. Démarrage du moteur.....
7.1 Préparation.....
7.2 Démarrage électrique.....
8. Arrêt du moteur.....
9. Entretien.....
9.1 Remplacement de l'huile moteur.....
9.2 Entretien du filtre à air.....
9.3 Bougie d'allumage.....
10. Stockage.....
11. Dépannage.....
12. Diagrammes électriques.....
13. Spécifications techniques.....

1. Sécurité Instruction

1.1 Spécifications de sécurité

Veuillez lire le manuel et vous familiariser avec lui avant de l'utiliser. La connaissance des procédures d'utilisation en toute sécurité des générateurs peut vous aider à éviter les accidents.

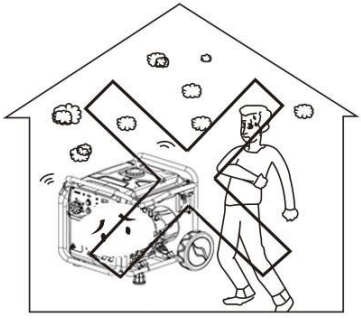	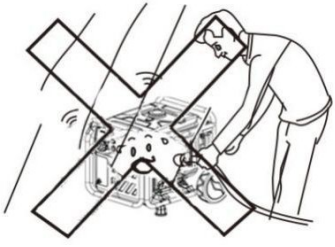
Ne l'utilisez pas à l'intérieur	Ne l'utilisez pas dans un environnement humide.
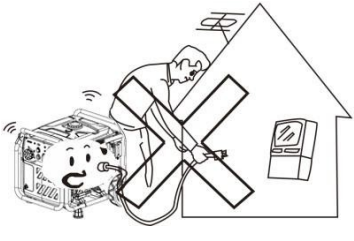	
Ne pas brancher directement sur des appareils ménagers.	Pas de fumée lors de l'ajout de carburant

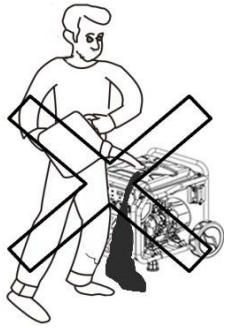	
Ne pas déverser de carburant lors du ravitaillement.	Arrêter le générateur avant de faire le plein de carburant.
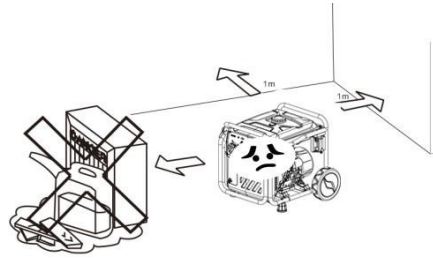	
Se tenir éloigné des produits inflammables d'au moins 1 mètre.	

1.2 Demande spéciale

- L'équipement électrique comprend les fils et les prises non exposés.
- Le disjoncteur de protection doit être adapté au générateur. Les paramètres et les performances de l'application doivent être totalement adaptés en cas de changement.
- Bien mis à la terre avant d'être utilisé
- Si vous avez besoin d'un fil de rallonge, il doit répondre aux exigences ci-dessous : 4mm2 , longueur maximale de 100m.

2. Avertissement de sécurité Label

Veuillez lire attentivement le manuel avant de l'utiliser.

Étiquette d'avertissement de sécurité

3. Composants Identification

1. Caractéristiques des composants

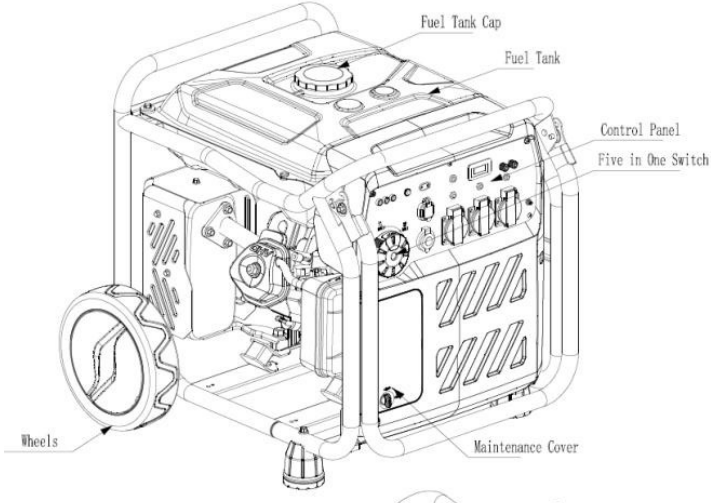

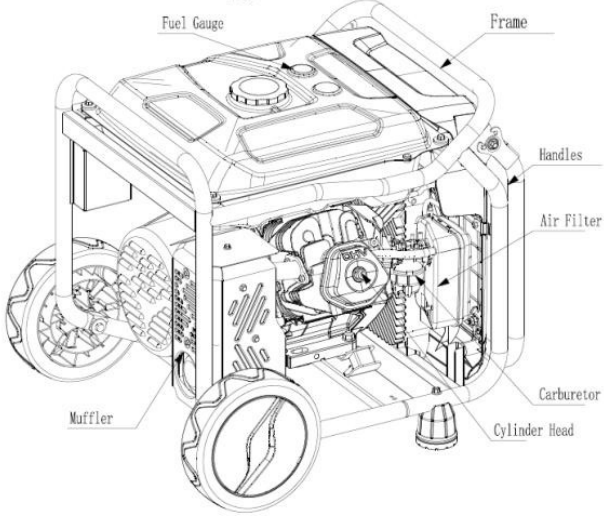

3.2 Panneau de contrôle

(L'usine ajustera le panneau en fonction des différentes configurations. Veuillez noter que les données peuvent être modifiées sans préavis.)

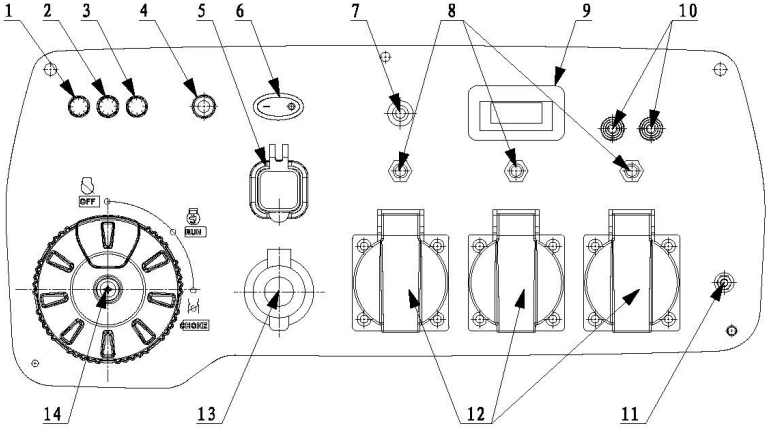

1	Témoin d'huile moteur	8	Protection contre les surcharges
2	Témoin de surcharge	9	Compteur numérique 3 en 1
3	Voyant AC	10	Prise parallèle
4	Bouton de réinitialisation	11	Borne de terre
5	USB à deux étages	12	Prise AC
6	Interrupteur ESC	13	Prise DC
7	Protecteur de surcharge DC	14	Interrupteur multifonction

3.3 Modèle et numéro de série

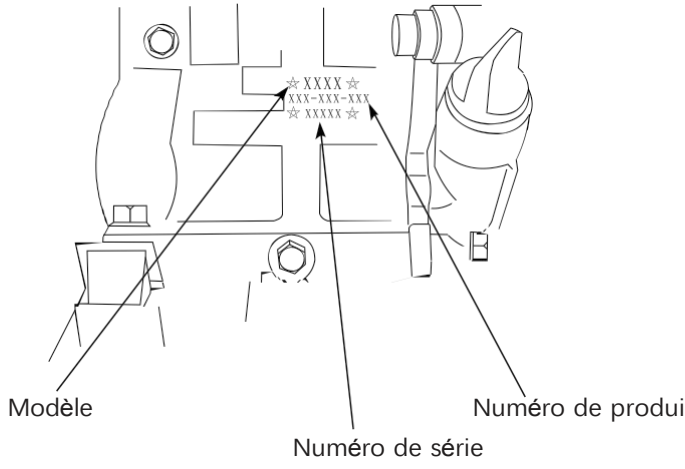

4. Contrôle Système

4.1 Système d'alerte d'huile moteur (JAUNE)

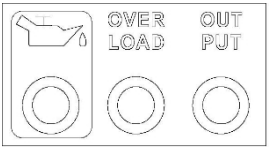

Le système de protection de l'huile moteur arrête automatiquement le moteur et les voyants d'huile moteur s'allument,

lorsque l'huile dans le carter est en dessous de la ligne de sécurité;

Remplir l'huile moteur jusqu'au niveau d'huile, il peut être redémarré.

NOTICE

Si le voyant d'alerte de l'huile moteur clignote pendant quelques secondes, cela signifie que la capacité d'huile est insuffisante. Faites le plein d'huile et redémarrez le moteur.

4.2 Témoin de surcharge (ROUGE)

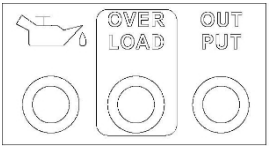

Lorsque le témoin de surcharge est allumé, le générateur détecte que la sortie de l'équipement électrique côté phase a été surchargée, ce qui entraîne une surchauffe du convertisseur ou une augmentation de la tension CA.

Le protecteur AC fonctionne alors et arrête le pour protéger le générateur et l'équipement qui s'y connecte. Le voyant AC (VERT) est éteint, mais le voyant de surcharge (ROUGE) est allumé, le moteur ne s'arrête pas de fonctionner.

Lorsque le voyant de surcharge est allumé et que le générateur ne produit rien, prenez les mesures suivantes :

1. Éteindre les appareils électriques connectés et arrêter le moteur.
2. Réduire la puissance totale de l'équipement électrique connecté dans la plage de puissance nominale.

3. Vérifier si l'entrée d'air froid est obstruée par des corps étrangers et si les pièces de contrôle concernées sont anormales. En cas de problème, le retirer immédiatement.

4. Redémarrer le moteur après le contrôle.

Remarque : Lors de l'utilisation d'un équipement électrique avec un courant de démarrage élevé (comme un compresseur ou une pompe à eau...), le voyant de surcharge peut clignoter pendant quelques secondes. Mais cela ne signifie pas qu'il y a des problèmes comme ceux mentionnés ci-dessus.

4.3 Voyant lumineux AC (VERT)

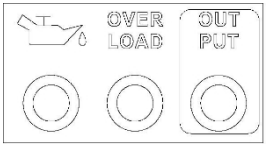

Le voyant AC s'allume lorsque le moteur démarre et conserve une puissance normale.

4.4 ESC Interrupteur

① "ON"

Lorsque l'interrupteur ESC est en position "ON", l'équipement contrôle la vitesse de rotation en fonction de la charge connectée, afin d'obtenir une bonne consommation de carburant et un faible niv

② "OFF" (ARRÊT)

Lorsque l'interrupteur ESC est en position "OFF", qu'il soit en position "OFF" ou en position "OFF", l'interrupteur ESC est en position "OFF".

En fonction de la charge, le moteur tourne également à une vitesse de rotation nominale.

(3600r/min)

AVIS : Comme le compresseur a besoin d'un courant de démarrage important, l'interrupteur ECO doit être éteint pendant l'utilisation du compresseur.

4.5 Masse Terminal

La borne de terre est connectée au fil de terre pour éviter les chocs électriques. Le générateur doit être relié à la terre pendant que le l'équipement électrique se connectant à la terre.

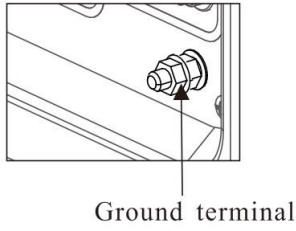

5. Préparation

5.1 Remplir Carburant

DANGER

- **Le carburant est inflammable et toxique. Veuillez lire attentivement les consignes de sécurité avant de faire le plein. (Voir page 6 pour plus de détails).**
- **Ne remplissez pas le réservoir avec trop de carburant, sinon le carburant débordera lorsque le réservoir sera chaud.**
- **Après avoir fait le plein, assurez-vous que le bouchon du réservoir est bien serré.**

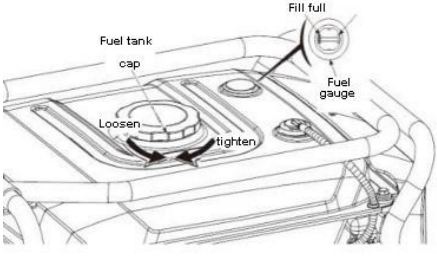

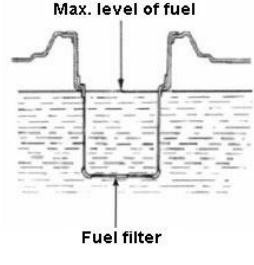

NOTICE

- Pour éviter d'endommager le boîtier extérieur en plastique, essuyez les résidus d'essence avec un chiffon propre et doux après avoir fait le plein.
- Vous devez utiliser de l'essence sans plomb. L'essence au plomb endommagerait les pièces internes du moteur.
  Type de carburant suggéré : essence sans plomb Capacité du réservoir de carburant : 20L

5.2 Huile moteur

NOTICE

Le générateur n'est pas injecté d'huile moteur lorsqu'il quitte l'usine. Ne le mettez pas en marche avant d'avoir injecté suffisamment d'huile moteur.

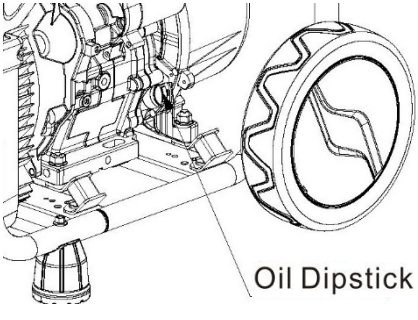

5.3 Carburant Robinet

Le robinet de carburant est un dispositif qui contrôle le flux de carburant du réservoir vers le carburateur. Veillez à ce qu'il soit sur la position "OFF" après avoir cessé de fonctionner.

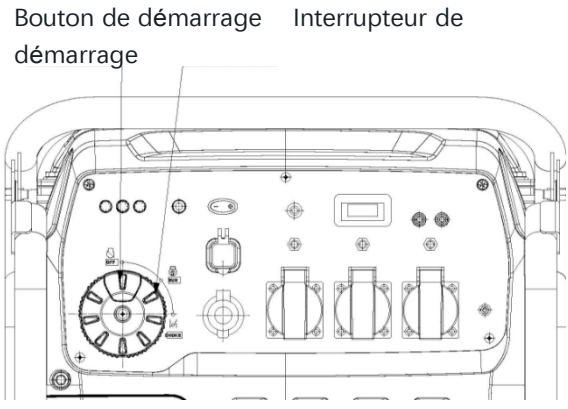

5.4 Choke Valve

Le starter est utilisé pour fournir un mélange riche en huile à un moteur à essence lorsque le moteur froid est démarré. Lorsque le moteur à essence froid démarre, il faut tourner le commutateur de démarrage pour placer le bouton de démarrage en position "START". Lorsque le moteur à essence démarre à chaud, le commutateur de démarrage est tourné pour placer le bouton de démarrage en position "RUN".

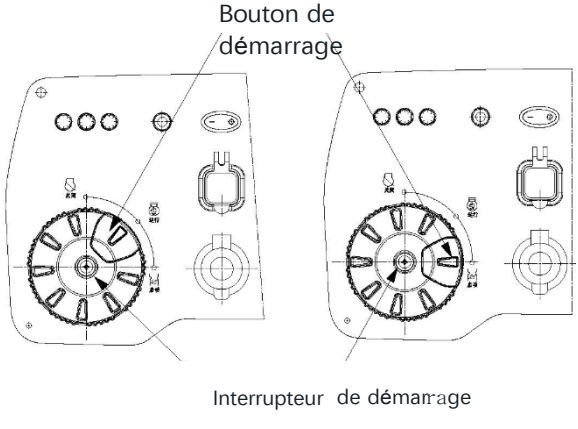

5.5 Disjoncteur AC Protector

Le courant de surcharge peut désactiver automatiquement le protecteur du disjoncteur. La charge raccourcie et la surcharge doivent être évitées. Si le disjoncteur se ferme automatiquement, il faut tester la charge avant de l'ouvrir.

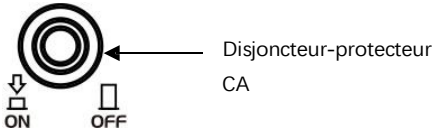

5.6 Borne de terre

La borne de mise à la terre relie la terre pour éviter les chocs électriques. Lorsque l'appareil électrique est mis à la terre, veillez à mettre également le générateur à la terre.

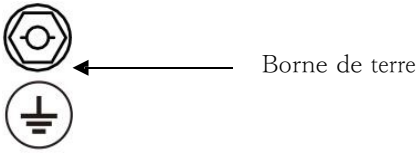

6. Comment utiliser le générateur

· Température d'utilisation：-5℃～40℃

· Humidité applicable : inférieure à 95

· Altitude applicable： zones inférieures à 1000 mètres （ Si vous utilisez votre moteur à des altitudes supérieures à 1000 mètres, réduisez la puissance du moteur ou modifiez le carburateur en contactant les fournisseurs.

6.1 Connexion à l'alimentation électrique domestique

NOTICE

Lorsque le générateur est connecté à l'alimentation électrique domestique en tant qu'alimentation de secours, il doit être raccordé par un électricien spécialisé ou une personne familiarisée avec l'électricité.

Après avoir connecté la charge au générateur, vérifiez soigneusement si la connexion électrique est sûre et fiable. Une connexion électrique incorrecte peut endommager le générateur, provoquer une combustion ou un incendie.

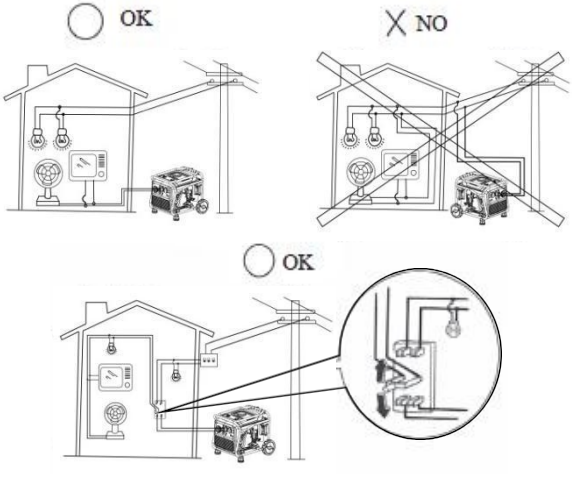

6.2 Mise à la terre du générateur

Afin d'éviter que le générateur ne soit endommagé par un choc électrique ou par une mauvaise utilisation d'appareils électriques de qualité inférieure, le générateur doit être mis à la terre par un bon conducteur isolé.

6.3 AC Alimentation

Avant de démarrer le générateur, il convient de confirmer :

La puissance totale de tous les appareils électriques (somme de la résistance, de la capacité et de la charge inductive) ne doit pas dépasser la puissance nominale du générateur.

NOTICE

Le fonctionnement en surcharge entraînera le blocage du générateur ou réduira considérablement sa durée de vie. Si plusieurs charges ou équipements électriques sont connectés au groupe électrogène, il convient de garder à l'esprit que la charge de démarrage la plus élevée doit être mise en marche en premier, puis la deuxième et enfin la charge de démarrage la plus faible.

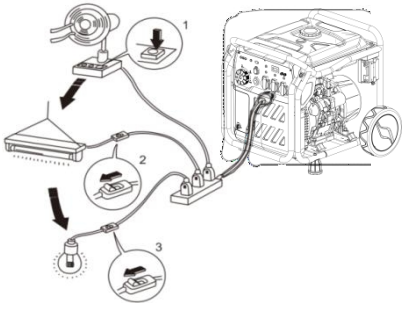

D'une manière générale, les charges capacitives et inductives, en particulier les dispositifs d'entraînement des moteurs, provoquent un courant de démarrage important lors de la mise en route.

Le tableau suivant est une référence pour le raccordement de ces appareils électriques au groupe électrogène.

Type	Power		Typical Device	Example		
	Max.	Rated		Device	Max.	Rated
● Lamp ● Heating devices	*1	*1	100W lamp TV	100W lamp	100VA (W)	100VA (W)
● Fluorescent lamp	*2	*1.5	40W Fluorescent lamp	40W Fluorescent lamp	80VA (W)	60VA (W)
● Electrical devices	*3-5	*2	Fridge 150W Fan	150W Fridge	450-750VA (W)	300VA (W)

6.4 Utilisé à haute altitude

Ce moteur peut nécessiter un kit de carburateur haute altitude pour assurer un fonctionnement correct du moteur à des altitudes supérieures à 1000 mètres. Les performances d'un moteur à essence peuvent être améliorées en remplaçant un gicleur principal légèrement plus petit sur le carburateur ou en ajustant la vis de réglage. Si vous utilisez souvent des générateurs dans des zones situées à plus de 1000 mètres d'altitude, vous pouvez acheter des kits de carburation spéciaux.

les composants de haute altitude pour les remplacer. Sinon ,

réduire la charge en cas d'utilisation d'un groupe électrogène

Même avec un carburateur approprié, la puissance du moteur à essence diminue d'environ 3,5 % pour chaque tranche de 300 mètres au-dessus du niveau de la mer. Si le carburateur n'est pas remplacé correctement, la baisse sera encore plus importante.

NOTICE

Si des carburateurs adaptés à une utilisation à haute altitude sont équipés de moteurs à essence à basse altitude, un mélange pauvre excessif réduira la puissance de sortie des moteurs à essence, provoquera une surchauffe et causera même de graves dommages.

7. Démarrage du moteur

7.1 Préparation

1) Avant de démarrer le générateur, lisez attentivement le guide de démarrage rapide.

2) Avant de démarrer le générateur, veillez à le remplir avec l'huile et le carburant recommandés.

3) Après avoir suivi toutes les étapes du guide de démarrage rapide, connectez le fil positif à la borne positive de la batterie, fixez-le à l'aide de l'outil approprié et recouvrez le connecteur d'une gaine de protection isolante.

Voir l'image ci-dessous.

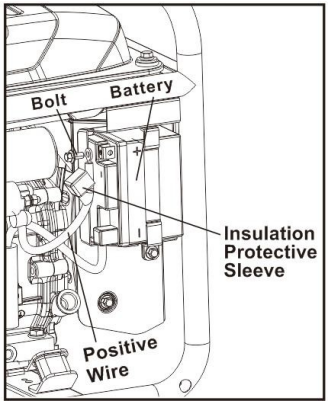

7.2 Démarrage électrique

1) Retirer toutes les charges de l'extrémité de sortie.

2) Tourner l'interrupteur de démarrage pour placer le bouton de démarrage en position "start"。

3) Tourner le AC BREAKER sur "OFF"

WARNING

Lorsque le moteur à essence démarre à chaud, tournez l'interrupteur de démarrage pour placer le bouton de démarrage en position "marche".

4) Appuyez sur la touche "ON".

5) Après avoir démarré le moteur, tourner l'interrupteur du moteur pour placer le bouton de démarrage en position "run"。.

6) Pour utiliser l'équipement électrique, le disjoncteur protecteur doit être placé en position "on".。

WARNING

Ne mettez pas l'interrupteur du générateur en position de démarrage électrique pendant plus de 5 secondes, sinon le moteur de démarrage sera endommagé. Si le démarrage échoue, un intervalle de 10 secondes doit être respecté entre les démarrages multiples.

Si la vitesse du moteur de démarrage diminue davantage après un certain temps, cela signifie que la batterie doit être rechargée.

8. Arrêt du moteur

1) Mettre l'interrupteur ESC sur "OFF" ;

2) Eteindre le disjoncteur AC;

3) Tourner l'interrupteur du moteur sur "OFF" ;

4) Déconnecter tous les appareils électriques.

NOTICE

Pour arrêter le moteur en cas d'urgence, mettez l'interrupteur du moteur en position "OFF".

9. Maintenance

La sécurité est une obligation pour le propriétaire. Une inspection, un réglage et une lubrification périodiques maintiendront votre générateur dans l'état le plus sûr et le plus efficace possible. Afin de maintenir le moteur en bon état, vous devez le vérifier et l'entretenir régulièrement. Veuillez suivre le calendrier ci-dessous.

Objet \ Période		Chaque Utilisation	Premier mois ou 20 heures	Tous les 3 mois ou 50 heures	Chaque année ou 200 heures
Huile moteur	Vérifier-Remplir	√			
	Changer		√	√	
Huile pour réducteur (le cas échéant)	Vérifier le niveau	√			
	Changer		√	√	
Élément de filtre à air	Vérifier	√			
	Nettoyer		√		
	Changer			√	
Coupe de décantation du carburant	Nettoyer				√
Bougie d'allumage	Nettoyer-Adjuster				√*
Pare-étincelles	Nettoyer			√	
Vitesse idéale (le cas échéant)	Contrôler-Adapter				√
Dégagement des soupapes	Contrôler-Adapter				√
Réservoir et filtre à carburant	Nettoyer				√
Conduite de carburant	Vérifier	2 ans (à modifier si nécessaire))			

- Si vous travaillez souvent à haute température ou à forte charge, vous devez remplacer l'huile moteur toutes les 10 heures.
- Si vous travaillez dans des environnements poussiéreux ou difficiles, nettoyez le filtre à air toutes les 10 heures. Si nécessaire, les éléments du filtre à air doivent être remplacés toutes les 25 heures.
- La période et l'heure d'inspection doivent être maintenues selon le principe du premier arrivé, premier servi.

• Si le cycle d'entretien est dépassé, l'entretien doit être effectué dès que possible ble selon le tableau ci-dessus.

WARNING

■ Arrêtez le moteur avant de commencer les travaux d'entretien. Le moteur doit être placé horizontalement. Pour empêcher le moteur de démarrer, séparez le capuchon de la bougie d'allumage.

■ Ne jamais faire fonctionner le moteur dans un endroit fermé, sous peine de causer des dommages à l'environnement.

inconscience et la mort dans un court laps de temps. Faire fonctionner le moteur dans un endroit bien ventilé.

9.1 Remplacement de l'huile moteur

Veuillez vidanger l'huile moteur après avoir démarré le moteur à essence. Cela permet de s'assurer que l'huile est évacuée rapidement et proprement.

① Retirer l'indicateur de niveau d'huile et ouvrir de dix tours le boulon de vidange d'huile et vidanger.
l'huile.

② Installer le boulon de vidange d'huile et le serrer.

③ Ajouter de l'huile moteur jusqu'au niveau correct.

④ Installer l'indicateur de niveau d'huile.

Capacité d'huile : 1.1L

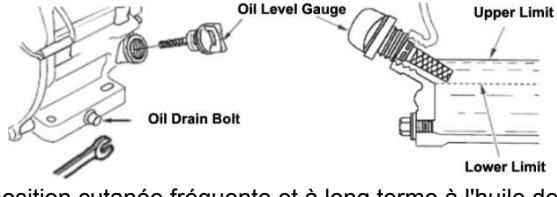

Une exposition cutanée fréquente et à long terme à l'huile de moteur peut entraîner des lésions cutanées.

Il est recommandé de laver immédiatement et soigneusement la peau exposée à l'huile avec de l'eau et du savon.

Pour protéger l'environnement, veuillez traiter correctement l'huile usagée après utilisation. Nous vous recommandons vivement de mettre l'huile usagée dans des récipients hermétiques (bouteilles ou bidons), puis de l'envoyer à votre station-service locale ou à un centre de recyclage des huiles usagées. N'oubliez pas : ne jetez pas l'huile usagée dans une décharge ou sur le sol ou dans un fossé.

9.2 Entretien du filtre à air

Les filtres à air encrassés affectent le flux d'air dans les carburateurs. Pour éviter que le carburateur ne tombe en panne, les filtres à air doivent être entretenus régulièrement. S'il est utilisé dans un environnement poussiéreux, il doit être entretenu plus fréquemment.

⚠ WARNING

Le nettoyage de l'élément filtrant avec de l'essence ou des solvants inflammables peut provoquer un incendie ou une explosion. Veuillez utiliser de l'eau savonneuse ou un solvant ininflammable pour nettoyer l'élément filtrant.

⚠ NOTICE

Il est strictement interdit de démarrer le générateur sans filtre à air, sous peine de provoquer une usure rapide du moteur à essence.

1) Mettre le bouton de la porte de maintenance en position "On", enlever la porte de maintenance.

2) Ouvrez le bouton de connexion du couvercle du filtre à air et ouvrez le couvercle du filtre à air. Contrôler l'élément filtrant et s'assurer qu'il est en bon état et propre。

3) Si le filtre en mousse est sale, veuillez le nettoyer. Laver à l'eau chaude avec

dans un détergent ménager ou dans un solvant ininflammable ou à haut pouvoir éclairant. Dans ce cas

Rincer à l'eau claire et presser. Déposez ensuite quelques gouttes d'huile et pressez uniformément.

4）Remplir l'élément filtrant et recouvrir le couvercle du filtre à air.

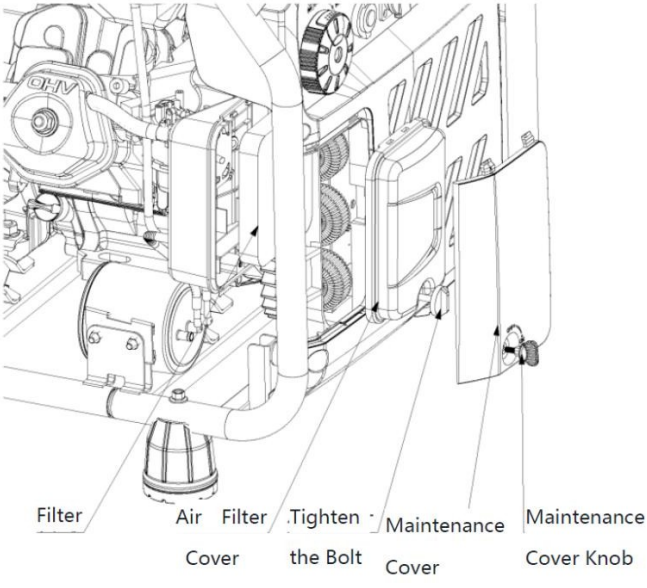

9.3 Bougie d'allumage

Veuillez remplacer la bougie d'allumage selon le type d'origine :

F7TC 1) Retirer le capuchon de la bougie.

2) Utiliser la clé à douille pour bougie d'allumage pour retirer la bougie d'allumage.

3) Vérifier visuellement si l'isolateur de la bougie est endommagé. Remplacer la bougie si elle est endommagée.

4) Mesurer le jeu de la bougie d'allumage à l'aide d'une jauge d'épaisseur. Le jeu doit être compris entre 0,70 et 0,80 mm.

5) Vérifier que le joint de la bougie est en bon état.

6) Installer la bougie d'allumage, la serrer à l'aide de la clé à douille pour bougie d'allumage et appuyer sur le joint de la bougie d'allumage. Couvrir le

le capuchon de la bougie d'allumage.

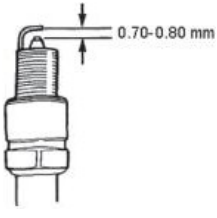

WARNING

Veuillez utiliser des bougies d'allumage ayant un pouvoir calorifique approprié.

10. Stockage

WARNING

Pour éviter toute combustion ou erreur d'allumage due au contact avec des composants à haute température du générateur, ce dernier doit être refroidi avant d'être emballé et stocké.

En cas de stockage à long terme, veillez à ce que le lieu de stockage soit propre et sec.

1) **Nettoyer le filtre à carburant, le joint torique et le joint d'étanchéité. Dévisser le boulon de vidange du carburateur, vidanger entièrement le carburant du carburateur, puis réinstaller et serrer le boulon de vidange du carburateur.**

WARNING

Dans des circonstances normales, l'essence est inflammable et explosive. Veuillez décharger l'huile dans un endroit bien ventilé après l'arrêt. Pas de feux d'artifice pendant la vidange.

2) **Dévissez la jauge d'huile et le boulon de vidange d'huile sur le carter, et vidanger l'huile dans le carter. Serrez ensuite les boulons de vidange, ajoutez de l'huile neuve jusqu'à la limite supérieure, puis installez la jauge d'huile.**

3) **Retirez la bougie d'allumage et versez une cuillère à soupe d'huile moteur propre dans la chambre de combustion. Tournez le vilebrequin plusieurs fois pour répartir l'huile. Réinstallez les bougies d'allumage.**

4) **Tirez doucement sur la poignée de démarrage jusqu'à ce que vous sentiez une résistance, en laissant les portes d'entrée et d'échappement fermées.**

5) **Placez le groupe électrogène dans un endroit propre et sec.**

11. Dépannage

Le moteur ne peut pas être démarré :

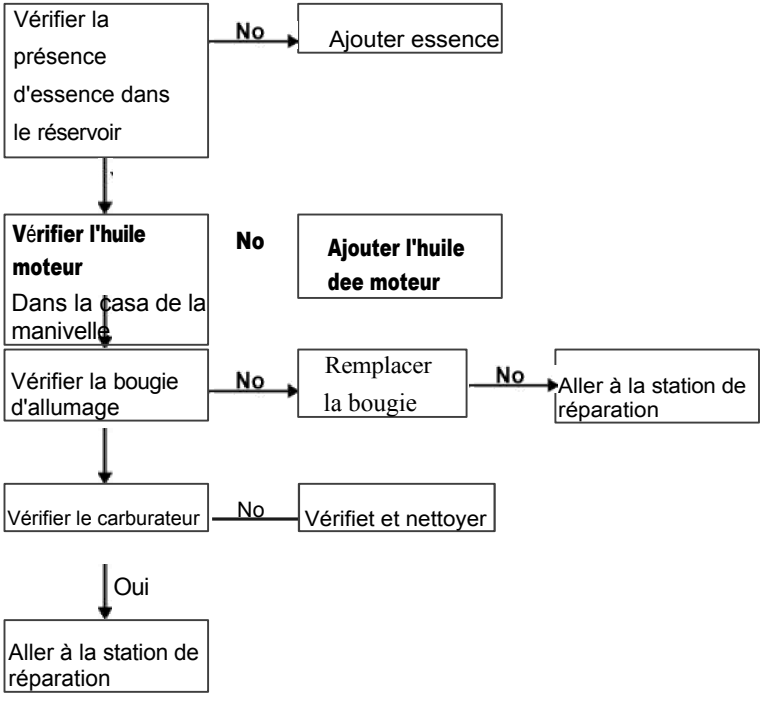

Pas de tension

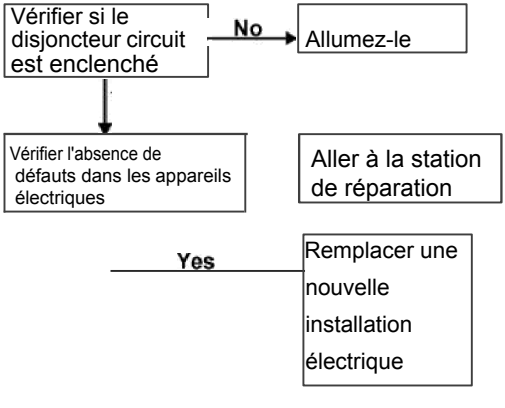

12. Diagrammes électriques

Selon les différentes caractéristiques , l'usine peut procéder à des ajustements sans notification préalable.)

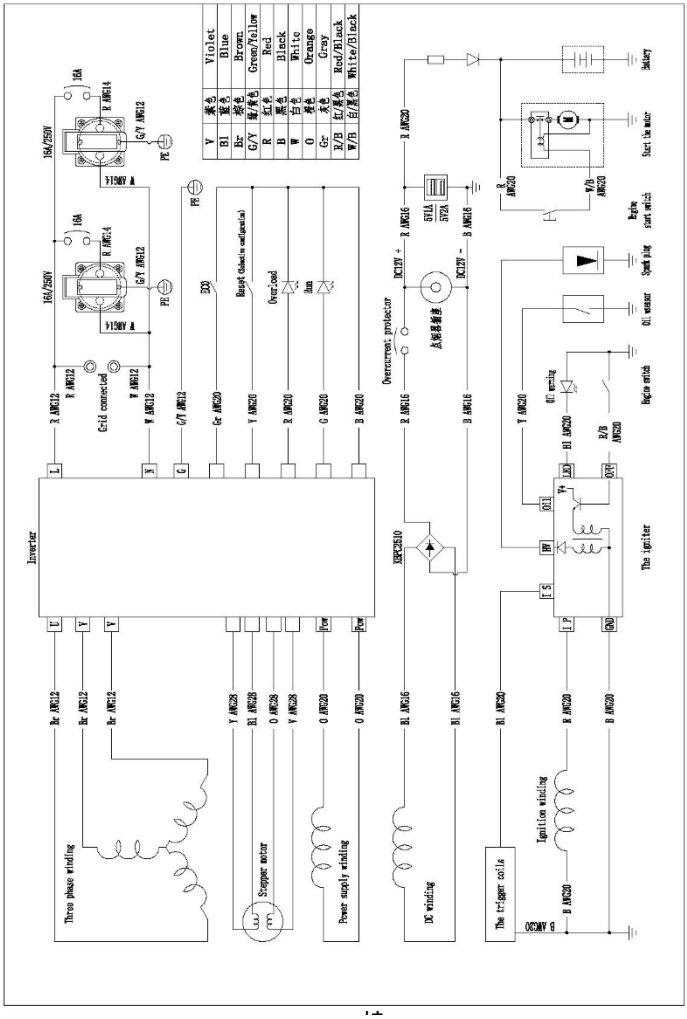

13. Spécifications

	Modèle#		BGI85E
Moteur	Type de moteur	Monocylindre、4 courses、Refroidissement par air、 Le centre du cylindre est incliné de 25° .	
	Cylindrée (cc)	460	
	Système d'allumage	E.D.I.	
	Type de démarrage	Démarrage électrique	
	Capacité du réservoir de carburant (L)	20L	
	Capacité d'huile moteur (L)	1.1L	
Générateur	Fréquence (Hz)	60Hz/50Hz	
	Phase	Monophasé	
	Tension (V)	120V/220V/230V/240V	
	Puissance nominale (kW)		8kW
	Puissance maximale (kW)		9kW
	Sortie DC	12V/8.3A	
	Longueur (mm)	600	
	Largeur (mm)	495	
	Hauteur (mm)	555	