754750022F

MANUEL

754750022 (CAT822)

Cric rouleur hydraulique / pneumatique

Veuillez lire et conserver pour usage ultérieur

V1-11092009

Consignes de sécurité

Veuillez lire les instructions AVANT d'utiliser le cric.
Tenez des personnes à distance de la charge lévée.
Ce cric ne peut être utilisé pour lever et ne peut pas être utilisé pour déplacer des véhicules.
Le cric doit être placé sur un sous-sol solide et égal.
Bloquez les roues et enclenchez le frein à main
Utilisez des supports supplémentaires comme des chandelles (754753030 (3 T), 75476060 (6 T), 754751212 (12 T) pour supporter le véhicule avant de vous mettre sous le véhicule.
Ne pas excéder la capacité maximale du cric càd 22T.
Contrôlez toujours le fontionnement correct du cric avant de l'utiliser.
Utilisez ce cric uniquement par du personnel entraîné.

Specifications

Code		754750022
Orig.N°		CAT822
Cap.	T	22
H. min.	mm	228
H.max	mm	448
Course	mm	115
Extensible (vis)	mm	105
3 têtes interchangeables	mm	20 - 60 - 100
Dimensions	mm	660x360x280
Poids	Kg	40

Assemblage

Le cric arrive totalement monté et prêt à être connecté à un compresseur.
La figure 1 montre l'extension du cric et la connexion du compresseur.
L'installation d'un filtre et d'un lubrificateur sur l'extrémité du compresseur est vivement recommandé.
L'utilisation d'un large comrpesseur est également recommandé.

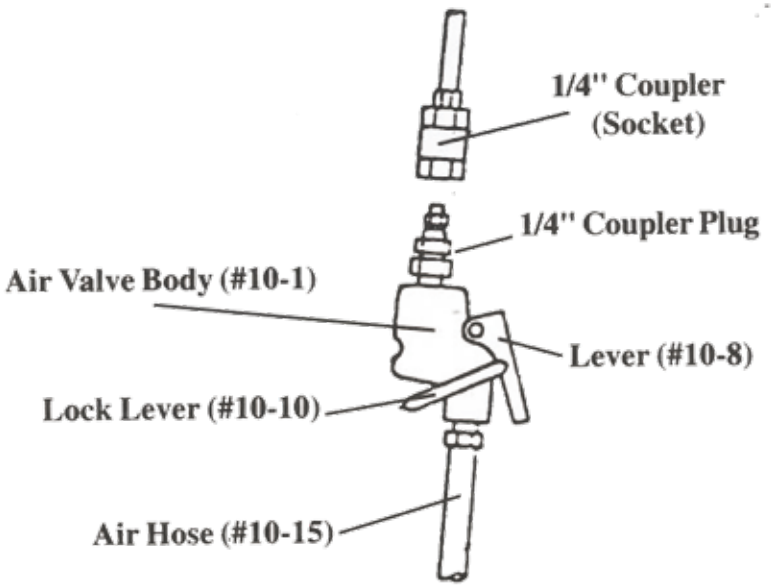

Figure 1

Opérations

Tester le cric avant de soulever un véhicule.

Retirer la valve d'air du manche et presser le levier (#10-8) pour relever le piston.
En refermant le clapet (#10-10) sur sa position initial, le piston se relèvera automatiquement.

Pour arrêter le mouvement du piston, relâcher la manette de blocage en lui permettant de retourner à sa position initiale.

Pour abaisser le piston : suivant les indications du schéma 3, tourner lentement la poignée de traitement dans le sens contraire des aiguilles d'une montre pour ouvrir la soupape de desserrage. Quand le piston est abaissé, fermez la poignée de traitement en tournant dans le sens horaire.

Pour changer la position de traitement (voir figure 3), tirer la manette de blocage vers le haut (#5-6), ce qui relâchera le blocage.
Positionner le traitement dans un des trois positions disponibles.

Assurez vous que le traitement s'engage dans un des trois trous disponinles et appuyez sur la manette de blocage pour verrouiller que le traitement est bien en place.

Le traitement doit être employé seulement pour déplacer le jack.
A l'aide du jack, ne jamais appliquer votre poids corporel au traitement.

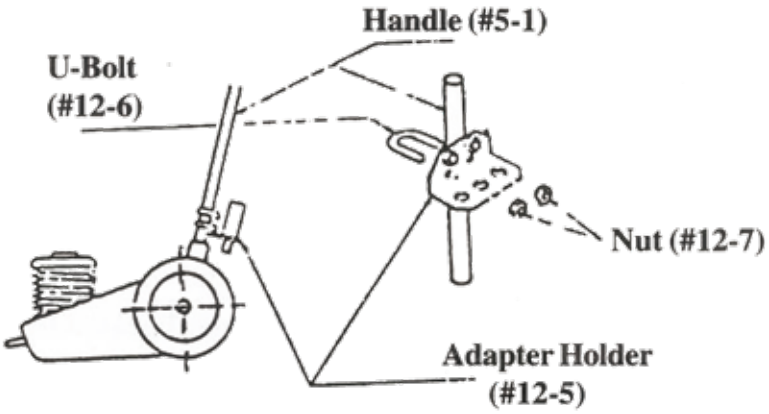

Figure 2

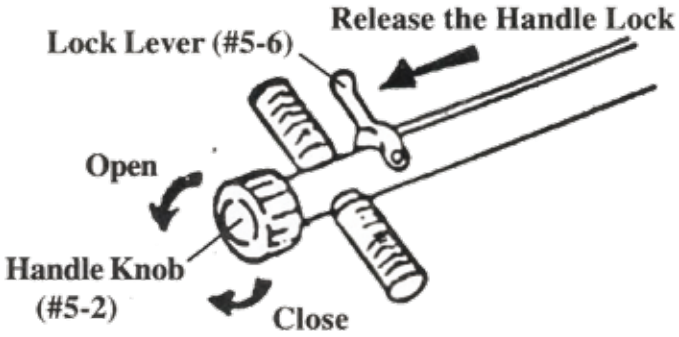

Figure 3

Le jack vient avec quatre adaptateurs de levage. (#12-1, 12-2, 12-3, et 12-4).

Les adaptateurs sont utilisés individuellement et se fixe comme sur le schéma #2-0.

Avant de soulever un vehicule, examiner le point de contact du véhicule où vous pourrez placer le cric. Sélectionner un adaptateur qui s'adapte correctement à ce point de contact.

Toujours s'assurer que le point de contact et l'adaptateur sont propres et graisser le tout avant d'essayer de soulever le véhicule. S'assurer que l'apadateur est positionné directement sur le point de contact avant d'essayer de soulever le véhicule avec le cric.

Maintenance

Si le cric n'est pas utilisé le bras et la pompe doivent être au plus bas. Contrôlez régulièrement le niveau d'huile. Placez le cric sur une surface égale. Ouvrez la soupape de retour. Le niveau d'huile est correct au bout du filet dans le chambre d'huile si le bras est compètement en bas. S'il y a un déficit de l'huile enlevez la soupape d'huile
sous le carter de protection, remplissez-la avec de l'huile d'une haute qualité (SAE10) jusqu'au niveau correct et fermez la soupape d'huile. Mettez le bras au plus haut niveau et ouvrez la soupape de retour, mettez-vous sur la selle et poussez le bras en bas le plus vite que possible. Répétez ceci trois ou quatre fois pour garantir une bonne distribution de l'huile. Fermez la soupape de retour en contrôlez si le cric fonctionne sous une charge.
Tenez le cric propre, sec et assurez-vous que toutes les parties mobiles sont graissées avec une huile légère, graissez le support du poignée et le bras avec un moyen de graissage approprié. Graissez le pivot du bras à l'aide du huileur livré.
Si une pièce doit être remplacée à cause une utilisation normale, contactez votre stockiste Metalworks pour les pièces détachées. Avant d'utiliser, contrôlez le cric sur des signes de manques, déchirures, dégâts ou déformation - ne pas utiliser si vous avez trouvé des dégâts. Jamais faire des modifications sous n'importe quelle forme.

<u>Endroits à graisser</u>

Sur les 3 schémas ci-dessous, vous apercevez les différents points à graisser.

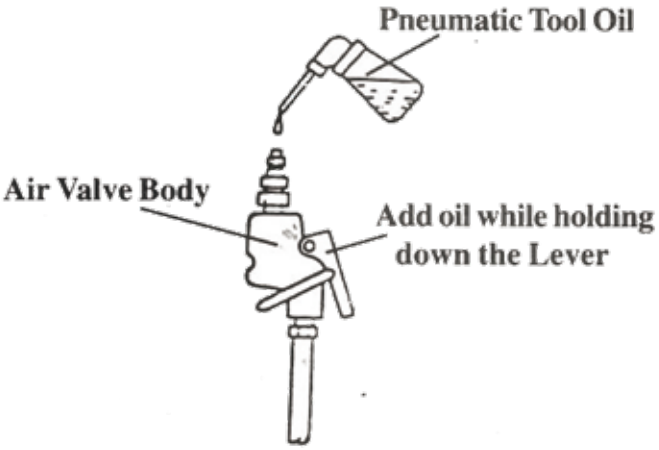

Figure 4

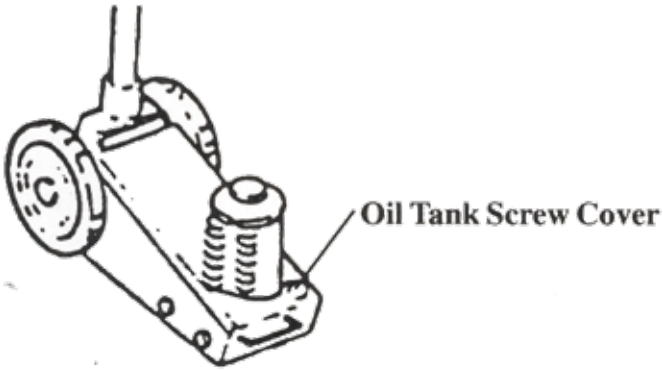

Figure 5

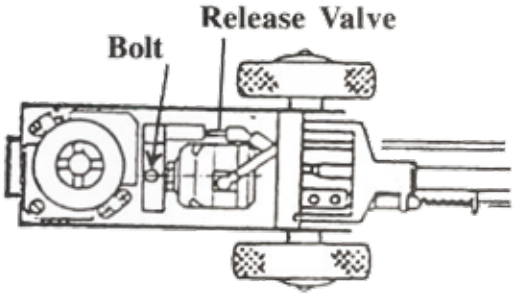

Figure 6

Filtres à nettoyer

Nettoyer régulièrement les filtres sur les 2 schémas ci-dessous.

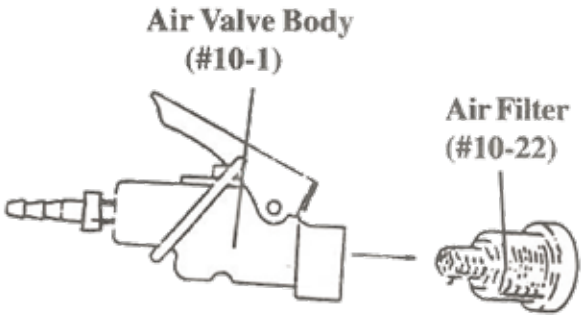

Figure 7

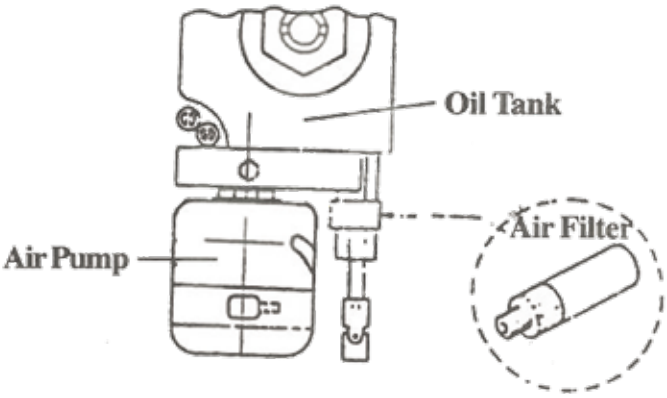

Figure 8

Quand vous ne devez pas utiliser le cric, assurez vous que le piston rouge soit complètement plié.

Ne pas laisser le cric à l'extérieur. Entreposez le toujours à l'intérieur dans un emplacement sec et propre.

Lors vous travaillez, retirer le cache de la vis du réservoir d'huile et remettez le durant le transport du cric ; sinon cela pourrait causer une fuite d'huile.

metalworks®

Parts Diagram

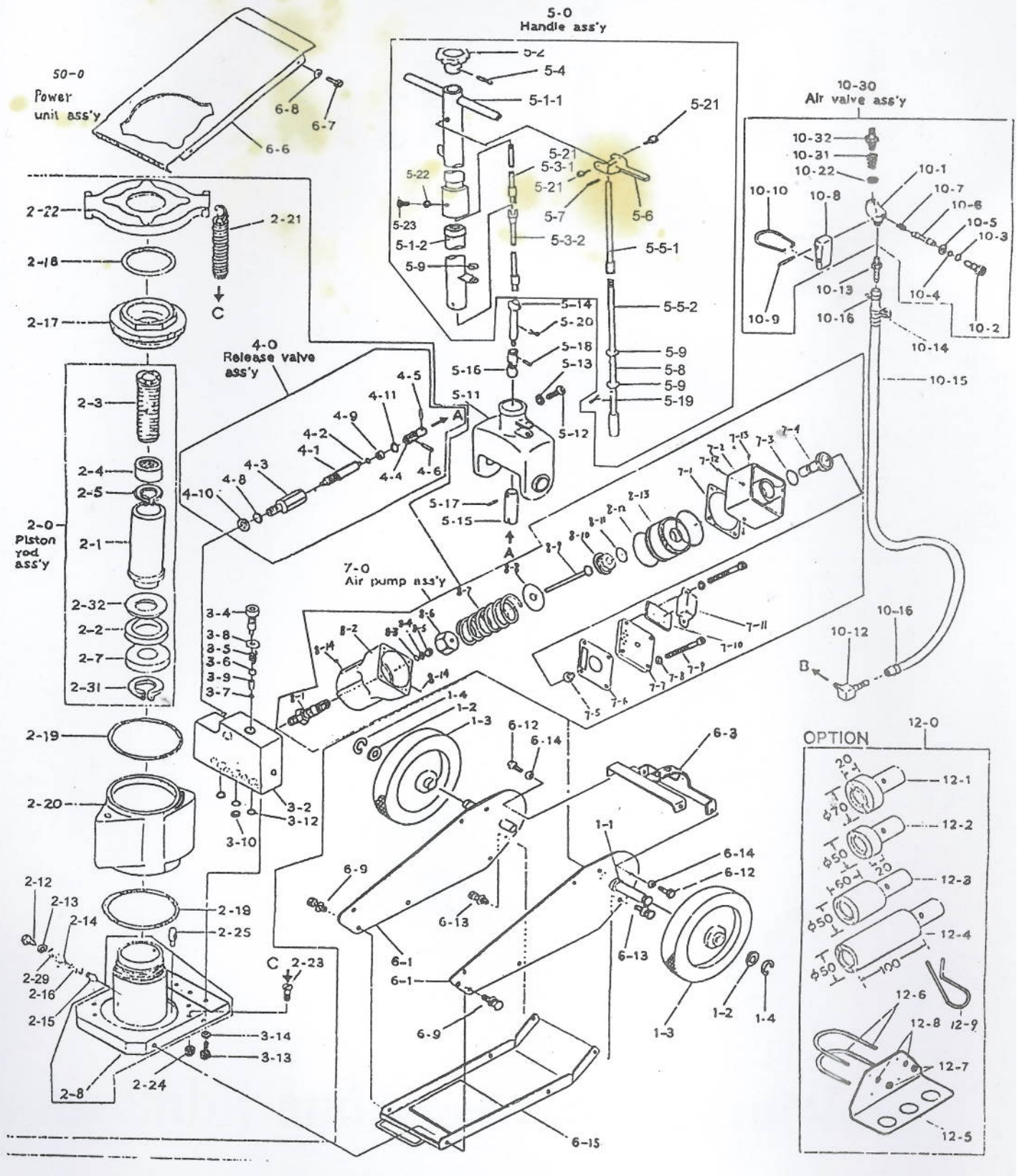

754750022F

metalworks®

REPAIR PARTS LIST

PARTS NO	PARTS NAME	Q'TYSET
1-1	WHEEL SHAFT	2
1-2	WASHER	2
1-3	WHEEL	2
1-4	SNAP RING	2
2-0	PISTON ROD ASS'Y	1
2-1	PISTON ROD	1
2-2	PACKING	1
2-3	SCREW	1
2-4	BUSH	1
2-5	SNAP RING	1
2-7	PACKING RETAINER	1
2-8	CYINDER	1
2-12	BOLT	2
2-13	PACKING	2
2-14	SPRING RETAINER	1
2-15	SAFETY VALVE	1
2-16	SPRING	1
2-17	NUT	1
2-18	OIL SEAL	1
2-19	"O"RING	2
2-20	OIL TANK	1
2-21	SPRING	4
2-22	SPRING NUNGER	1
2-23	MACHING SCREW	4
2-24	NUT	4
2-25	OIL STRAINER	1
2-29	PACKING	1
2-31	SNAP RING	1
2-32	BACK UP RING	1
3-2	OIL BOX	1
3-4	BOLT	1
3-5	SPRING	1
3-6	STEEL BALL	1
3-7	STEEL BALL	1
3-8	COPPER PACKING	1
3-9	SEPARATOR	1
3-10	BACK-UP RING	1
3-12	"O"RING	3
3-13	BOLT	3
3-14	SPRING WASHER	3
4-0	RELEASE VALVE ASS'Y	1
4-1	VALVE	1
4-2	"O"RING	1
4-3	GUIDE	1
4-4	UNIVERSAL JOINT	1
4-5	SPRING PIN	1
4-6	SPRING PIN	1
4-8	"O"RING	1
4-9	WASHER	1
4-10	PACKING	1
4-11	SNAP RING	1
5-0	HANDLE ASS'Y	1
5-1-1	UPPER HANDLE	1
5-1-2	LOWER HANDLE	1
5-2	KNOB	1
5-3-1	CONNECTING ROD	1
5-3-2	CONNECTING ROD	1
5-4	SPRING PIN	1
5-5-1	STOPPER	1
5-5-2	STOPPER	1
5-6	LOCK LEVER	1
5-7	SPRING PIN	1
5-8	SPRING	1
5-9	WASHER	3
5-11	HANDLE FORK	1
5-12	BOLT	1
5-13	SPRING WASHER	1
5-14	CONNECTING ROD	1
5-15	CONNECTING ROD	1
5-16	UNIVERSAL JOINT	1
5-23	BOLT	1

PARTS NO	PARTS NAME	Q'TYSET
5-17	SPRING PIN	1
5-18	SPRING PIN	1
5-19	SPRING PIN	1
5-20	COTTER PIN	1
5-21	BOLT	2
5-22	SPRING WASHER	1
6-1	FRAME	1
6-3	HANDLE FORK BRACKET	1
6-6	UPPER COVER	1
6-7	MACHINE SCREW	4
6-8	LOCK WASHER	4
6-9	BOLT	4
6-12	BOLT	4
6-13	BOLT	4
6-14	SPRING WASHER	4
6-15	LOWER COVER	1
7-1	PACKING WASHER	1
7-2	MUFFLER COVER	1
7-3	"O"RING 23.6×3.55	1
7-4	VALVE ROD	1
7-5	RUBBER PAD	1
7-6	PACKING WASHER	1
7-7	COVER	1
7-8	SPRING WASHER	1
7-9	HEX-SOCKET SCREW	4
7-10	FILTER ELEMENT	1
7-11	FILTER	1
7-12	φ2.5 STEEL BALL	1
7-13	φ6 STEEL BALL	2
8-1	PLUNGER COVER	1
8-2	AIR PUMP BODY	1
8-3	NL RETAINER	1
8-4	"O"RING 11.2×2.65	1
8-5	PACKING GUIDE	1
8-6	NUT	1
8-7	SPRING	1
8-8	WASHER	1
8-9	PLUNGER	1
8-10	RETAINER	1
8-11	"O"RING 25×3.56	1
8-12	"O"RING 56×5.30	2
8-13	PISTON	1
8-14	φ3 STEEL BALE	2
10-30	AIR VAVLE ASS'Y	1
10-1	VALVE BODY	1
10-2	NUT	1
10-3	"O"RING	1
10-4	"O"RING	1
10-5	PACKING	1
10-6	THROTTLE	1
10-7	SPRING	1
10-8	LEVER	1
10-9	LEVER PIN	1
10-10	LOCK LEVER	1
10-12	PUMP ELBOW	1
10-13	HOSE CONNECTOR	1
10-14	SPRING	1
10-15	AIR HOSE	1
10-16	HOSE BAND	2
10-22	FITER	1
50-0	POWER UNIT ASS'Y	1
12-0	HOLDER ADAPTOR ASS'Y(OPTION)	1
12-1	ADAPTOR-A	1
12-2	ADAPTOR-B	1
12-3	ADAPTOR-C	1
12-4	ADAPTOR-D	1
12-5	HOLDER ADAPTOR	1
12-6	U-BOLT	2
12-7	NUT	4
12-8	SPRING WASHER	4
12-9	HITCH PIN	4

754750022F

CE- DECLARATION OF CONFORMITY
CE-CONFORMITEITSVERKLARING
CE-DECLARATION DE CONFORMITE

The Manufactuer/Retailer
Fabrikant/Invoerder
Fabricant/Importateur

Metalworks (Europe) Limited
Unit 5
Flitwick Industrial Estate
Commerce Way
Flitwick - Bedfordshire
MK45 1UF Great Britain

Hereby declares that the following product :
Verklaart hierbij dat het volgende product :
Déclare par ceci que le produit suivant :

Product
Produkt
Produit

Transmission jack
Transmissiekrik
Cric de transmission

Part n° : 7547500022 (CAT822)

Relevants EU directives
Geldende CE-richtlijnen
Normes CE en vigueur

89/392/CEE

Meets the provisions of the aforementioned directive, including, any amendments valid at the time of this statement.
Overeenstemt met de bestemming van de hierboven aangeduide richtlijnen - met inbegrip van deze betreffende het tijdstip van de verklaring der geldende veranderingen.
Répond aux normes générales caractérisées plus haut, y compris celles dont la date correspond aux modifications envigueur.

B. VYNCKIER
VYNCKIER TOOLS NV

V1-11092009