aircraft Drucklufttechnik

Manuel d'utilisation

Compresseur à piston

- COMPACT-AIR 221/10 E
- COMPACT-AIR 265/10
- COMPACT-AIR 265/10 E
- COMPACT-AIR 311/20
- COMPACT-AIR 311/20 E
- COMPACT-AIR 321/20
- COMPACT-AIR 361/20 E

COMPACT-AIR 311/20 E

COMPACT-AIR 321/20

VYNCKIER.BIZ

Vous pouvez télécharger tous nos modes d'emploi sur www.vynckier.biz

Cher client,

Merci d'avoir acheté un produit AIRCRAFT®.

Les machines AIRCRAFT® offrent un excellent niveau de qualité, des solutions techniquement optimales et un rapport qualité/prix/performance inégalé. Nos machines bénéficient de développement et d'innovations constants, ce qui les situe à la pointe de la technique et de la sécurité. Nous vous souhaitons une excellente prise en main de votre machine et beaucoup de plaisir à la réalisation de vos travaux.

Avant la mise en service, veuillez lire attentivement ce mode d'emploi et vous familiariser avec la machine. Assurez-vous également que toute personne amenée à utiliser la machine aura au préalable lu et compris ce mode d'emploi. Gardez ce document toujours à proximité de la machine.

INFORMATION

Ce manuel contient des données concernant une installation sûre et adéquate, ainsi que l'utilisation et l'entretien de la machine*. Le respect des consignes est indispensable pour assurer la sécurité des personnes et de la machine, et assure une gestion plus économique et une plus longue durée de vie de la machine.

Dans le chapitre consacré à l'entretien, nous détaillons les travaux d'entretien et les tests à effectuer régulièrement par l'utilisateur.

Les illustrations et informations existantes dans ce manuel peuvent parfois légèrement varier par rapport à votre machine. Le fabricant s'efforce constamment d'améliorer et de renouveler ses produits, c'est pourquoi des modifications visuelles et techniques peuvent apparaître, sans que celles-ci donnent lieu à un préavis. Nous nous réservons le droit à l'erreur et aux modifications.

Les informations et instructions de ce mode d'emploi ont été rédigées conformément aux normes et règlements applicables, à l'état actuel de la technique et à nos nombreuses années d'expérience. Nous déclinons toute responsabilité en cas de problèmes ayant pour origine :
- Le non-respect des instructions de ce manuel,
- Une utilisation non conventionnelle de la machine,
- L'utilisation de la machine par du personnel non qualifié,
- Des modifications de la machine sans autorisation écrite du fabricant,
- L'utilisation de pièces détachées non conformes.

* Le terme «machine» utilisé dans ce mode d'emploi remplace la désignation du produit que vous retrouvez en première page.

S'il vous reste des questions après la lecture de ce manuel, veuillez prendre contact avec votre revendeur :

VYNCKIER sa
Avenue Patrick Wagnon 7
7700 Mouscron - Belgique

Tél: +32 56 56 14 66
E-mail: info@vynckier.biz

Table des matières

1 Sécurité 4
1.1 Symboles utilisés 4
1.2 Utilisation conventionnelle 4
1.3 Équipements de protection individuels 5
1.4 Contrôle de sécurité 5
1.5 Panneaux d'avertissement sur le compresseur 5

2 Données techniques 6
2.1 Plaque signalétique 6

3 Transport, emballage et stockage 7
3.1 Livraison et transport 7
3.2 Emballage 7
3.3 Stockage 7

4 Description de la machine 8
4.1 Compresseur 8
4.2 Panneau de commande 9

5 Montage 9
5.1 Installation 9

6 Mise en service 9
6.1 Mise en marche 10
6.2 Réglage de la pression de travail 10

7 Dispositifs de sécurité 11
7.1 Soupape de sécurité 11
7.2 Interrupteur de sécurité du moteur 11

8 Nettoyage, entretien et réparations 11
8.1 Fréquence des travaux d'entretien 12
8.2 Pannes éventuelles 14
8.3 Réparations 15

9 Élimination et recyclage 15
9.1 Mise hors service 15
9.2 Élimination des lubrifiants 15

10 Pièces détachées 16
10.1 Commande de pièces détachées 16
10.2 Vues éclatées 17

11 Déclaration de conformité CE 22

1 Sécurité

Dans ce chapitre, vous trouverez les consignes de sécurité principales pour garantir la sécurité du personnel ainsi qu'un fonctionnement sans problème de votre machine. Des consignes de sécurité plus spécifiques sont données dans chaque chapitre.

1.1 Symboles utilisés

Les consignes de sécurité dans ce manuel sont indiquées par des symboles associés à un mot, qui mettent l'accent sur le type de risque auquel vous pouvez être exposé. Ces symboles et ces mots sont :

DANGER !
Danger imminent pouvant provoquer de graves blessures, voire la mort.

AVERTISSEMENT !
Situation potentiellement dangereuse, qui pourrait provoquer de graves blessures, voire la mort.

ATTENTION !
Situation potentiellement dangereuse qui pourrait provoquer de légères blessures.

ATTENTION !
Situation potentiellement dangereuse qui pourrait provoquer des dommages à la machine ou à son environnement.

INFORMATION
Donne des indications complémentaires pour un travail plus efficace et sans problèmes.

1.2 Utilisation conventionnelle

Ce compresseur est un compresseur à piston actionné par un moteur électrique, connecté à une cuve d'air comprimé. Il sert à utiliser des outils pneumatiques et des commandes et équipements prévus à cet effet. Le compresseur est conçu pour aspirer de l'air ambiant propre, sec et non contaminé et le comprimer. L'air ambiant ne peut pas contenir d'additifs agressifs ou inflammables.
Le compresseur peut être utilisé uniquement dans un espace fermé. Il est protégé contre la surchauffe par un interrupteur de sécurité. Quand la valeur limite de sécurité est atteinte, le compresseur s'éteint automatiquement. Il est toutefois recommandé de ne pas dépasser 50% de sa capacité et de ne pas le laisser fonctionner plus de 15 minutes en continu.
Si vous voulez utiliser ce compresseur d'une manière non conventionnelle, il vous faut d'abord obtenir une autorisation écrite du fabricant.
Une utilisation conventionnelle suppose également que toutes les instructions de ce manuel sont bien suivies. Tout manquement ou utilisation autre signifie que le compresseur n'est pas utilisé de façon conventionnelle.

AVERTISSEMENT !
Une utilisation non conventionnelle peut être dangereuse.
- **Utilisez la machine en respectant les données techniques mentionnées plus loin.**
- **Ne contournez ou ne mettez jamais hors service un dispositif de sécurité.**
- **Utilisez la machine uniquement si elle est techniquement en parfait état.**

Des modifications ou transformations du compresseur peuvent annuler la validité de la déclaration de conformité CE et sont interdites. La société AIRCRAFT décline toute responsabilité en cas de modifications ou de transformations du compresseur.
L'utilisation non conventionnelle ainsi que le non-respect des consignes de sécurité ou du manuel d'utilisation annule la garantie du fabricant en cas de dommages corporels ou matériels.

1.3 Équipements de protection individuels

Les équipements de protection individuelle servent à protéger la sécurité et la santé des personnes. Pour chaque travail, le personnel doit porter les protections individuelles spécifiques :

Protections auditives et casque
Les protections auditives protègent les oreilles en cas de niveau sonore trop élevé.
Le casque protège la tête en cas de chute d'objet ou de collision avec un objet stationnaire.

Gants de protection
Les gants protègent les mains du travailleur des bords tranchants, des frottements, des écorchures ou des blessures plus profondes.

Chaussures de sécurité
Les chaussures de sécurité protègent les pieds d'une compression excessive, de blessures en cas chute d'objet, et empêchent de déraper sur un sol glissant.

Vêtements de travail
Les vêtements de travail sont des vêtements près du corps avec une faible résistance à la traction.

1.4 Contrôle de sécurité

La cuve sous pression du compresseur est sujette à révision. Elle a été contrôlée par le fabricant, en conformité avec la directive 2009/105/CE en liaison avec l'article 10 examen de type et EN 286-1. Une copie du certificat de contrôle et/ou un certificat de conformité est fourni avec chaque compresseur.
L'utilisateur doit faire contrôler régulièrement les différents composants par une personne compétente. Les règles de contrôle pouvant différer d'un pays à l'autre, renseignez-vous sur la législation en vigueur dans votre pays.

1.5 Panneaux d'avertissement sur le compresseur

Un autocollant avec des symboles et des avertissements et consignes de sécurité est apposé sur le compresseur (fig. 1). Respectez scrupuleusement ces indications.
Cet autocollant ne peut pas être enlevé. Un autocollant endommagé ou manquant peut conduire à des erreurs de manipulation et des dommages matériels. Il doit être immédiatement remplacé.
Si des avertissements et consignes de sécurité ne sont plus lisibles au premier coup d'œil, le compresseur doit être mis immédiatement hors service jusqu'à ce qu'un nouvel autocollant ait été placé.

Fig. 1 Autocollant avec avertissements et consignes de sécurité

2 Données techniques

Modèle	**221/10 E**	**265/10 265/10 E**	**311/20 311/20 E**	**321/20**	**361/20 E**
Air aspiré maximum	185 l/min.	250 l/min.	284 l/min.	310 l/min.	356 l/min.
Capacité maximale (+/-)	120 l	155 l	190 l	240 l	215 l
Pression maximale	8 bars	10 bars	10 bars	10 bars	10 bars
Capacité de la cuve	10 l	9,5 l	20 l	20 l	20 l
Cylindre / Vitesses	1/1	1/1	1/1	2/1	2/1
Vitesse	2850 1/min.	2850 1/min.	2850 1/min.	1420 1/min.	2850 1/min.
Puissance moteur	1,5 kW 230 V	1,5 kW 230 V	2,2 kW 230 V	2,2 kW 230 V	2,2 kW 230 V
Poids	18 kg	22 kg	33,5 kg	39,5 kg	37 kg
Longueur	410 mm	395 mm	470 mm	470 mm	470 mm
Largeur	340 mm	320 mm	490 mm	490 mm	490 mm
Hauteur	650 mm	630 mm	720 mm	720 mm	720 mm
Niveau sonore LpA**	79 dB (A)	76 dB (A)	79 dB (A)	75 dB (A)	79 dB (A)
Niveau sonore LwA***	95 dB (A)	96 dB (A)	97 dB (A)	91 dB (A)	97 dB (A)
Compresseur	**MK 342 230 V**	**MK 265 230 V**	**MK 312 230 V**	**VKM 362 230 V**	**VKM 402 230 V**
Huile	ISO 100	ISO 100	ISO 100	ISO 100	ISO 100
Quantité d'huile maximale	0,65 l	l	l	0,31 l	l
Niveau d'huile min./max.	0,15 l	l	l	0,07 l	l

** Niveau sonore à 1 m de distance suivant DIN 45635 T13
*** Niveau sonore suivant DIN EN ISO 3744 (RL 2000/14/CE)

2.1 Plaque signalétique

Une plaque signalétique figure sur le compresseur, avec les données suivantes :

Air aspiré maximum:	Vitesse maximale:
Capacité de la cuve:	Pression maximale:
Moteur:	Tmin/Tmax:
Branchement: 50 Hz	N° d'article:
Année de construction:	N° fabr.:
Compresseur:	

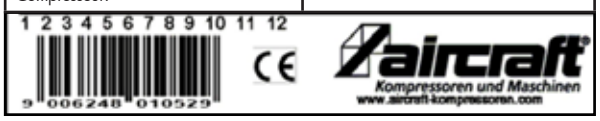

Fig. 2 Plaque signalétique

3 Transport, emballage et stockage

3.1 Livraison et transport

Dès la livraison, vérifiez si le compresseur n'a pas été endommagé pendant le transport et s'il ne manque aucune pièce. Si le compresseur a subi des dommages ou qu'il manque des accessoires, avertissez immédiatement le transporteur et le revendeur.

AVERTISSEMENT !
Lors des opérations de transport et de levage, si vous n'êtes pas attentif au poids de la machine ou à la capacité des moyens de levage, la machine peut basculer.
Vérifiez donc toujours le poids de la machine et la capacité des moyens de levage.

ATTENTION !
Lors du transport, de l'huile peut s'échapper. Prenez les mesures nécessaires pour ne pas polluer l'environnement.
Protégez la machine de l'humidité.

Transport avec un engin de levage
La machine peut être transportée sur le lieu d'installation par un élévateur à fourche ou autre engin de levage.

3.2 Emballage

Nous vous recommandons de conserver l'emballage original pour un éventuel transport ultérieur, ou au moins pendant la période de garantie. Ceci facilitera le transport si vous devez expédier la machine vers un service technique. Après cette période, vous pouvez éliminer l'emballage.
Tous les matériaux d'emballage sont recyclables et doivent être triés et éliminés de manière écologique.
Les cartons d'emballage doivent être remis dans un centre de collecte de papiers et cartons.
Les feuilles de polyéthylène (PE) et polystyrène (PS) doivent être rapportées dans un centre de traitement des déchets.

3.3 Stockage

Le compresseur doit être soigneusement nettoyé avant d'être stocké dans un endroit sec, propre et à l'abri du gel.

4 Description de la machine

Les illustrations figurant dans ce manuel servent à la compréhension des explication, mais peuvent différer de la machine réelle.

4.1 Compresseur

1. Compresseur
2. Jauge d'huile
3. Cuve
4. Soupape de sécurité
5. Vis de purge de condensation
6. Panneau de commande
7. Ventilateur (différent selon le modèle)
8. Interrupteur Marche/Arrêt (sur pressostat)
9. Séparateur d'eau (pas sur les modèles E)
10. Soupape de retour
11. Filtre d'aspiration

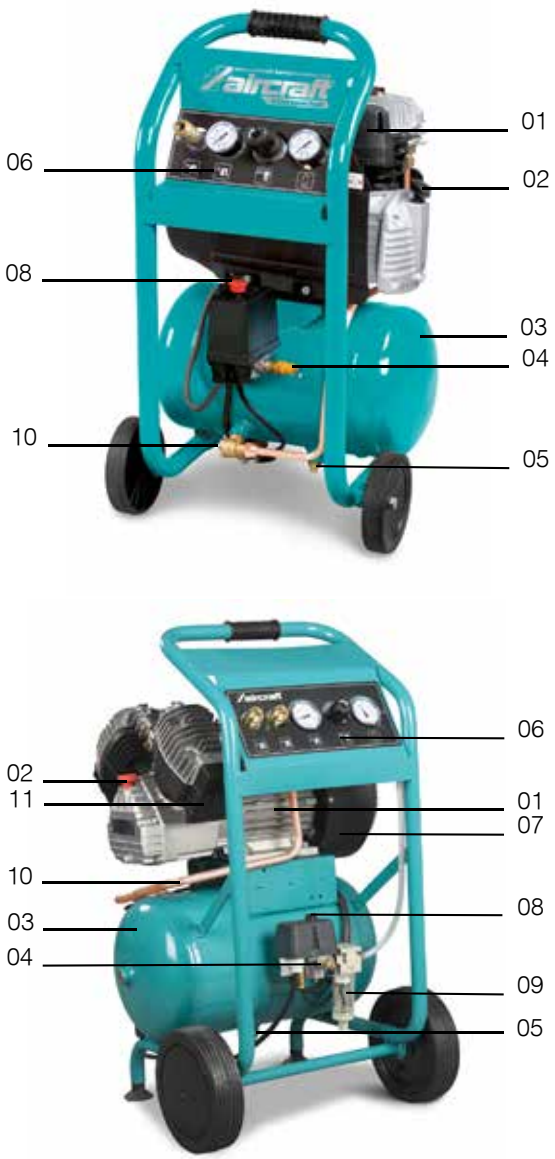

Fig. 3 COMPACT-AIR 265/10 E (en haut)
COMPACT-AIR 321/20 (en bas)

4.2 Panneau de commande

01. Raccord rapide pour la sortie d'air comprimé
02. Manomètre pour la pression de travail
03. Régulateur de pression
04. Manomètre pour la pression de la cuve

Fig. 4 Panneau de commande

5 Montage

Portez des gants de protection !

1. Après avoir mis des gants, coupez le cerclage avec des ciseaux et retirez le carton par le haut de la machine.
2. Levez le compresseur avec un engin de levage ayant une capacité suffisante.
3. Montez les roues.
4. Retirez le bouchon du carter de protection du compresseur et insérez la jauge d'huile. Vérifiez le niveau d'huile, qui doit arriver entre la valeur minimale et la valeur maximale de la jauge.

5.1 Installation

Placez le compresseur dans un local dont la taille permet de maintenir la température à 40 °C maximum pendant le fonctionnement du compresseur. Si ce n'est pas possible, installez un système d'aspiration pour évacuer l'air chaud.
Installez le compresseur sur un sol plat et résistant. L'inclinaison du sol ne peut pas dépasser 15°.
Laissez une distance d'au moins 20 cm entre le compresseur et les murs et autres obstacles, pour laisser circuler l'air autour du compresseur et assurer son refroidissement.

6 Mise en service

DANGER !
Le compresseur doit être techniquement en parfait état pour sa mise en service. Des dysfonctionnements éventuels doivent être immédiatement réparés.

Portez les protections individuelles nécessaires !

ATTENTION !
Avant la mise en service du compresseur :
- Vérifiez que la tension du réseau électrique correspond bien avec les données technique du compresseur.
- L'interrupteur Marche/Arrêt doit être en position Arrêt.
- Les dispositifs de sécurité ainsi que les carters de protection doivent être installés et activés.
- Le niveau d'huile doit être au milieu de la jauge.

6.1 Mise en marche

1. Branchez le compresseur à une prise de courant avec une tension correspondant à celle de la machine.
   Si une adaptation est nécessaire au niveau de l'alimentation électrique, adressez-vous à un électricien qualifié.

ATTENTION !
Le compresseur doit être branché directement. Si l'utilisation d'une rallonge est inévitable, son diamètre doit être suffisant en fonction de la puissance du moteur. Une section d'au moins 2,5 mm² par 10 m de câble est nécessaire. Le câble doit être complètement déroulé, afin d'éviter les baisses de tension.

2. Allumez le compresseur à l'interrupteur Marche/Arrêt. Pour ce faire, mettez le bouton de la position «0» à la position «1».
3. Dévissez la vis de purge de condensation.
4. Laissez le compresseur tourner pendant environ 5 minutes.
   Contrôlez si le compresseur remplit la cuve et s'il s'arrête quand la pression maximale est atteinte.
   Vous pouvez vérifier la pression sur le manomètre.
   Vissez la vis de purge de condensation.

Le compresseur fonctionne automatiquement. Il s'arrête quand la pression maximale est atteinte et redémarre quand la pression d'allumage est atteinte.
Si vous voulez éteindre le compresseur, mettez l'interrupteur sur «0». Ceci permet d'évacuer l'air comprimé contenu dans la tête du compresseur, ce qui facilite le démarrage ultérieur du compresseur.

ATTENTION !
Ne tirez jamais la fiche de la prise de courant pour éteindre le compresseur !

6.2 Réglage de la pression de travail

INFORMATION
La pression maximale des outils pneumatiques utilisés ne peut pas être dépassée.
Le réglage de la pression de travail doit se faire avec l'outil pneumatique branché et en train de fonctionner, pour pouvoir régler la pression réellement nécessaire.

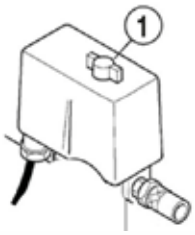

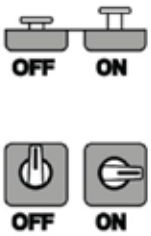

Fig. 5 Instruments de contrôle

(1) Interrupteur Marche/Arrêt (sur le pressostat)
(2) Manomètre pression de travail
(3) Régulateur de pression
(4) Manomètre pression de la cuve

La pression de travail se règle au régulateur de pression (3) et est lisible sur le manomètre pour la pression de travail (2) (voir fig. 5).

1. Tirez le capuchon du régulateur de pression.
2. Réglez la pression au niveau souhaité.
3. Repoussez le capuchon vers le bas.

La pression de travail est fixe et s'affiche sur le manomètre correspondant.
Il est recommandé de remettre la pression sur 0 après utilisation de l'appareil. Si vous utilisez des outils pneumatiques, vérifiez toujours la pression optimale pour les accessoires.

7 Dispositifs de sécurité

7.1 Soupape de sécurité

La soupape de sécurité se trouve sur le pressostat. En cas de surpression, la soupape s'ouvre et laisse de l'air s'échapper.

7.2 Interrupteur de sécurité du moteur

Les compresseurs sont munis d'un interrupteur de sécurité sur le moteur, qui interrompt automatiquement l'arrivée de courant en cas de surcharge. Si l'interrupteur de sécurité se déclenche, laissez le compresseur dans cet état pendant environ 5 minutes avant de réenclencher l'interrupteur de sécurité (voir fig. 6) et de remettre le compresseur en marche avec l'interrupteur Marche/Arrêt.

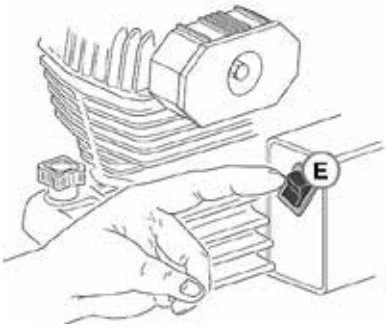

Fig. 6 Interrupteur de sécurité du moteur

ATTENTION !
Si l'interrupteur de sécurité se déclenche à nouveau dès que vous voulez rallumer le compresseur, débranchez ce dernier et prenez contact avec le service technique de votre revendeur.

8 Nettoyage, entretien et réparations

INFORMATION
Pour assurer un bon fonctionnement et une longue durée de vie de votre compresseur, effectuez régulièrement les travaux d'entretien.

DANGER !
Risque de mort par électrocution !
Un risque d'électrocution existe en cas de contact avec des parties sous tension.
- **Débranchez toujours la machine avant les travaux d'entretien et de réparation.**
- **L'entretien et les réparations sur l'équipement électrique doivent être effectués par un électricien qualifié.**

ATTENTION !
Après les travaux d'entretien et de réparation, veillez à ce que les carters de protection et les dispositifs de sécurité soient remis en place, et que tous les outils soient rangés. Les parties de machine ou dispositifs de sécurité endommagés doivent être immédiatement réparés ou remplacés.

8.1 Fréquence des travaux d'entretien

1. Avant tout travail d'entretien, éteignez le compresseur à l'interrupteur, débranchez-le et videz la cuve d'air comprimé.

8.1.1 Après les 50 premières heures d'utilisation

2. Vérifiez que toutes les vis et connexions sont bien serrées.
3. Resserrez les vis du piston pendant que le compresseur est chaud.
4. Changez l'huile comme décrit dans «Vidange d'huile» page 13.

8.1.2 Après les 100 premières heures d'utilisation

2. Vérifiez toutes les connexions des tuyaux.
3. Vérifiez si de la poussière s'est accumulée à l'intérieur du compresseur et changez d'endroit si nécessaire.

ATTENTION !
Le compresseur doit être à l'abri de la poussière !

4. Changez l'huile comme décrit dans «Vidange d'huile» page 13.

8.1.3 Purger l'eau de condensation - une fois par semaine

La purge de l'eau de condensation s'effectue par la vis de purge de condensation située dans le bas de la cuve.

2. Placez un récipient sous la vis de purge.
3. Tournez la vis de purge dans le sens antihoraire et laissez-la ouverte aussi longtemps que de l'air s'en échappe.

ATTENTION !
Si le compresseur est lubrifié à l'huile, l'eau de condensation ne peut pas être laissée dans l'environnement. Elle doit être éliminée à part.

8.1.4 Nettoyer le filtre d'aspiration - une fois par mois

La figure 7 concerne les modèles qui disposent d'un ou de deux filtres d'aspiration montés sur le côté de la tête du compresseur.

Fig. 7 Filtre d'aspiration

2. Desserrez la vis pour ouvrir le filtre.
3. Nettoyez l'éponge avec de l'eau et du savon.
4. Laissez-la sécher complètement.
5. Remettez l'éponge dans le filtre.
6. Refermez le filtre au moyen de la vis.

ATTENTION !
N'utilisez jamais le compresseur sans filtre. Si de la poussière ou un corps étranger s'introduit dans le compresseur, les composants peuvent être sérieusement endommagés.
L'élément filtrant doit être remplacé une fois sur deux lors de la vidange d'huile.

8.1.5 Contrôle du niveau d'huile et appoint - une fois par mois

INFORMATION
Pour faire l'appoint d'huile, le compresseur doit être chaud.

2. Retirez la jauge d'huile (C, fig. 8).
3. Contrôlez le niveau d'huile, qui doit être entre le minimum et le maximum.
4. Si le niveau est sous le minimum, faites l'appoint par l'ouverture de remplissage (B, fig. 8) et remettez la jauge en place.

ATTENTION !
Ne mélangez jamais différentes huiles.
Des huiles de mauvaise qualité n'ont pas les propriétés nécessaires pour lubrifier correctement votre compresseur.
Le mieux est d'utiliser une huile pour compresseurs à piston Aircraft.

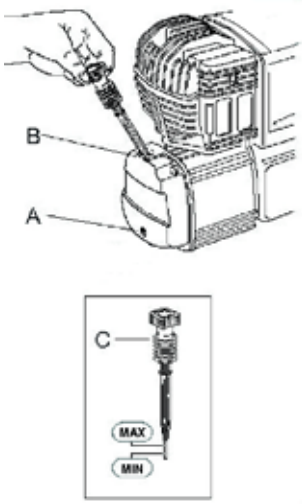

Fig. 8 Niveau d'huile

8.1.6 Vidange d'huile - tous les 6 mois

ATTENTION !
Pour la vidange, le compresseur doit être chaud.

2. Retirez la jauge d'huile (C, fig. 8).
3. Placez un récipient sous le bouchon (A, fig. 8).
4. Dévissez le bouchon (A, fig. 8) et laissez couler toute l'huile dans le récipient.
5. Revissez le bouchon (A, fig. 8).
6. Remplissez le compresseur avec de l'huile. Procédez comme au point 8.1.5 ci-dessus.

ATTENTION !
Éliminez l'huile usagée sans nuire à l'environnement. Suivez les indications du fabricant.

Huile d'origine : Huile minérale 20W-30 (huile pour compresseurs)
Huiles de protection pour compresseurs à piston (pour température ambiante entre 5 et 25 °C) :
SHELL Rimula D Extra 15W-40,
AGIP Dicrea 100API CM-8XBP
Energol CS100
CASTROL Aircol PD100
ESSO Exxc Olub H150
MOBIL Rarus 427
TOTAL Dacnis P100

ATTENTION !
Ne mélangez jamais différentes huiles !

8.1.7 Nettoyer la partie nervurée du piston - tous les 6 mois

ATTENTION !
Il est recommandé de nettoyer la partie nervurée du piston. Cela peut améliorer la capacité de refroidissement, et par conséquent les performances du compresseur.

8.1.8 Changer le filtre - une fois par an

Remplacez le filtre une fois par an.

8.1.9 Vérifier et changer les soupapes - tous les deux ans

2. Vérifiez et nettoyez la soupape d'aspiration et la soupape de sortie.
3. Vérifiez la soupape de retour et remplacez si nécessaire l'élément d'étanchéité (A, fig. 9).

ATTENTION !
Il est recommandé de changer également les joints correspondants.

Fig. 9 Élément d'étanchéité dans la soupape de retour

8.2 Pannes éventuelles

Pannes	Causes	Solutions
Perte d'huile à la soupape du pressostat quand le compresseur est à l'arrêt.	Soupape de retour pas étanche.	Videz l'air contenu dans la cuve, dévissez la fermeture de la soupape de retour et nettoyez le siège et l'élément d'étanchéité. Si nécessaire, remplacez l'élément d'étanchéité.
Perte d'huile constante à la soupape du pressostat quand le compresseur fonctionne.	Rupture de la soupape pendant le fonctionnement à vide.	Remplacez la soupape.
Le compresseur s'arrête et ne peut plus redémarrer.	Surchauffe du moteur. Bobine fondue.	Débranchez l'alimentation du pressostat et appuyez sur le bouton pour redémarrer. Contactez un technicien qualifié.
Le compresseur s'arrête quand la pression maximale est atteinte et la soupape de sécurité se déclenche.	Fonctionnement irrégulier ou pressostat cassé.	Contactez un technicien qualifié.

Le compresseur ne fonctionne pas et chauffe trop fort.	Le joint de la tête du compresseur ou la soupape sont défectueux.	Arrêtez immédiatement le compresseur et adressez-vous à un technicien qualifié.
Le compresseur est très bruyant et vous entendez des battements métalliques réguliers.	Les roulements sont rouillés.	Contactez un technicien qualifié.

8.3 Réparations

DANGER !
Les réparations doivent être effectuées par du personnel qualifié. Les réparations à l'équipement électrique doivent être effectuées par un électricien qualifié ou sous le contrôle d'un électricien qualifié.

9 Élimination et recyclage

Évacuez votre appareil sans nuire à l'environnement, c'est-à-dire en ne le jetant pas n'importe où mais en remettant les déchets à une décharge.

9.1 Mise hors service

Les appareils dont vous ne souhaitez plus vous servir doivent être immédiatement mis hors service dans les règles de l'art pour éviter toute utilisation abusive ultérieure et pour exclure tout risque pour les personnes et l'environnement.

- Débranchez la fiche secteur.
- Sectionnez le câble d'alimentation.
- Retirez de l'appareil tous les agents d'exploitation constituant un risque pour l'environnement.
- Retirer immédiatement les piles et les accus éventuels.
- Le cas échéant, démontez la machine en sous-groupes et composants maniables et utilisables.
- Dirigez les composants de la machine et les agents d'exploitation vers les voies d'évacuation prévues.

9.2 Élimination des lubrifiants

Veillez impérativement à ce que les lubrifiants utilisés soient évacués sans nuire à l'environnement.
Respectez les consignes d'évacuation de vos entreprises communales de traitement des déchets.
Les émulsions de lubrifiants réfrigérants usagées ainsi que les huiles ne devraient pas être mélangées entre elles, car seules les huiles usagées non mélangées peuvent être recyclées.
Le fabricant de lubrifiants tient des consignes d'évacuation des lubrifiants utilisés à la disposition des utilisateurs. Le cas échéant, demandez des feuilles de données spécifiques aux produits.

10 Pièces détachées

DANGER !
Risque de blessure en cas d'utilisation de pièces détachées non conformes.
L'utilisation de pièces détachées non conformes peut entraîner un risque de blessure pour l'utilisateur, des dommages à l'appareil et des dysfonctionnements.
- **N'utilisez que des pièces détachées originales ou recommandées par le fabricant.**
- **En cas de doute, contactez votre revendeur.**

INFORMATION
La garantie est annulée en cas de panne due à l'utilisation de pièces détachées non conformes.

10.1 Commande de pièces détachées

Pour commander des pièces détachées, adressez-vous à votre revendeur.
Sur votre commande, mentionnez les renseignements suivants :
- Type de machine
- Numéro d'article
- Numéro de la position de la pièce sur la vue éclatée
- Année de construction
- Quantité
- Mode d'envoi (poste, transport routier, maritime, aérien, express)
- Adresse de livraison

Les commandes de pièces incomplètes ne pourront pas être prises en compte. Si le mode d'expédition n'est pas mentionné, il sera choisi par le fournisseur.
Le type d'appareil, le numéro d'article et l'année de fabrication se trouvent sur la plaque signalétique de la machine.

Exemple :
Vous devez commander une vis de purge de condensation pour le COMPACT-AIR 221/10 E.
- Type de machine : COMPACT-AIR 221/10 E
- Numéro d'article : 200 5220
- Numéro de position : 1

Le numéro de commande est : 0-2005220-01
Ce numéro est composé du numéro d'article suivi du numéro de la position sur la vue éclatée.
Il faut écrire un 0 devant le numéro d'article.
Il faut écrire un 0 devant le numéro de position si celui-ci se situe entre 1 et 9.

10.2 Vues éclatées

Les dessins qui suivent vous aideront à identifier les pièces détachées. En cas de commande de pièce, joignez éventuellement une copie du dessin concerné, sur laquelle vous pouvez entourer la ou les pièces que vous souhaitez commander.

10.2.1 Compact-Air 221/10 E

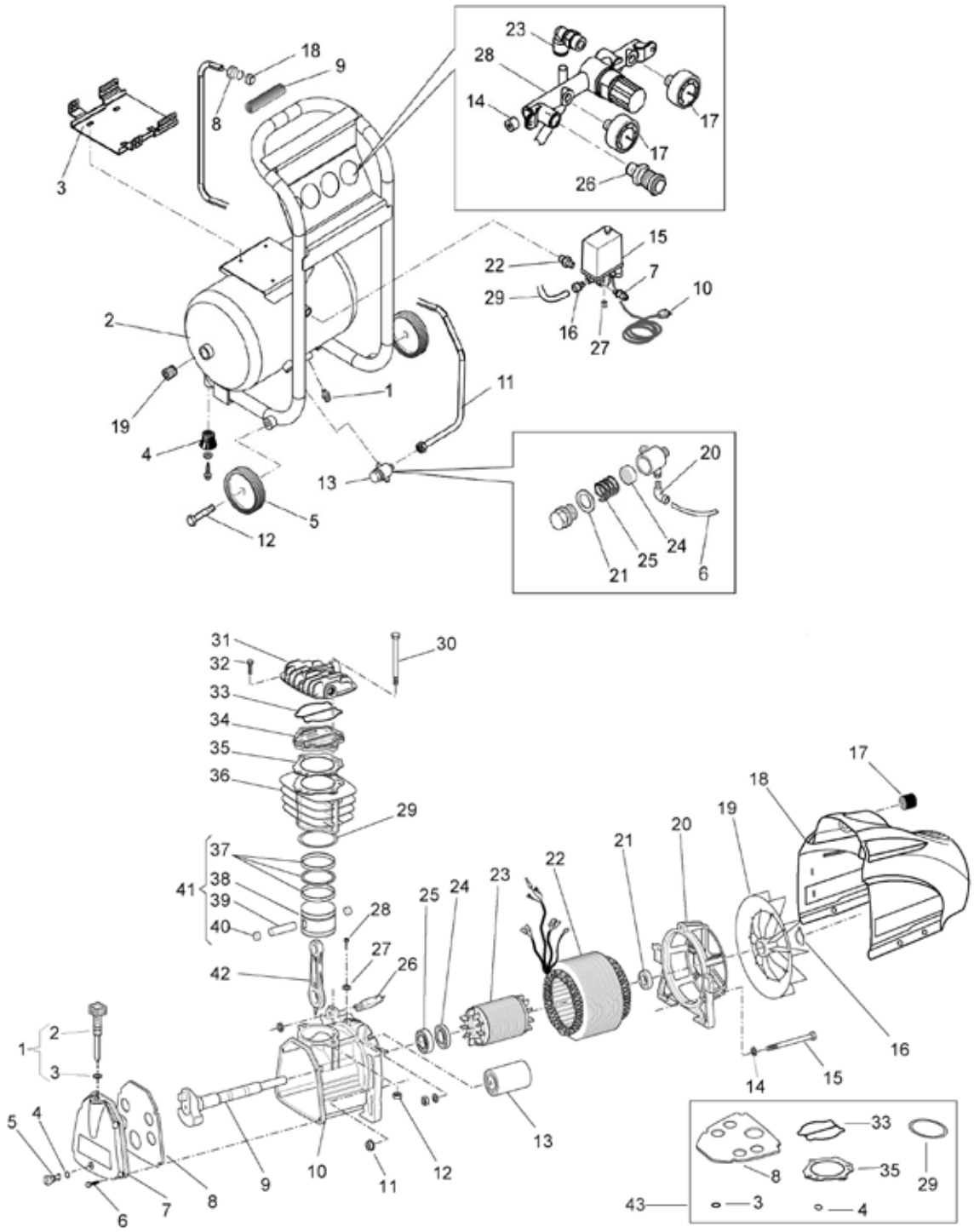

Fig. 10 COMPACT-AIR 221/10 E (en haut), compresseur SF 2500 (en bas)

10.2.2 Compact-Air 265/10

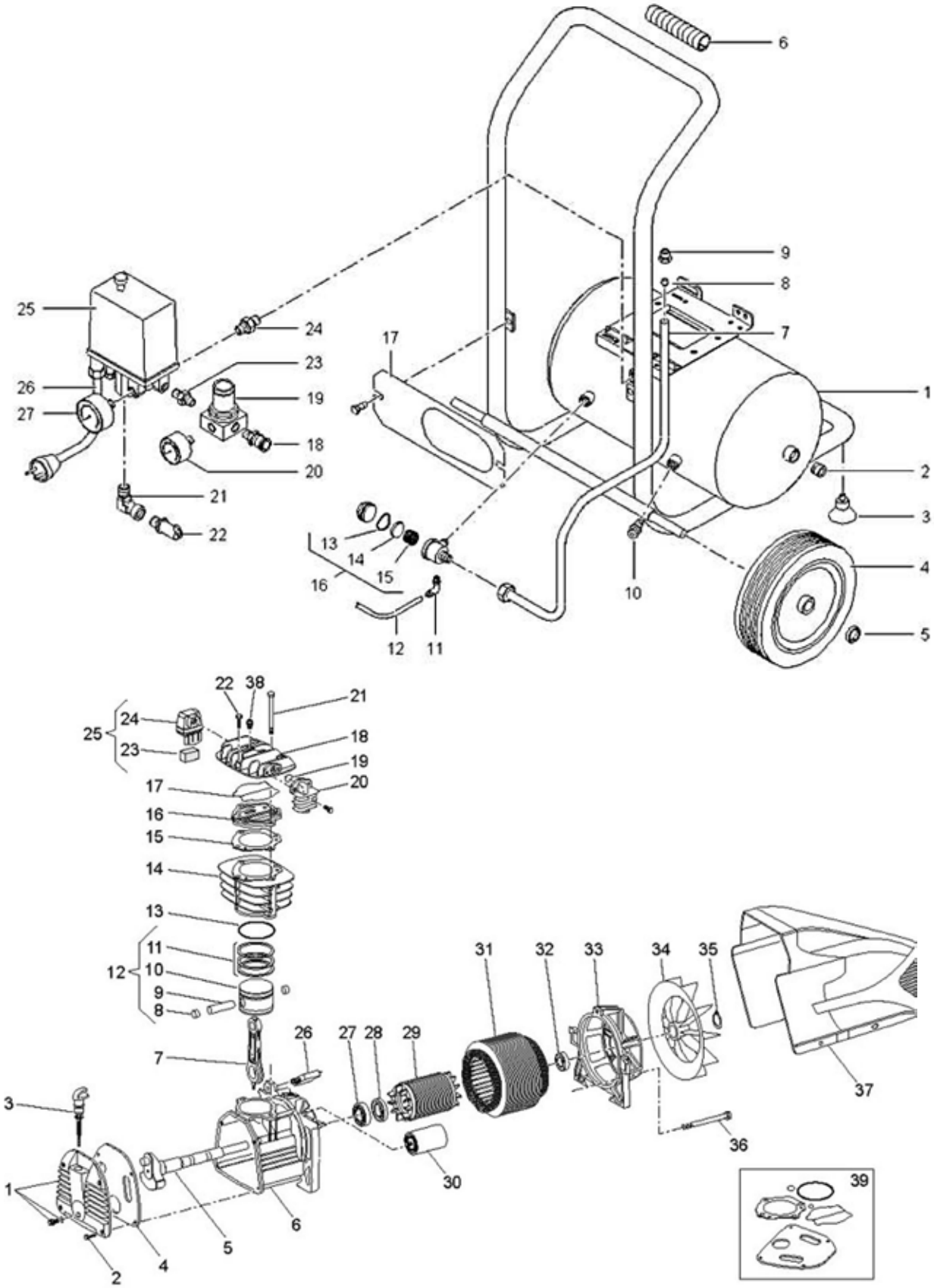

Fig. 11 COMPACT-AIR 265/10 (en haut), compresseur MK 265 - 230 V (en bas)

10.2.3 Compact-Air 311/20

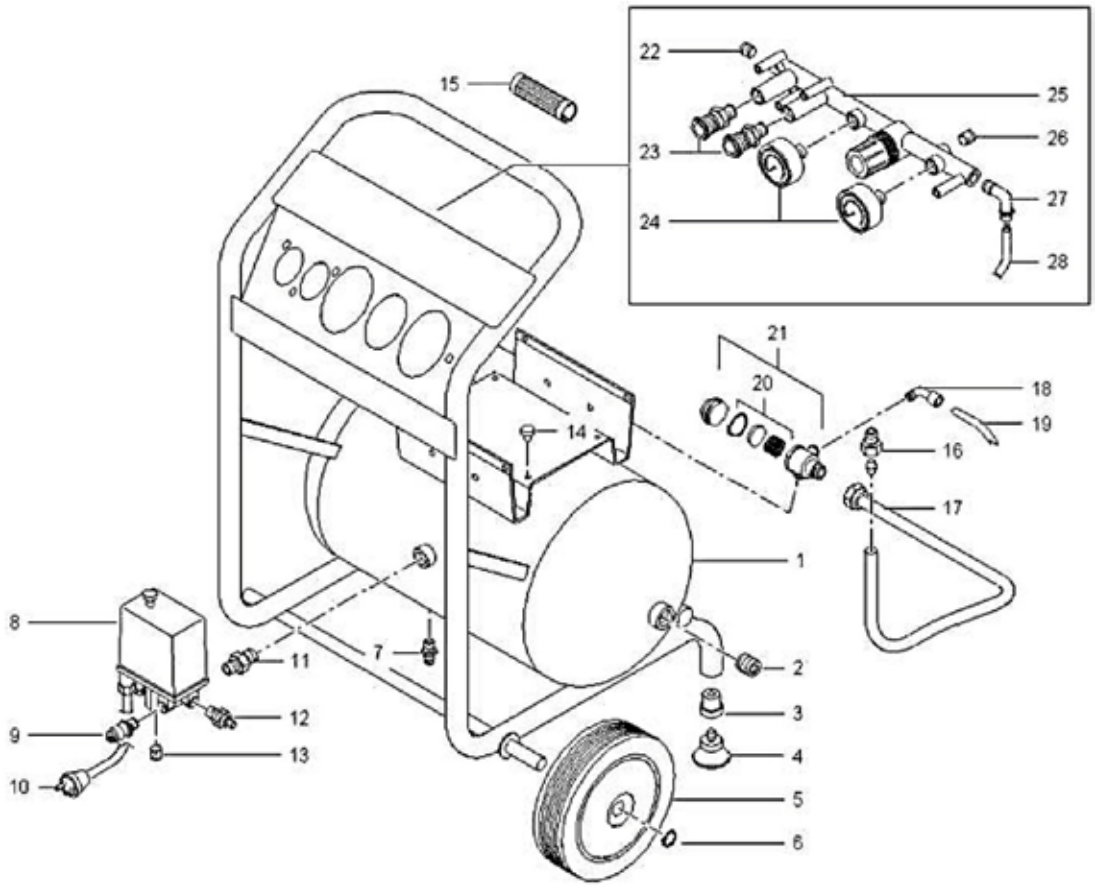

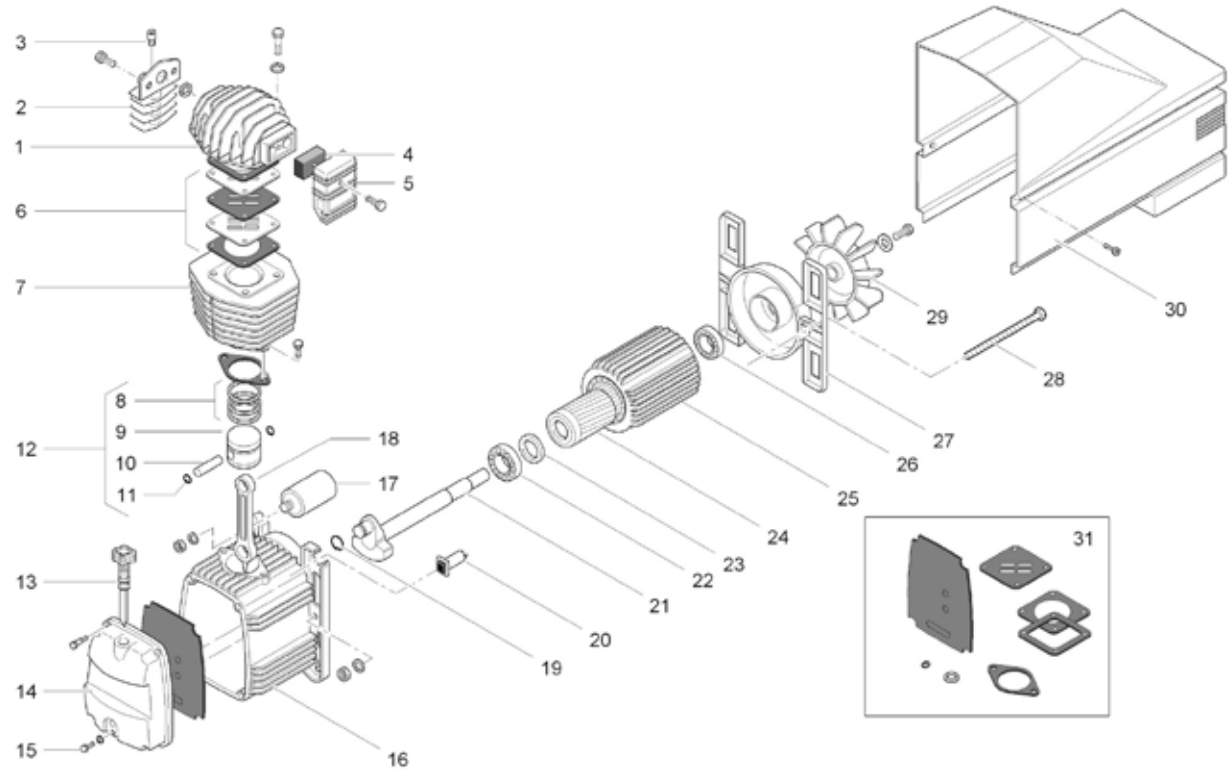

Fig. 12 COMPACT-AIR 311/20 (en haut), compresseur MK 312 - 230 V (en bas)

10.2.4 Compact-Air 321/20

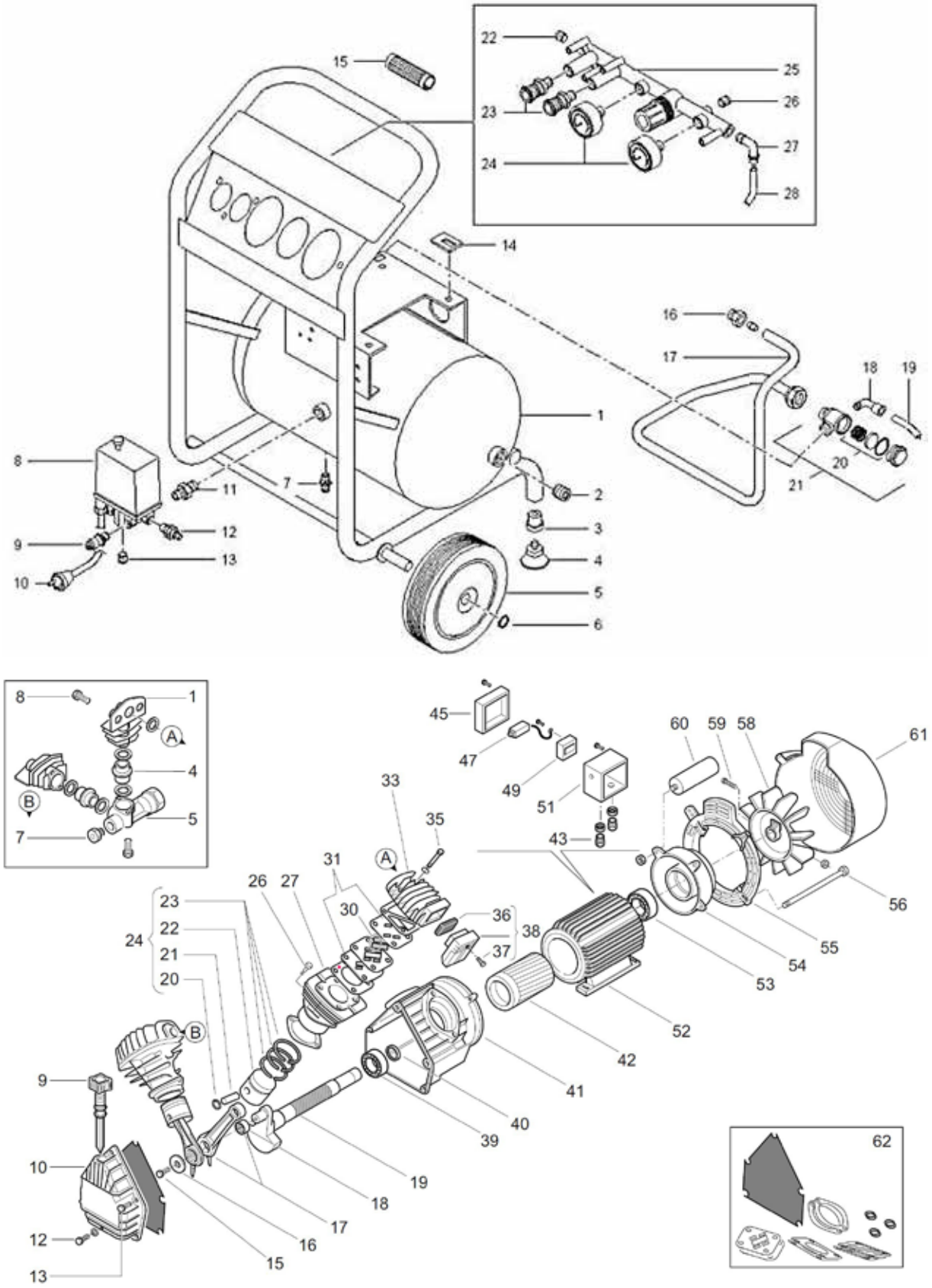

Fig. 13 COMPACT-AIR 321/20 (en haut), compresseur VKM 362 - 230 V (en bas)

10.2.5 Compact-Air 361/20 E

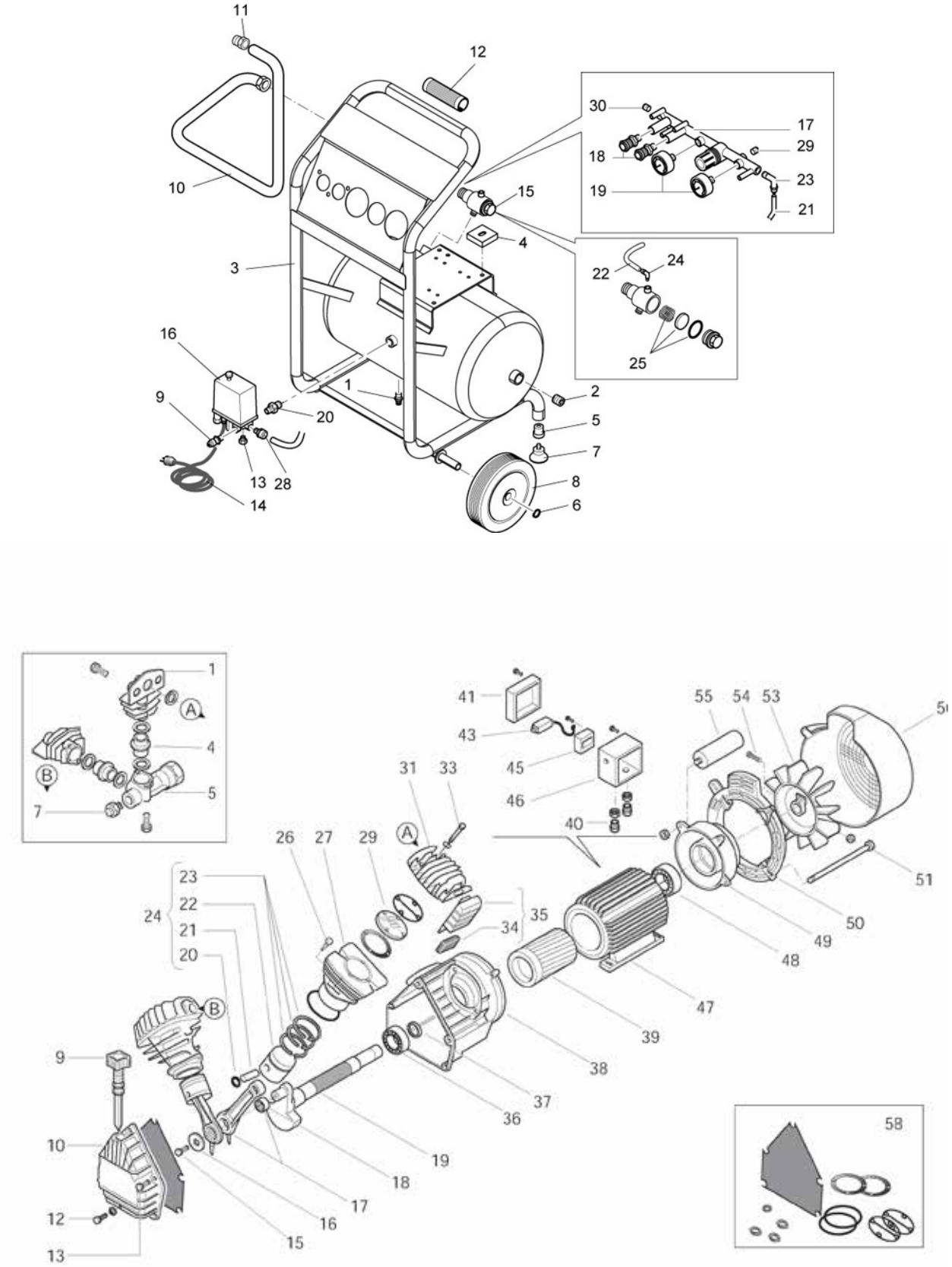

Fig. 14 COMPACT-AIR 361/20 E (en haut), compresseur VKM 402 - 230 V (en bas)

11 Déclaration de conformité CE

Le fabricant/ revendeur: **AIRCRAFT Kompressorenbau und Maschinenhandel GmbH**
Gewerbestrasse Ost 6
A-4921 Hohenzell

Déclare par la présente que le produit suivant :

Groupe de produit : **AIRCRAFT® Technologie de l'air comprimé**

Nom du produit :

Compact-Air 221/10 E	
Compact-Air 265/10 E	**Compact-Air 365/10**
Compact-Air 311/10 E	**Compact-Air 311/10**
Compact-Air 321/20	**Compact-Air 361/20 E**

Type de machine : **Compresseur**

Numéro de série : _____

Année de construction : **20_____**

Est conforme au directives suivantes, y compris celles dont la date correspond aux modifications en vigueur :

Directives:	**2006/42/EG**	Directive Machine
	2006/95/EG	Directive Basse Tension
	2004/108/EG	Compatibilité électromagnétique
	2009/105/EG	Récipients à pression simples
	1997/23/EG	Équipements à air comprimé

Les normes harmonisées suivantes ont été appliquées:

EN 1012-1	Compresseurs et pompe à vide - Exigences de sécurité - Partie 1: Compresseurs.
EN 60335-1	Sécurité des appareils électriques à usage domestique et similaire. Partie 1: demandes générales.
EN 55014-1:2006	Compatibilité électromagnétique - Exigences pour les appareils ménagers, outils électriques et appareils similaires. Partie 1: émissions.
EN 55014-2:1997 + A1:2001	Compatibilité électromagnétique - Exigences pour les appareils ménagers, outils électriques et appareils similaires. Partie 2: Immunité.
EN 61000-3-2:2006	Compatibilité électromagnétique (EMV) - Partie 3-2: Valeurs limites - Valeurs limites pour l'émission de courants harmoniques (Courant d'entrée <= 16A par phase)

EN 61000-3-3-2008 Compatibilité électromagnétique (EMV) - Partie 3-3: Valeurs limites - Limitation des variations de tension et fluctuation de tension dans les réseaux publiques d'alimentation basse tension, pour les appareils ayant un courant nominal <= 16A par phase et non soumis à un raccordement conditionnel.

EN 60204-1 Sécurité des machines - Équipement électrique des machines - Partie 1: demandes générales (IEC 60204-1:2005)

Responsable de la documentation: Département technique, Gewerbestrasse Ost 6, A-4921 Hohenzell

Hohenzell, 02-11-2012

Klaus Hütter
(Direction)

Hallstadt, 02-11-2012

Kilian Stürmer
(Direction)