metallkraft®
Metallbearbeitungsmaschinen

Manuel d'utilisation

Plieuse manuelle

FSBM 1020-25E, FSBM 1270-20E
FSBM 1520-15E, FSBM 2020-12E
FSBM 1020-20S2, FSBM 1270-20 HS2
FSBM 1020-20 HSG

FSBM 1270-20E

VYNCKIER®.BIZ

Vous pouvez télécharger tous nos modes d'emploi
sur www.vynckier.biz

Table des matières

1 Introduction 3
1.1 Droits d'auteur 3
1.2 Service clients 3
1.3 Garantie limitée 3

2 Sécurité 4
2.1 Signification des symboles utilisés 4
2.2 Qualification du personnel 4
2.3 Protections individuelles 5
2.4 Consignes de sécurité générales 5
2.5 Indications de sécurité sur la machine 6
2.6 Utilisation conventionnelle 6

3 Données techniques 6
3.1 Plaque signalétique 6
3.2 Tableaux 7

4 Transport, emballage et stockage 8
4.1 Livraison et transport 8
4.2 Emballage 9
4.3 Stockage 9

5 Description 9
5.1 Contenu de la livraison 9

6 Montage et mise en service 10
6.1 Installation 10
6.2 Utilisation 11

7 Nettoyage et entretien 12
7.1 Nettoyage 12
7.2 Entretien 12
7.3 Résolution des pannes 12

8 Élimination et recyclage de l'appareil usagé 13
8.1 Mise hors service 13
8.2 Élimination des lubrifiants 13

9 Pièces détachées 14
9.1 Commande de pièces détachées 14
9.2 Dessins des pièces détachées 15

10 Déclaration de conformité CE 19

1 Introduction

En achetant une machine Metallkraft, vous avez fait le bon choix.
Lisez attentivement le manuel d'utilisation avant la mise en service de votre machine.
Ce manuel vous donne toutes les informations nécessaires pour l'installation, l'utilisation et l'entretien sûrs et efficaces.
Le manuel d'utilisation fait partie intégrante de la machine et doit être gardé à proximité de la machine pour que le personnel puisse le consulter à tout moment. En plus des instructions et consignes de sécurité contenues dans ce manuel, vous devez également tenir compte des règles de prévention des accidents du travail et de la législations locale en matière de sécurité.
Les illustrations présentes dans ce manuel servent à la bonne compréhension des explications, et peuvent différer de la machine réelle.

1.1 Droits d'auteur

Le contenu de ce manuel est protégé par des droits d'auteur. Seule son utilisation dans le cadre du travail avec la machine est autorisé. Toute autre utilisation est interdite sans l'autorisation du constructeur.

1.2 Service clients

Pour tout renseignement d'ordre technique, veuillez contacter notre service clients :

En Allemagne :
Stürmer Maschinen GmbH
Dr Robert Pflegerstasse 26
D-96103 Hallstadt
E-mail : service@stuermer-maschinen.de

En Belgique :
Vynckier Tools sa
Avenue Patrick Wagnon 7
B-7700 Mouscron
E-mail : info@vynckier.biz

Nous sommes également intéressés de connaître vos observations découlant de l'utilisation de nos machines. Elles nous aident à améliorer constamment la qualité de nos produits.

1.3 Garantie limitée

Toutes les données et instructions contenues dans ce manuel sont conformes aux normes et directives en vigueur, et correspondent à l'état actuel de la technique, ainsi qu'à nos connaissances et à notre expérience.
Le fabricant décline toute responsabilité en cas de dommages dus aux causes suivantes :

- Le non-respect des instructions du manuel d'utilisation,
- Une utilisation non conventionnelle de la machine,
- L'utilisation de la machine par du personnel insuffisamment qualifié,
- Des transformations non autorisées de la machine,
- Des modifications techniques,
- L'utilisation de pièces détachées non conformes.

Selon des modifications techniques récentes, des versions spéciales ou des options supplémentaires, le produit livré peut différer des descriptions et présentations de ce manuel d'utilisation.
Les conditions de livraison correspondent aux conditions générales de vente et de livraison du fabricant, et aux dispositions légales applicables au moment de la conclusion du contrat.

2 Sécurité

Ce chapitre vous informe des dangers liés à l'utilisation de la machine et des mesures à prendre pour assurer la sécurité des personnes, ainsi qu'un fonctionnement sûr et sans problèmes de votre machine. Des consignes de sécurité spécifiques sont données dans les différents chapitres de ce manuel.

2.1 Signification des symboles utilisés

Pictogrammes	Termes associés	Nature des risques et conséquences possibles
	DANGER	Danger imminent pouvant causer des blessures graves voire mortelles.
	AVERTISSEMENT	Risque: danger qui pourrait causer des blessures sérieuses voire mortelles.
	PRUDENCE	Danger ou manière de procéder dangereuse, qui pourrait être à l'origine de blessures pour le personnel ou de dommages matériels.
	ATTENTION	Situation qui pourrait nuire à la qualité du produit ou être à l'origine d'autres dommages. Pas de risque de blessures pour les personnes.
	INFORMATION	Conseils d'utilisation et autres informations importantes et utiles. Pas de risque de dommages corporels ou matériels.

Pour la sécurité des personnes et du matériel, et pour éviter les situations dangereuses, les consignes de sécurité de ce manuel doivent toujours être scrupuleusement respectées.

2.2 Qualification du personnel

Pour les différentes tâches décrites dans ce manuel, les exigences spécifiques en matière de qualification du personnel sont précisées.

ATTENTION !
Danger en cas de qualification insuffisante du personnel !
Des personnes insuffisamment qualifiées ne peuvent pas estimer les risques liés à l'utilisation de la machine, et peuvent se mettre et mettre d'autres personnes en danger.

- Tous les travaux doivent être effectués par du personnel qualifié.
- Tenez les personnes non qualifiées et les enfants hors de l'espace de travail.

Opérateur
L'opérateur est formé par le gérant concernant les tâches qui lui sont attribuées et les dangers possibles en cas de manoeuvre inappropriée. L'opérateur n'est autorisé à exécuter les tâches dépassant l'utilisation normale que si cela est indiqué dans les instructions et si le gérant l'a expressément chargé de cette tâche.

Électricien spécialisé
Les électriciens spécialisés sont à même d'exécuter des travaux sur les installations électriques et de déceler et éviter eux-mêmes les dangers possibles grâce à leur formation professionnelle et leurs connaissances des normes et spécifications correspondantes. L'électricien spécialisé est spécifiquement formé pour l'environnement de travail dans lequel il exerce et il connaît les normes et spécifications à appliquer.

Spécialistes
Les spécialistes sont à même d'exécuter des travaux sur les installations concernant leur domaine d'expertise, et de déceler et éviter eux-mêmes les dangers possibles grâce à leur formation professionnelle et leurs connaissances des normes et spécifications à appliquer.

Les personnes formées
Les personnes formées ont été instruites par le gérant des tâches qui leur sont attribuées ainsi que des dangers possibles en cas de manoeuvre inappropriée.

2.3 Protections individuelles

Utilisez les protections corporelles adéquates, et nettoyez-les après chaque usage et au moins une fois par semaine.

Protections auditives
Portez des protections auditives pour protéger les oreilles en cas de niveau sonore élevé.

Lunettes de protection
Portez des lunettes de protection pour protéger les yeux des projections de pièces ou des éclaboussures.

Gant de protection
Portez des gants de protection pour manipuler des pièces avec des bords tranchants, pour éviter les écorchures ou autres blessures plus graves.

Chaussures de sécurité
Portez des chaussures de sécurité pour éviter les contusion ou blessures en cas de chute de pièces, et éviter de glisser sur le sol.

Vêtements de travail
Un vêtement de travail est un vêtement serré et avec une faible résistance à la traction.

2.4 Consignes de sécurité générales

ATTENTION !
Danger en cas d'utilisation non conventionnelle !
La machine ne peut être utilisée que si elle en parfait état technique. Les problèmes éventuels doivent être immédiatement éliminés.
Toute modification de la machine est strictement interdite, ainsi qu'une utilisation de celle-ci dans un autre but que celui pour lequel elle a été conçue. Les consignes de sécurité et les instructions de ce manuel doivent toujours être respectées. En cas de dommages dus à une utilisation non conventionnelle de la machine, le fabricant décline toute responsabilité et la garantie est annulée.

Respectez les points suivants :
- Utilisez les dispositifs de sécurité et fixez-les correctement. Ne travaillez jamais avec la machine sans dispositifs de sécurité, et vérifiez qu'ils fonctionnent correctement.
- Tenez la machine et l'espace de travail propres. Veillez à un éclairage suffisant.
- La machine ne peut pas être modifiée dans sa conception, et ne peut pas être utilisée dans un autre but que celui pour lequel elle a été conçue.
- Ne travaillez pas avec la machine si vous souffrez d'une maladie qui affecte votre concentration, si vous être très fatigué, ou sous l'influence d'alcool, de drogue ou de médicaments.
- Tenez les enfants et les personnes non qualifiées en dehors de l'espace de travail.
- Les dysfonctionnements pouvant influencer le niveau de sécurité doivent être immédiatement éliminés.
- Protégez la machine de l'humidité.

- Avant chaque utilisation, vérifiez que la machine est en bon état et qu'aucune pièce n'est endommagée. Les pièces endommagées doivent être immédiatement remplacées, pour éviter tout accident.
- Ne surchargez pas la machine. Vous travaillez mieux et plus sûrement si la machine est utilisée en respectant sa capacité nominale. Utilisez l'outil approprié, et vérifiez qu'il n'est ni usé, ni endommagé.
- Utilisez les accessoires et pièces détachées originaux, afin d'éviter les risques d'accident.

2.5 Indications de sécurité sur la machine

Plusieurs panneaux d'avertissement sont apposés sur la machine. Ils doivent toujours être présents et bien lisibles. Un panneau abîmé doit immédiatement être remplacé.

1 2 3

Fig. 1 1 Obligations 2 Interdiction 3 Avertissement

2.6 Utilisation conventionnelle

La plieuse est conçue uniquement pour le pliage de tôle d'acier et autre matériaux non ferreux. Le matériel à plier ne peut pas dépasser l'épaisseur maximale autorisée (voir les données techniques). La machine ne peut être utilisée que par une seule personne, qui a les qualifications requises pour l'utiliser et l'entretenir.
L'utilisation conventionnelle de la machine suppose également que les instructions de ce manuel soient respectées. Toute autre utilisation est considérée comme non conventionnelle et est interdite. Le fabricant décline toute responsabilité en cas de dommages dus à une modification constructive ou technique de la machine, ou à une utilisation non conventionnelle de celle-ci.

ATTENTION !
Danger en cas d'utilisation non conventionnelle !
Une utilisation non conventionnelle de la machine peut conduire à des situations dangereuses.
- La machine doit être utilisée en respectant ses capacités, mentionnées dans les données techniques.
- Ne contournez jamais et ne mettez jamais hors service les dispositifs de sécurité.
- Utilisez la machine seulement si elle est en parfait état technique.

3 Données techniques

3.1 Plaque signalétique

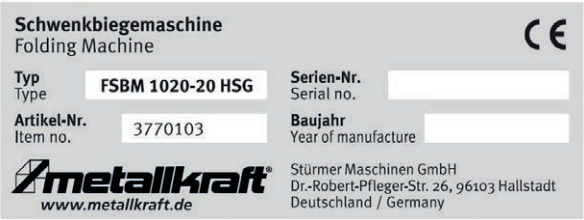

Fig. 2 Plaque signalétique FSBM 1020-20 HSG

3.2 Tableaux

Modèle	FSBM 1020-20 S2	FSBM 1270-20 HS2	FSBM 1020-20 HSG**
Largeur de travail max.	1020 mm	1270 mm	1020 mm
Épaisseur de tôle max.	2,0 mm	2,0 mm	2,0 mm
Angle de pliage max.	135°	135°	150°
Poids net	280 kg	350 kg	340 kg
Dimensions L x l x h	1400 x 950 x 1200 mm	1600 x 950 x 1175 mm	1460 x 930 x 1420 mm

* Les capacités sont données pour du matériel ayant une résistance à la traction de 400 N/mm² - Capacité de pliage de l'acier inoxydable : facteur 0,75 - Capacité de pliage de l'alu : facteur 1,2 - Pour le pliage d'acier inoxydable, des segments durcis sont nécessaires.
** Les segments ont une dureté de HRC24-26.

Modèle	FSBM 1020-25 E	FSBM 1270-20 E	FSBM 1520-15 E
Largeur de travail max.	1020 mm	1270 mm	1520 mm
Épaisseur de tôle max.	2,5 mm	2,0 mm	1,6 mm
Angle de pliage max.	135°	135°	135°
Poids net	285 kg	350 kg	450 kg
Dimensions L x l x h	1348 x 850 x 1175 mm	1600 x 950 x 1175 mm	1900 x 950 x 1200 mm

Modèle	FSBM 2020-12 E
Largeur de travail max.	2020 mm
Épaisseur de tôle max.	1,2 mm
Angle de pliage max.	135°
Poids net	490 kg
Dimensions L x l x h	2470 x 940 x 1320 mm

4 Transport, emballage et stockage

4.1 Livraison et transport

Livraison

Dès la livraison, vérifiez que votre machine ne présente aucun dégât dû au transport ni aucune pièce manquante. Comparez le contenu du colis avec la liste jointe. Avertissez immédiatement le transporteur en cas de problème.

Transport

Transport avec un élévateur à fourche ou autre engin de levage
La machine est fixée sur une palette, pour vous permettre de la déplacer avec un élévateur à fourche ou un autre engin de levage.

ATTENTION !
Veillez à ce que les moyens de levage utilisés aient une capacité suffisante pour supporter le poids de la machine.

ATTENTION !
Danger de mort !
- Utilisez des moyens de levage (chariots, palans, chèvres, etc.) appropriés. Des moyens insuffisants, se déchirant sous la charge, pourraient causer des dégâts matériels et engendrer des blessures corporelles pouvant être mortelles.
- Examinez les moyens de levage et contrôlez les plaques signalétiques figurant sur ces derniers. Suivez les règles en matière de prévention des accidents.
- Fixez les charges avec précaution.
- Ne passez jamais sous une charge en suspension.
- La machine doit être transportée par du personnel qualifié.
- Ne placez jamais la fourche directement sous la machine.

Transport avec une grue

La machine peut être déplacée au moyen d'une grue. Pour ce faire, utilisez les points de levage prévus à cet effet (figure 3, 1). Les anneaux de levage doivent préalablement être vissés.

ATTENTION !
- Pour le transport, tous les carters de protection doivent être fixés à la machine.
- Veillez à ce que la machine ne se balance pas pendant le transport avec une grue.

Pour un résultat de travail optimal, le châssis de la machine doit être ancré au sol (voir figure 4).
Les parties en métal nu de la machine sont couvertes d'une couche de graisse pour les protéger de l'humidité. Cette graisse doit être enlevée avant la mise en service de la machine.

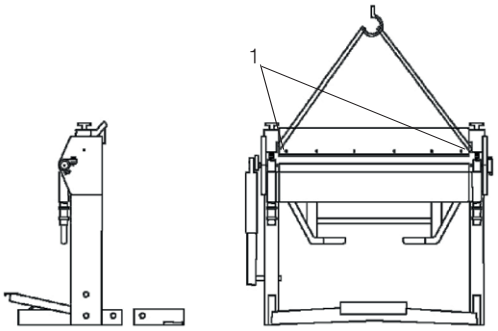

Fig. 3 Transport avec une grue

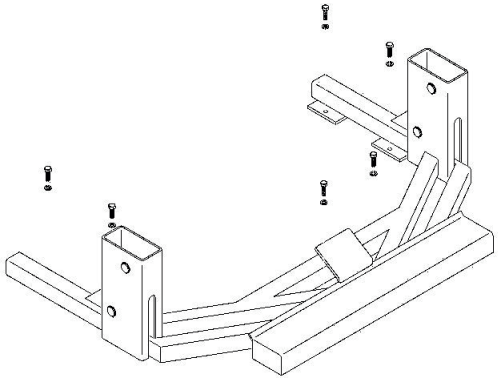
Fig. 4 Ancrage au sol

4.2 Emballage

Tous les emballages sont recyclables et doivent être apportés dans une entreprise de traitement des déchets.
Le carton doit être écrasé et porté au parc à conteneurs.
Les feuilles sont en polyéthylène (PE) ou en polystyrol (PS). Ces matériaux sont recyclables si vous les portez dans une usine de recyclage.

4.3 Stockage

La machine doit être nettoyée avant d'être stockée dans un endroit sec, propre, sans poussière et à l'abri du gel.

5 Description

Les illustrations dans ce manuel servent à la bonne compréhension des explications, mais peuvent différer du produit réel.

1. Pédale de serrage mâchoire supérieure
2. Mâchoire inférieure
3. Segments mâchoire supérieure
4. Segments mâchoire inférieure
5. Poignée
6. Réglage hauteur et force de serrage mâchoire supérieure
7. Butée d'angle de pliage
8. Réglage épaisseur de tôle
9. Fixation du réglage d'épaisseur de tôle
10. Piston auxiliaire
11. Vis de fixation mâchoire inférieure

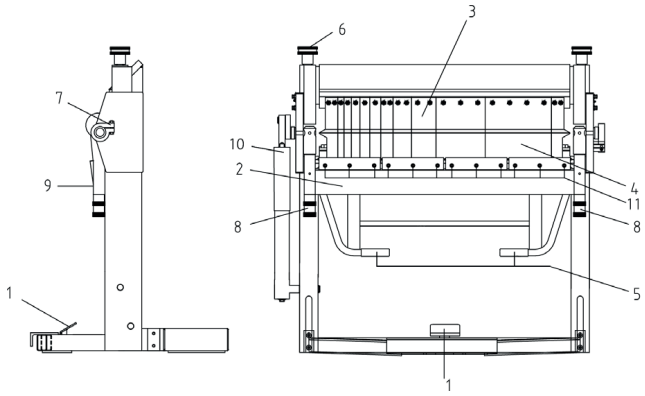

Fig. 5 Éléments de commande

5.1 Contenu de la livraison

La machine est livrée avec :
- Le mode d'emploi
- Un outil spécial pour desserrer les segments individuels (uniquement pour FSBM 1020-20 HSG) (voir figure 6)

Fig. 6

6 Montage et mise en service

6.1 Installation

Portez des gants !

Portez des chaussures de sécurité !

Portez des vêtements de travail !

ATTENTION !
Risque d'écrasement !
Lors de l'installation, la machine peut basculer et provoquer de graves blessures.
- La machine doit être installée par au moins 2 personnes.

Pour un bon fonctionnement et une longue durée de vie de la machine, le lieu d'installation doit répondre à certains critères :
- Le sol doit être plat, résistant et sans vibrations.
- La machine doit être installée et utilisée dans un endroit sec et bien ventilé.
- Évitez des endroits près des machines qui produisent des copeaux ou de la poussière.
- Prévoyez assez de place pour le personnel qui prépare et travaille avec la machine, et qui transporte le matériel.
- Assurez vous aussi que la machine est accessible pour le montage et les travaux d'entretien.
- Prévoyez un éclairage suffisant.

INFORMATION
La machine est livrée montée et prête à l'emploi.

Étape 1
Placez et fixez la machine sur une surface plane et résistante. Le sol doit être adapté à ce type de travail et avoir une capacité de charge suffisante.

Étape 2
Sortez toutes les pièces de l'emballage.

Étape 3
Veillez à ce que les parties saillantes (butée, poignée, ...) soient placées de manière à ne pas risquer de blesser quelqu'un.

ATTENTION !
Après installation, enlevez la couche de protection antirouille des parties en métal nu.
- Pour ce faire, utilisez un dissolvant disponible dans le commerce.
- N'utilisez pas d'eau ni de solvant nitro.

ATTENTION !
Les parties mobiles doivent être propres et sans poussière.
- Si nécessaire, graissez les parties mobiles comme indiqué dans le chapitre «Nettoyage et entretien».

6.2 Utilisation

6.2.1 Mise en service

Portez des gants !

Portez des chaussures de sécurité !

Portez des vêtements de travail !

ATTENTION !
Danger en cas de qualification insuffisante du personnel !
Des personnes insuffisamment qualifiées ne peuvent pas estimer les risques liés à l'utilisation de la machine, et peuvent se mettre et mettre d'autres personnes en danger.

- Tous les travaux doivent être effectués par du personnel qualifié.
- Tenez les personnes non qualifiées et les enfants hors de l'espace de travail.

ATTENTION !
Risque d'écrasement !
En cas d'utilisation non conventionnelle de la machine, il existe un risque d'écrasement pour les membres supérieurs.

- Les éléments de commande sont illustrés en figure 5 «Éléments de commande». Avant le début du travail, la butée d'angle de pliage (7) doit être desserrée. Ensuite, la pression de serrage doit être réglée avec les vis de réglage (6). Ces vis doivent être serrées de façon que la pédale (1) s'enclenche quand on l'actionne.
- L'écart de pliage se règle en tournant des vis de réglage (6).
  Conseil : Pour un résultat optimal, l'écart de pliage doit être régulier et un peu plus large que l'épaisseur de tôle.
- À présent, la pédale (1) peut être actionnée pour lever le système de verrouillage de la mâchoire supérieure, et la tôle peut être insérée. Actionnez à nouveau la pédale (1) pour abaisser la mâchoire supérieure, qui va serrer la tôle.
  Pendant cette opération, attention au risque d'écrasement des membres supérieurs !
- En relevant la mâchoire inférieure, vous pliez la tôle selon l'angle souhaité. Le piston auxiliaire (10) vous permet d'exercer plus facilement la force nécessaire.
  Pour plier plusieurs pièces selon le même angle, réglez la butée d'angle de pliage (7) dans la position souhaitée. Elle peut être tournée individuellement ou avec la mâchoire, et fixée dans la position requise.
- Grâce aux segments amovibles, vous pouvez réaliser facilement des formes complexes, par exemple pour faire des boîtes.

ATTENTION !
Pour le modèle FSBM 1020-20 HS2, veillez à monter des segments de même taille.

7 Nettoyage et entretien

INFORMATION
Pour un fonctionnement optimal de votre machine, effectuez régulièrement les travaux d'entretien nécessaires.

ATTENTION !
Avant de procéder à l'entretien de la machine, lisez attentivement les instructions. Les travaux sur la machine doivent être effectués par des personnes familiarisées avec celle-ci.

ATTENTION !
Danger en cas de qualification insuffisante du personnel !
Un entretien effectué par du personnel non qualifié peut conduire à des blessures graves, voire mortelles. Tous les travaux d'entretien et de réparation doivent être effectués par du personnel qualifié.

Après les travaux d'entretien ou de réparation, veillez à ce que les carters de protection et les dispositifs de protection soient à nouveau en place et que l'espace de travail soit débarrassé de tous les outils avant de remettre la machine en service.

7.1 Nettoyage

Nettoyez régulièrement la machine avec un chiffon doux et humide.

ATTENTION !
N'utilisez jamais de solvant pour nettoyer les parties en plastique et les surfaces peintes, car elles pourraient être endommagées.

7.2 Entretien

Toutes les parties mobiles et les roulements doivent être lubrifiés une fois par mois avec une graisse disponible dans le commerce.

7.3 Résolution des pannes

Pannes	Causes possibles	Solutions
La plieuse ne fonctionne pas	La mécanique est défectueuse	Contrôlez la mécanique
		Contactez le service technique de votre revendeur
La plieuse ne plie pas correctement la pièce	L'épaisseur de matériel ne convient pas	Respectez l'épaisseur maximale
	Un matériel non adapté a été inséré	Insérez du matériel adapté
La plieuse ne plie pas le matériel comme indiqué dans le catalogue	L'épaisseur de matériel ne convient pas	Vérifiez le matériel à plier
	La mécanique est défectueuse	Contactez le service technique de votre revendeur

8 Élimination et recyclage de l'appareil usagé

Débarrassez-vous de votre vieil appareil en respectant l'environnement. Éliminez l'emballage, et plus tard, la machine usagée, conformément à la réglementation en vigueur dans votre commune ou selon les prescriptions des entreprise de traitement des déchets.

8.1 Mise hors service

Les vieux appareils doivent être directement démontés, afin d'éviter un mauvais usage ultérieur ou un danger pour l'environnement ou pour les personnes.

- Enlevez tous les consommables polluants de la machine.
- Si possible, démontez l'appareil pour trier les différentes parties en fonction des possibilités de recyclage et traitement des déchets.
- Apportez les composants et les consommables dans une entreprise de traitement des déchets.

8.2 Élimination des lubrifiants

Des conseils pour l'élimination des graisses usagées sont fournis par le fabricant. Consultez la fiche technique du produit.

9 Pièces détachées

DANGER !
Risque de blessure en cas d'utilisation de pièces non conformes !
Si vous utilisez des pièces détachées non conformes ou défectueuses, vous mettez en danger les personnes et risquez d'endommager la machine.
N'utilisez que des pièces détachées du fabricant ou recommandées par le fabricant.
En cas de doute, contactez votre revendeur.

9.1 Commande de pièces détachées

Les pièces détachées peuvent être commandées chez votre revendeur.
Lors de la commande de pièces détachées, mentionnez les renseignements suivants:

- Type de machine
- Numéro d'article
- Année de construction
- Numéro de la pièce
- Quantité
- Mode d'expédition (poste, fret, bateau, avion, express)
- Adresse de livraison

Les commandes de pièces détachées sans les renseignements ci-dessus ne peuvent pas être prises en compte. Si le mode d'expédition n'est pas spécifié, il sera choisi par le fournisseur.
Les données telles que le type de la machine, le numéro d'article et l'année de construction se trouvent sur la plaque signalétique de la machine.

Exemple :
Vous devez commander un bras pivotant pour la plieuse FSBM 1020-20 HSG. Celui-ci est illustré en position 42 sur le dessin des pièces détachées.

Type de machine : **Plieuse**
Numéro d'article : **3770103**
Numéro de la pièce : **42**
Le numéro de commande est : **0-3770103-42**

Le numéro de commande se compose du numéro d'article et du numéro de la pièce sur le dessin.

Vous devez mettre un 0 devant le numéro d'article.
Vous devez mettre un 0 devant le numéro de la pièce s'il est entre 1 et 9.

9.2 Dessins des pièces détachées

Les illustrations suivantes servent à identifier les pièces détachées et à aider en cas de réparation. Joignez à la commande de pièces détachées un copie du dessin en indiquant la pièce concernée.

FSBM 1020-20 S2 et FSBM 1270-20 HS2

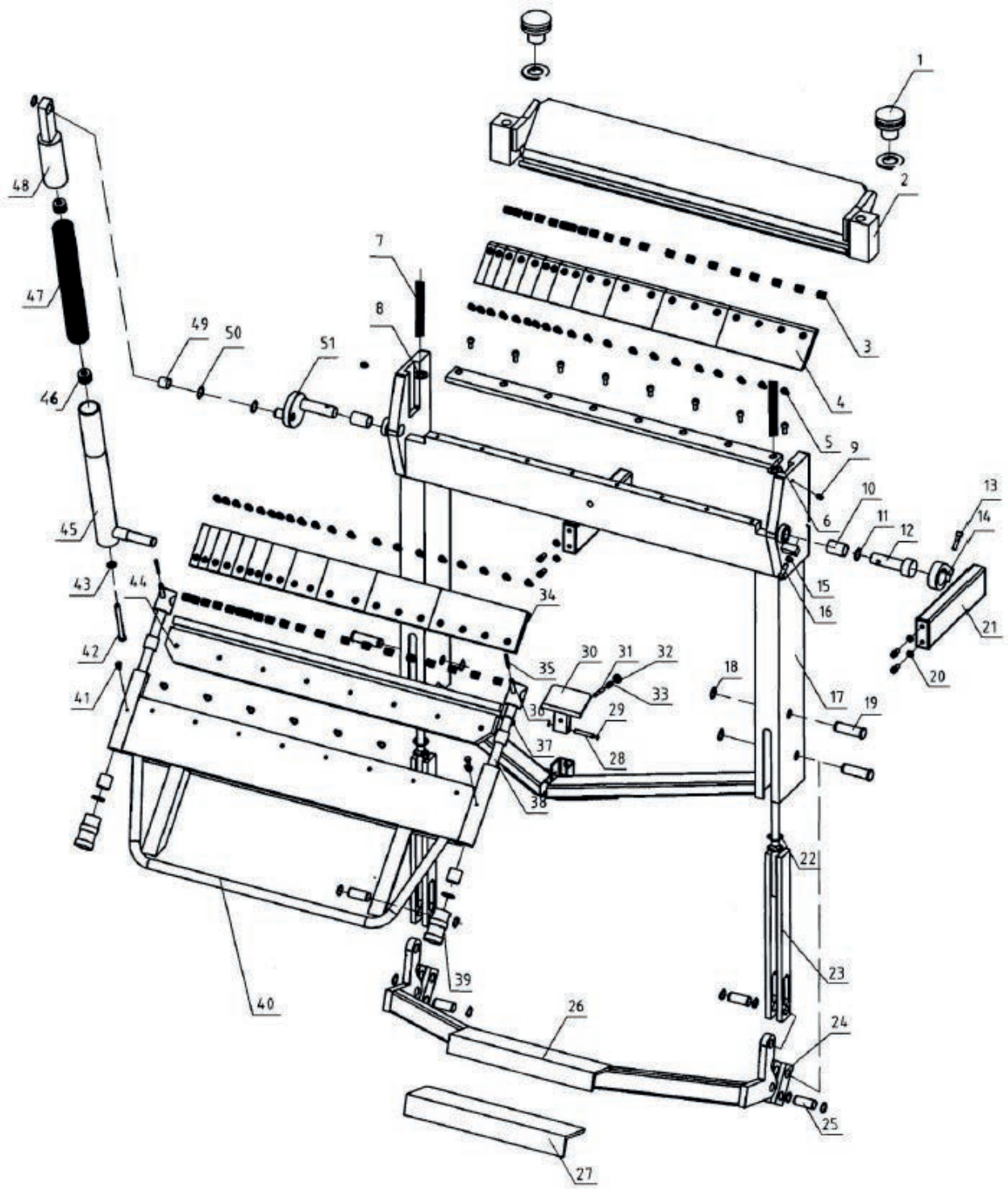

FSBM 1020-20 HSG

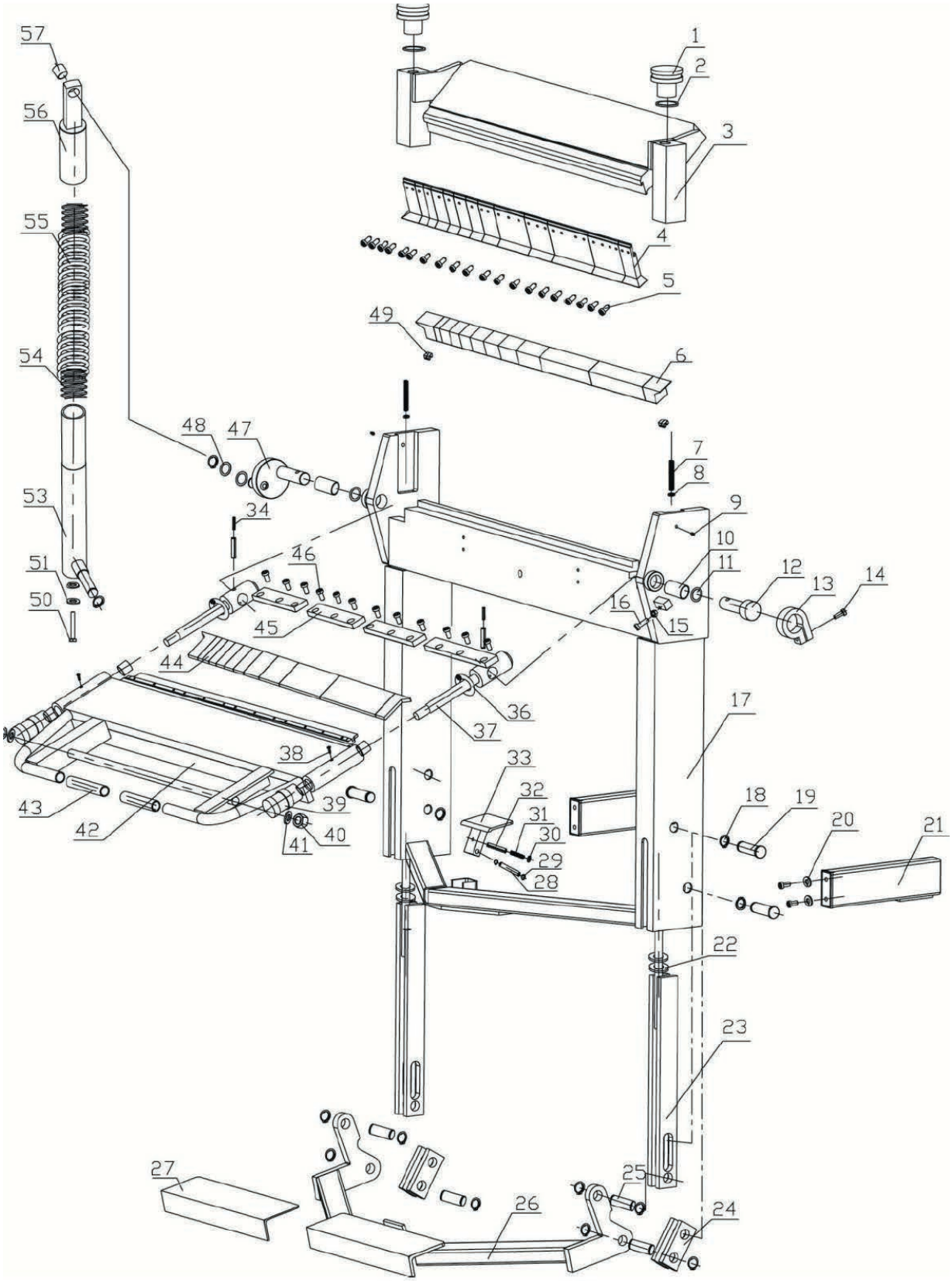

FSBM 1020-25 E, FSBM 1270-20 E et FSBM 1520-15 E

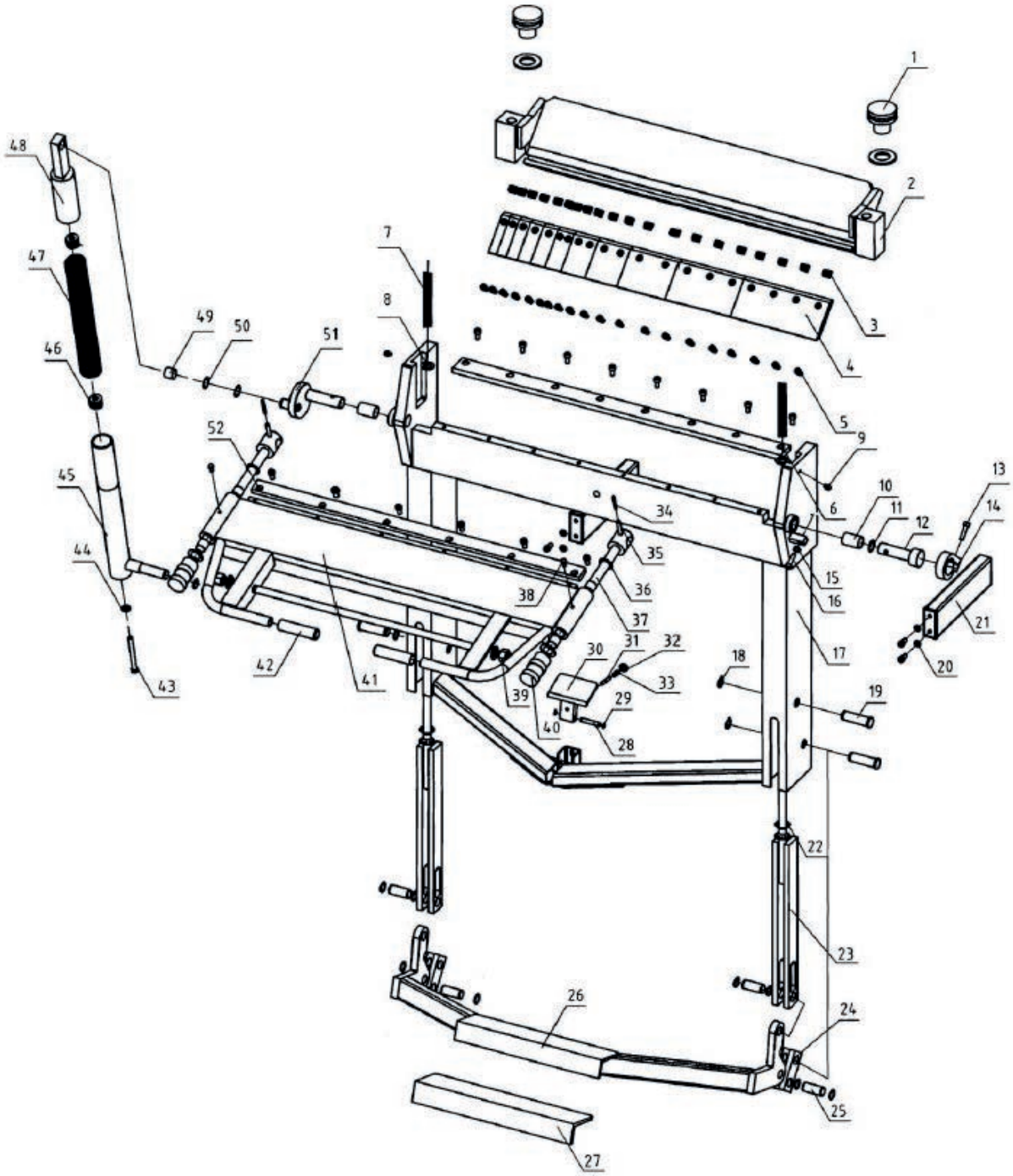

FSBM 2020-12 E

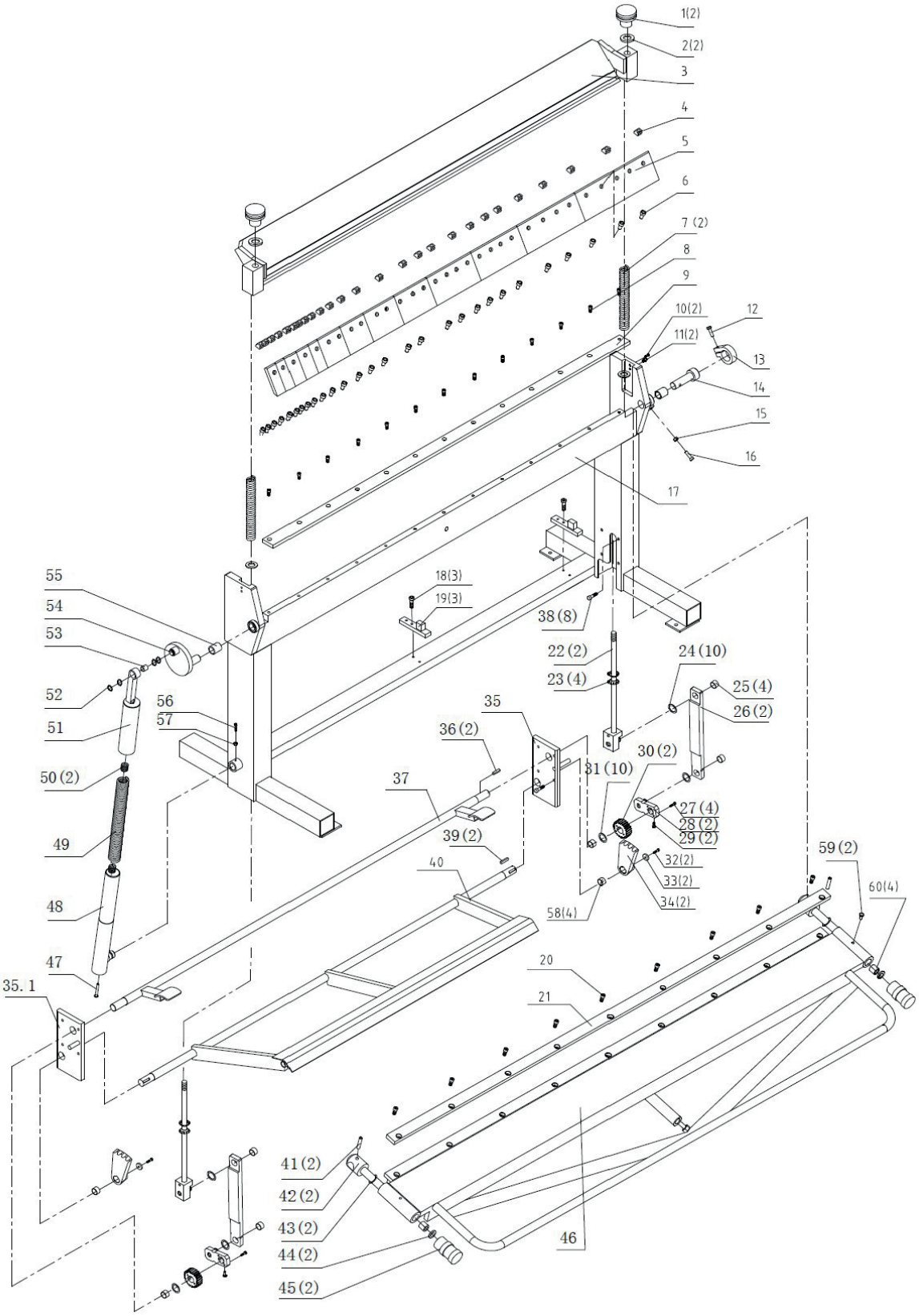

10 Déclaration de conformité CE

Conformité à la Directive Machine 2006/42/CE - Annexe II 1.A

Le fabricant/
Le distributeur:

Stürmer Maschinen GmbH
Dr Robert Pflege Stasse, 26
D 96103 Hallstadt

Déclare par la présente que le produit suivant :

Groupe de produits : **Metallkraft® Machines pour le travail du métal**

Nom du produit : **FSBM 1020-25 E, FSBM 1270-20 E**
FSBM 1520-15 E, FSBM 2020-12 E
FSBM 1020-20 S2, FSBM 1270-20 HS2
FSBM 1020-20 HSG

Désignation du type : **Plieuse**

Numéro de série : _____

Année de fabrication : **20_____**

est conforme, de part sa conception et sa construction, y compris dans sa version commercialisée par nous, à toutes les dispositions en matière de sécurité et de santé de la directive 2006/42/CE annexe ll 1.A.

Les normes harmonisées suivantes ont été appliquées :

DIN EN ISO 12100:2010 Sécurité des machines - Principes généraux de conception - Évaluation des risques et diminution des risques.

Responsable de la documentation:
Département technique
Adresse: Dr.-Robert-Pfleger-Str. 26
D - 96103 Hallstadt 12/05/2014

Kilian Stürmer
(Direction)