Machine Translated by Google

holzstar®
Holzbearbeitungsmaschinen

Mode d'emploi

Fonction de copie

pour DB 900, DB 1100, DB 1102 Vario

Fonction de copie

Fonction de copie

Machine Translated by Google

imprimer

Identification du produit

Fonction de copie	Numéro d'article
pour DB 900	5931101
pour DB 1100	5931102
pour DB 1102 Vario	5931103

Fabricant

Sturmer Maschinen GmbH

Dr.-Robert-Pfleger-Str. 26
D-96103 Hallstadt

Fax: 0049 (0) 951 96555-55
E-mail: info@holzstar.de
Internet: www.holzstar.de

Informations sur le mode d'emploi

Mode d'emploi original

Publication : 19 décembre 2023
Version : 3.05
Langue : Allemand

Auteur: MS/FL

Informations sur les droits d'auteur

Copyright © 2023 Stürmer Maschinen GmbH, Hallstadt, Allemagne.

Sous réserve de modifications techniques et d'erreurs.

Contenu

Mentions légales 2
Contenu 2
1 Introduction..... 3
1.1 Droits d'auteur..... 3
1.2 Service client..... 3
2 Utilisation prévue..... 3
3 Données techniques 3
4 Description de l'appareil..... 4
4.1 Machines 4
4.2 Contenu de la livraison..... 4
5 Assemblage sur le tour..... 4
6 Travailler avec le copieur.....13
7 Élimination..... 13
8 Déclaration d'installation.....14
9 pièces de rechange..... 14
9.1 Commande de pièces de rechange..... ..14
9.2 Schéma des pièces de rechange du photocopieur.....15

Machine Translated by Google

1 Introduction

À l'achat du photocopieur photocopieur
Avec Holzstar, vous avez fait le bon choix.

Avant la mise en service, lisez attentivement le mode d'emploi.

Celui-ci vous informe sur la mise en service correcte, l'utilisation prévue ainsi que sur l'exploitation et l'entretien sûrs et efficaces de votre photocopieur.

Le mode d'emploi fait partie du copieur. Conservez toujours ce mode d'emploi à l'endroit où votre copieur est utilisé. Veuillez également respecter les réglementations locales de prévention des accidents et les réglementations générales de sécurité de la zone dans laquelle le copieur est utilisé.

1.1 Droit d'auteur

Le contenu de ces instructions est protégé par le droit d'auteur. Leur utilisation est autorisée dans le cadre de l'utilisation du service de copie. Toute utilisation au-delà n'est pas autorisée sans l'autorisation écrite du fabricant.

Pour protéger nos produits, nous enregistrons les droits de marque, de brevet et de design, dans la mesure où cela est possible dans des cas individuels. Nous nous opposons fermement à toute violation de nos droits de propriété intellectuelle.

1.2 Service client

Si vous avez des questions sur votre photocopieur ou des informations techniques, veuillez vous adresser à votre revendeur spécialisé. Ils se feront un plaisir de vous aider avec des conseils et des informations d'experts.

Allemagne:
Sturmer Maschinen GmbH
Dr.-Robert-Pfleger-Str. 26
D-96103 Hallstadt

Service de réparation :

Fax: 0951 96555-111
E-mail: service@stuermer-maschinen.de
Internet: www.holzstar.de

Commande de pièces détachées :

Fax: 0951 96555-119
E-mail: satzteile@stuermer-maschinen.de

Nous sommes toujours intéressés par les informations et les expériences qui découlent de l'application et qui peuvent être précieuses pour améliorer nos produits.

2 Utilisation prévue

Le dispositif de copie est utilisé exclusivement pour le tournage du bois ou de matériaux similaires sur les tours DB 900, DB 1100 et DB 1102 Vario. La longueur maximale de copie (voir chapitre « Caractéristiques techniques ») doit être respectée. Le copieur est destiné à un usage privé et non industriel.

Une utilisation appropriée implique également le respect de toutes les informations contenues dans ces instructions. Toute utilisation allant au-delà de l'usage prévu ou différente est considérée comme une utilisation abusive.

AVERTISSEMENT!

Danger en cas de mauvaise utilisation !

Une mauvaise utilisation du copieur peut conduire à des situations dangereuses.

- N'utilisez le photocopieur que dans la plage de performances indiquée dans les caractéristiques techniques.
- Ne contournez jamais les dispositifs de sécurité ou passer outre.
- Ne traitez jamais de matériaux autres que ceux spécifiés pour leur utilisation prévue.
- N'utilisez le photocopieur que s'il est techniquement valable. fonctionner dans un État libre.

Stuermer Maschi-nen GmbH n'assume aucune responsabilité pour les modifications constructives et techniques apportées au photocopieur. Les réclamations de toute nature concernant des dommages dus à une utilisation inappropriée sont exclues.

3 Données techniques

Modèle	DB900	DB1100DB1102	Vario
Max. longueur de la jetée	850mm 1070mm	1050mm	
Trait de copie croisée	35mm	35mm	35mm
Max. ster-diamètre ser	50mm	50mm	
Couteau-hauteur	140 - 200 mm	140 - 240 mm	150-210 mm
dimensions chanté	1060x240 x160mm	1210x240 x160mm	1210x240x 160mm
Poids	15 kg	17 kg	14 kg

Machine Translated by Google

4 Description de l'appareil

4.1 Machines

Les illustrations de ce mode d'emploi peuvent différer de l'original.

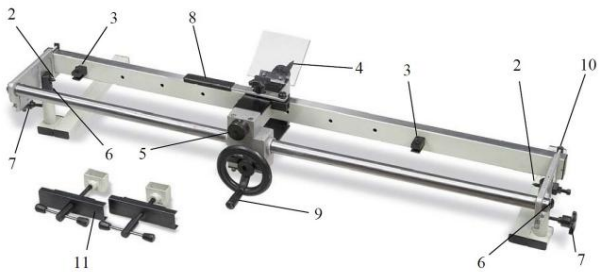

Fig. 1 : Fonction de copie

2 porte-échantillons pour pièces

3 enregistrements au pochoir

4 couteaux tournants

5 Molette de réglage de la précharge du ressort

6 vis de réglage pour le réglage de la hauteur

7 vis de serrage pour le réglage de la hauteur

8 leviers de guidage pour stylo copieur

9 Volant d'alimentation

10 Plaque de serrage arrière

11 plaque de serrage

4.2 Contenu de la livraison

- Accessoires pour tournage longitudinal et transversal
- Enregistrements pour pochoirs
- tourner les couteaux
- stylo à copier
- Bouclier de protection contre les puces

5 Assemblage sur le tour

DANGER!

Danger de mort par choc électrique !

Il existe un danger de mort en cas de contact avec des composants sous tension. Les composants électriques sous tension peuvent provoquer des mouvements incontrôlés et entraîner des blessures graves.

- Avant de commencer à assembler le copieur, débranchez la fiche d'alimentation du tour.

DANGER!

Le copieur ne peut être utilisé qu'avec le tour DB 900.
, DB 1100 et DB 1102 Vario peuvent être utilisés

Fig. 2 : Montage sur le tour

Pour monter le copieur sur le tour, procédez comme suit :

Étape 1 : Le copieur avec les plaques de serrage
Fixez (11, Fig. 1) au bâti de la machine (Fig. 2), alignez parallèlement et serrez.

Étape 2 : Par la distance entre les couteaux du tour
et l'axe de rotation, le diamètre à faire tourner peut être grossièrement ajusté.

Étape 3 : La longueur totale de la pièce sur toute la longueur
Ajustez la distance entre les deux supports extérieurs (1, Fig. 2). Pour ce faire, desserrez la plaque de serrage arrière (10) et la vis de serrage sur la tige de guidage afin de déplacer le support.

Machine Translated by Google

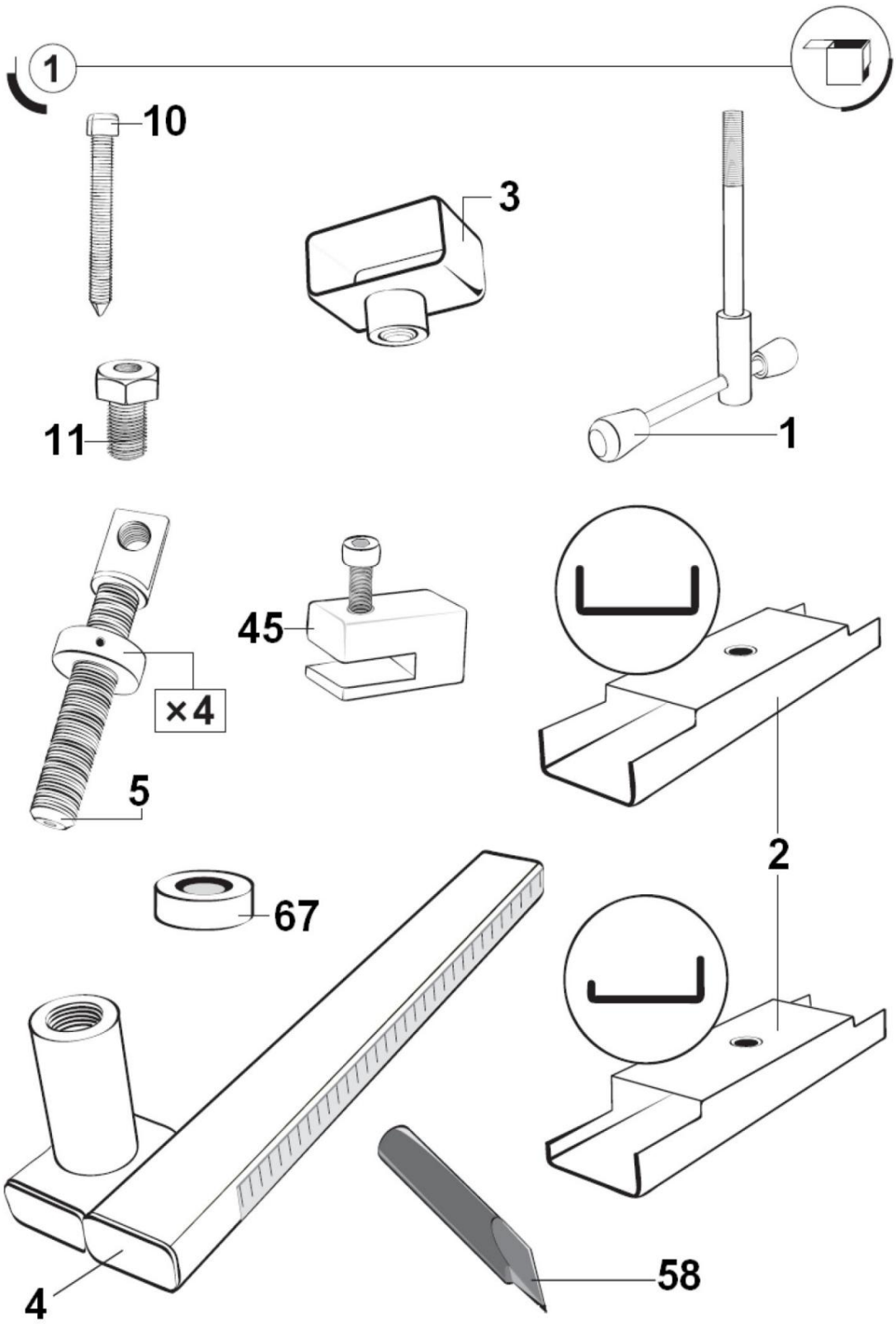

Fig. 3 : Pièce de montage 1

Machine Translated by Google

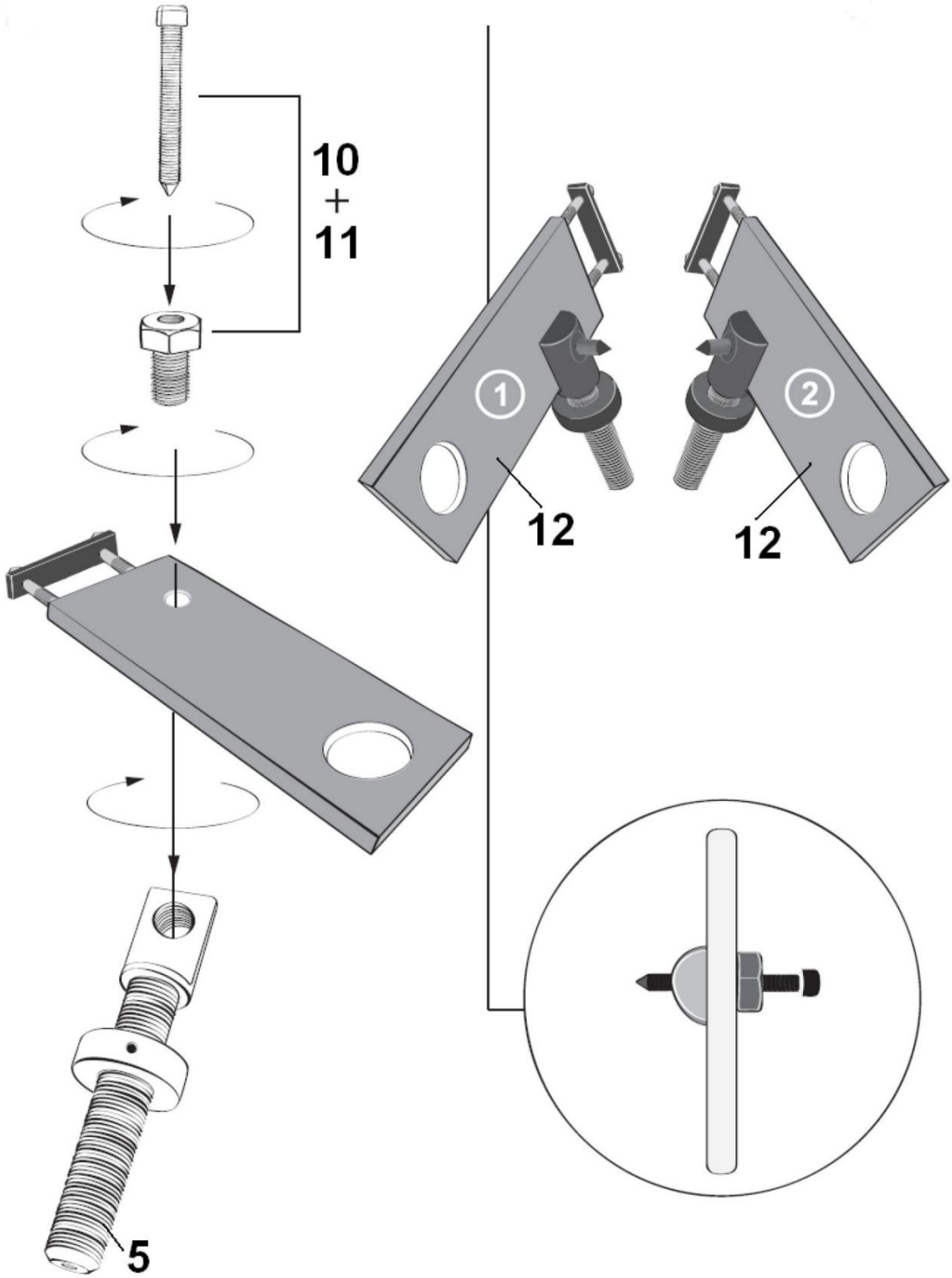

Fig. 4 : Pièce de montage 2

Machine Translated by Google

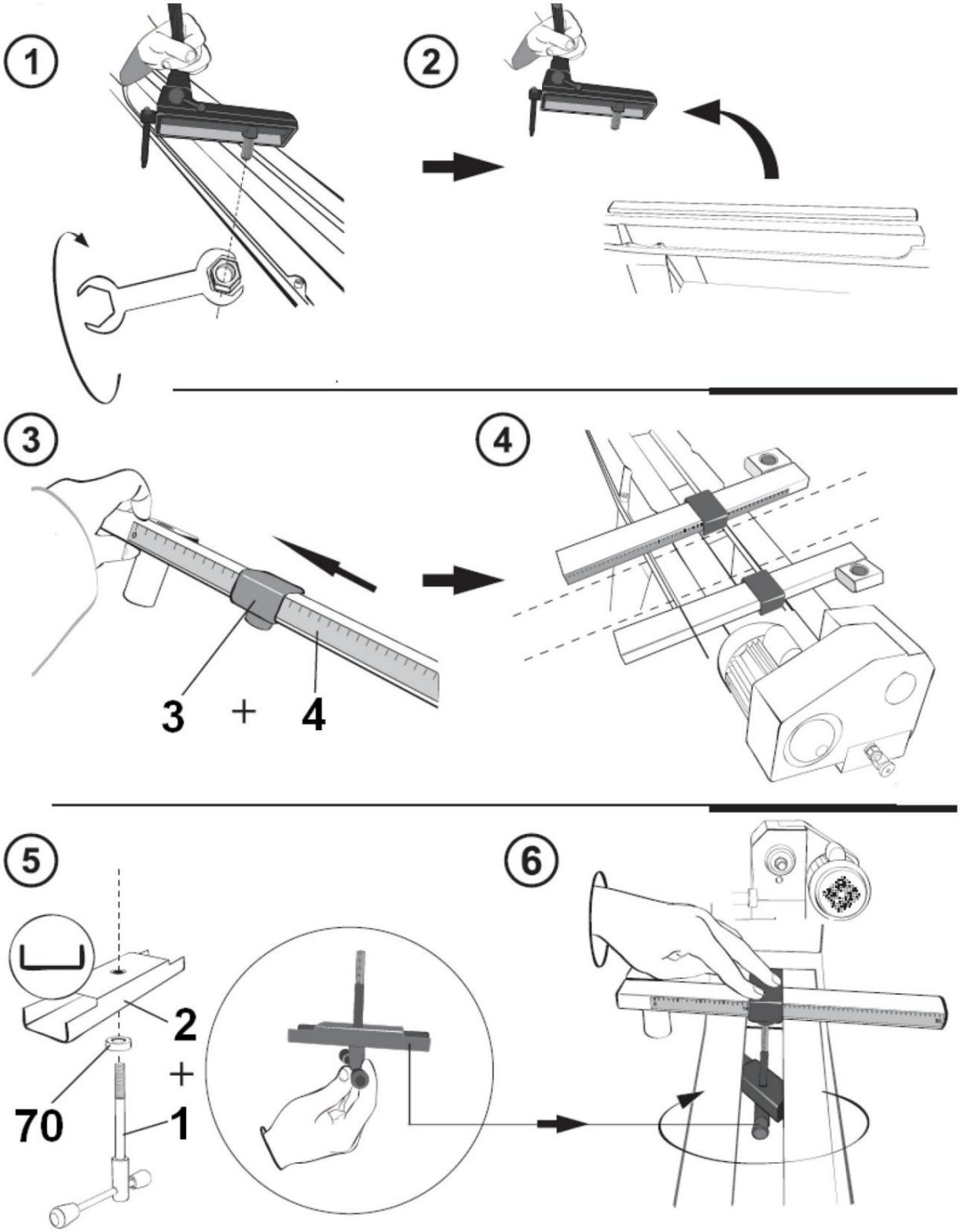

Fig. 5 : Pièce de montage 3

Machine Translated by Google

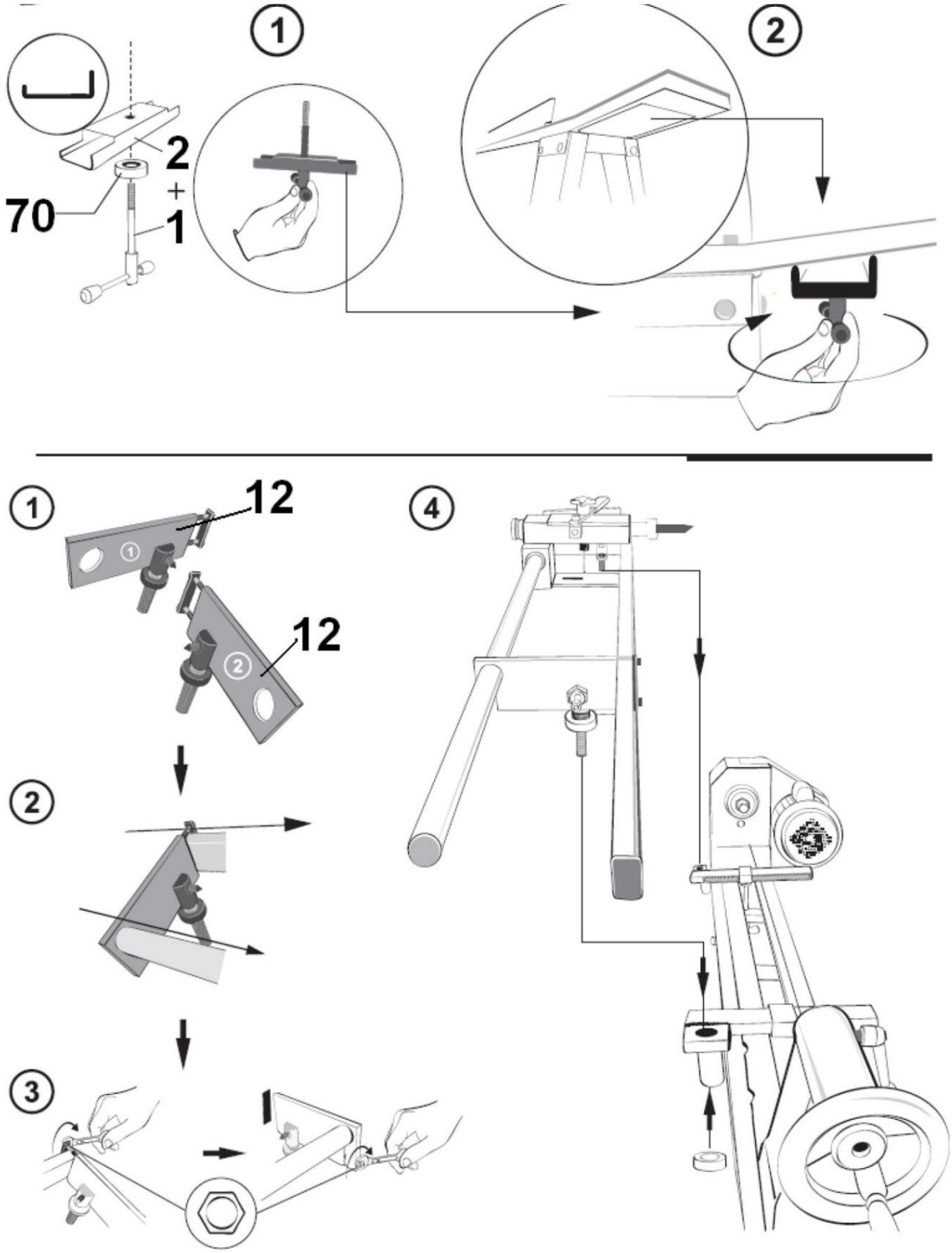

Fig. 6 : Pièce de montage 4

Machine Translated by Google

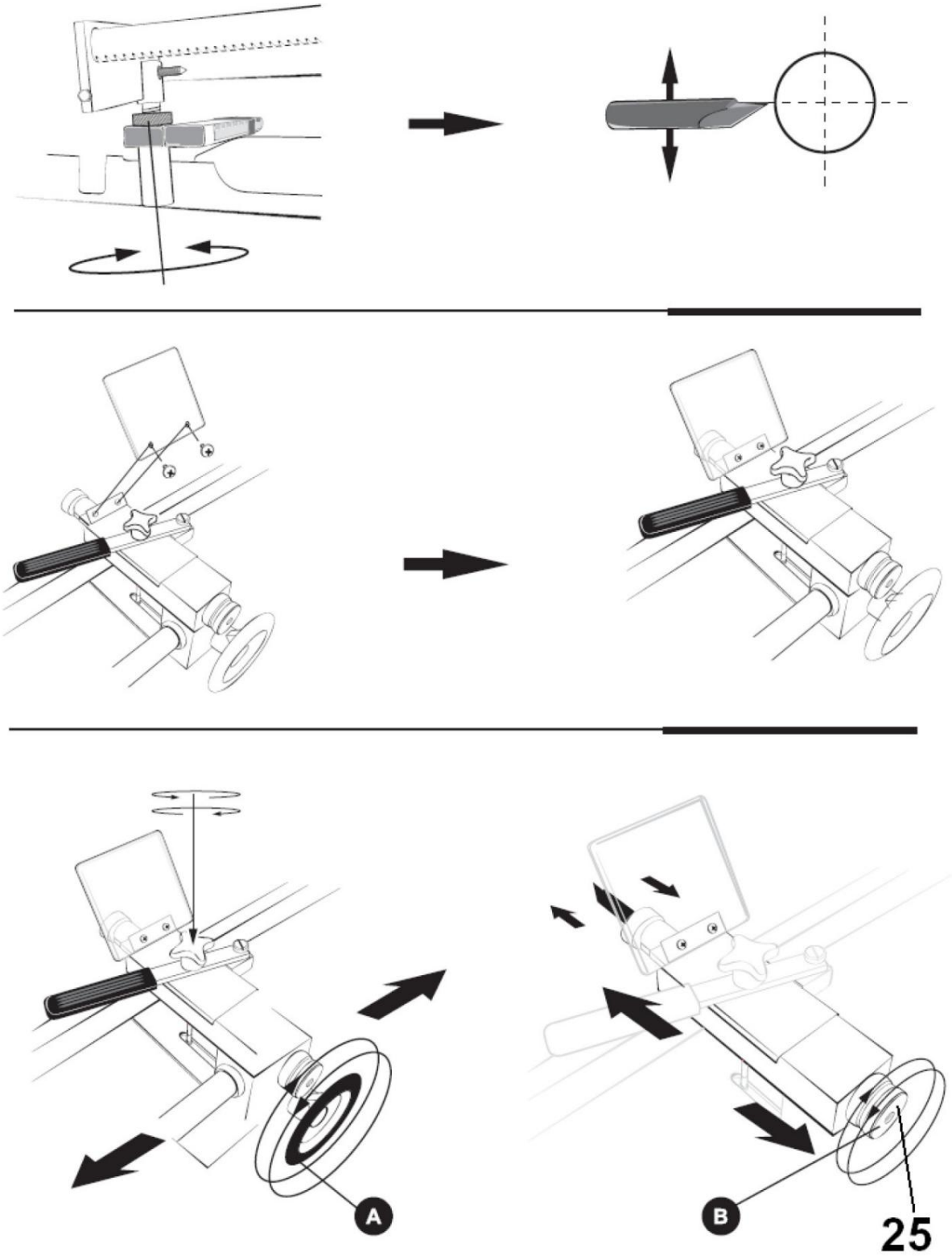

Fig. 7 : Pièce de montage 5

Machine Translated by Google

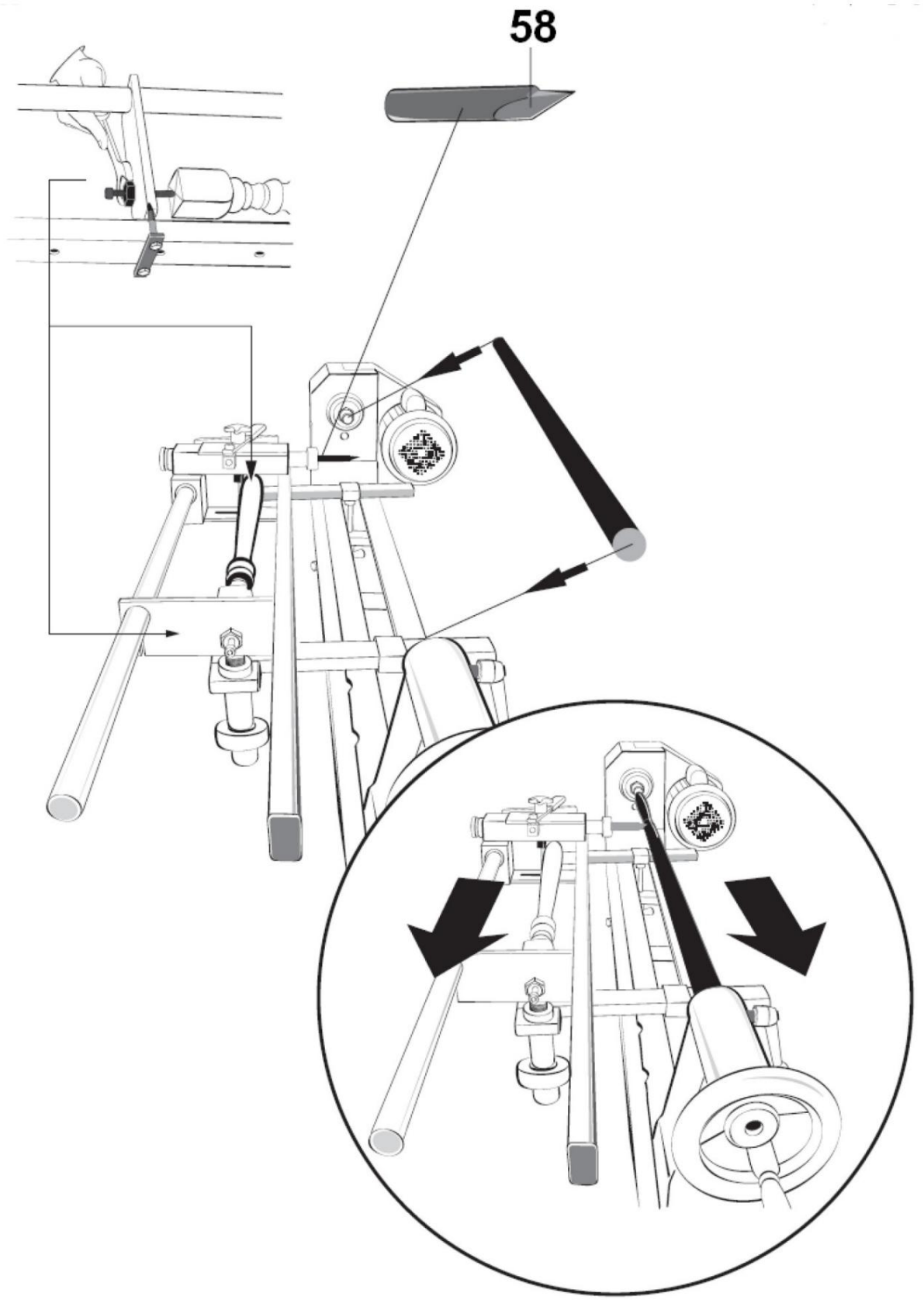

Fig. 8 : Pièce de montage 6

Machine Translated by Google

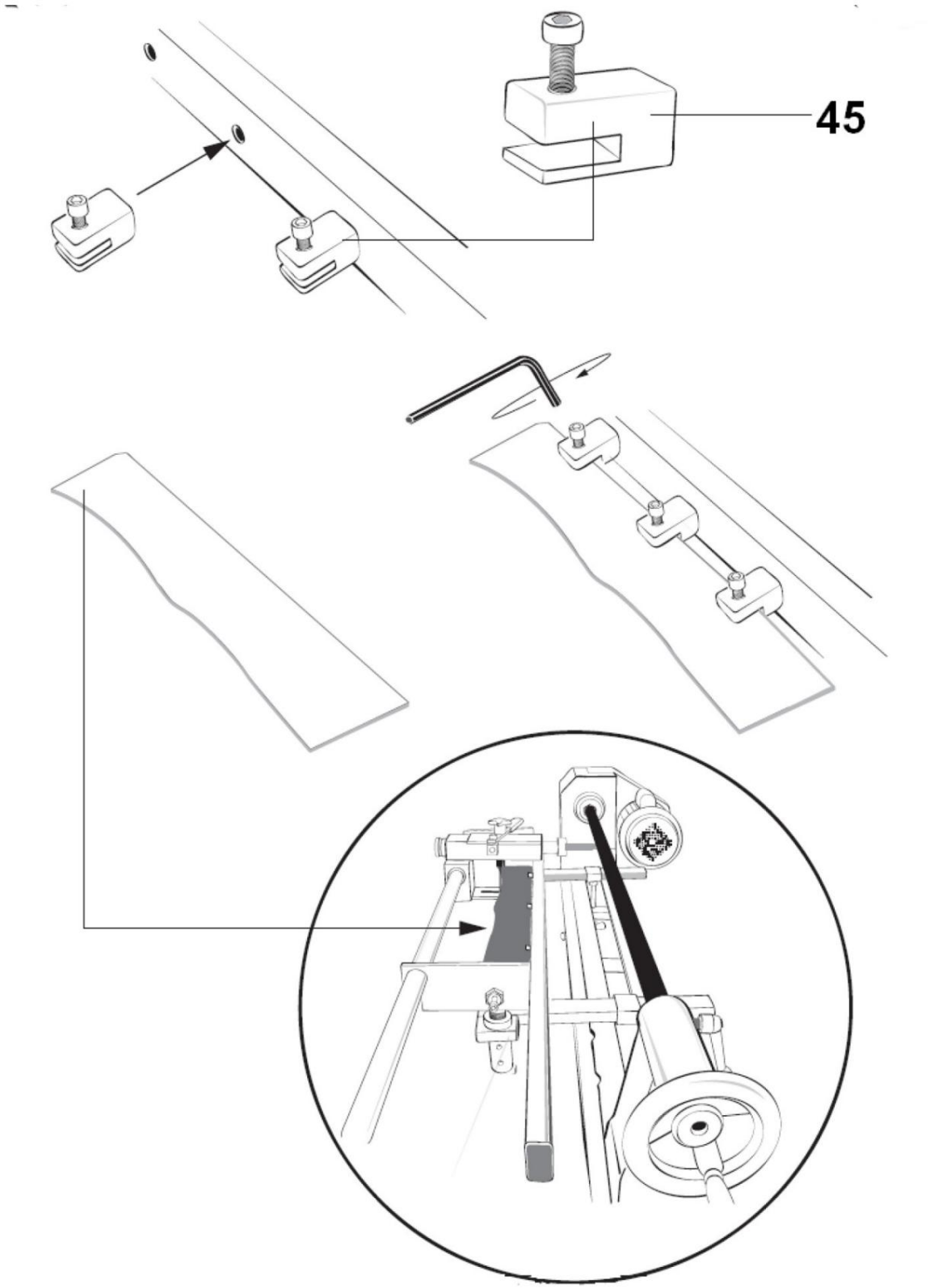

Fig. 9 : Pièce de montage 7

Machine Translated by Google

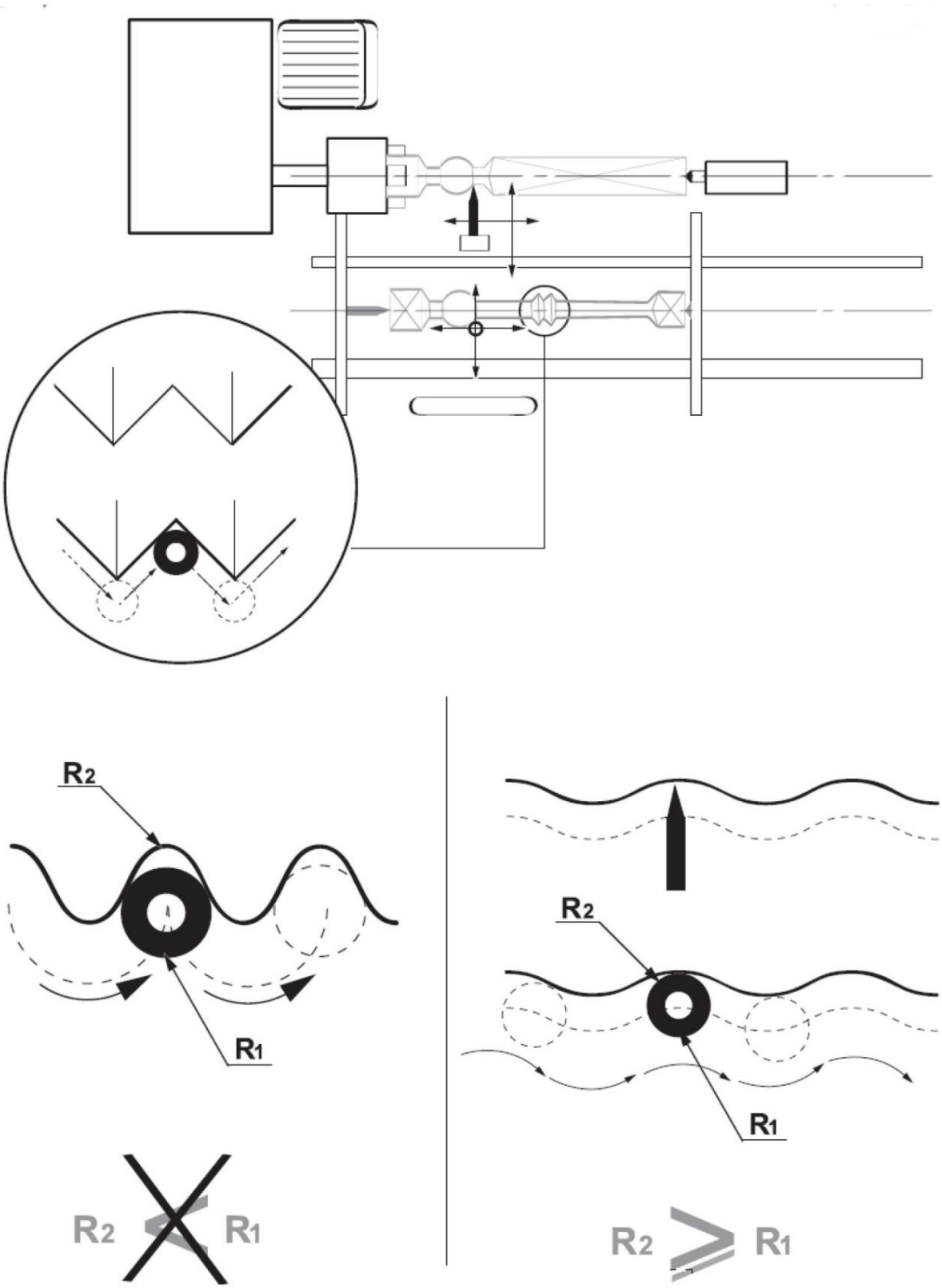

Fig. 10 : Pièce de montage 8

Machine Translated by Google

6 Travailler avec le copieur

ATTENTION LUBRIFICATION !

Avant d'utiliser le copieur, toutes les pièces mobiles doivent être lubrifiées.

DANGER!

Danger de mort par choc électrique !

Il existe un danger de mort en cas de contact avec des composants sous tension. Les composants électriques sous tension peuvent provoquer des mouvements incontrôlés et entraîner des blessures graves.

- Avant d'effectuer des réglages sur la machine, débranchez le tour de l'alimentation électrique.

AVERTISSEMENT!

Risque de blessure !

Il existe un risque de blessure pour l'opérateur et d'autres personnes s'ils ne respectent pas les règles suivantes.

- Le photocopieur ne peut être utilisé que par une personne formée et expérimentée.
- L'opérateur ne doit pas travailler s'il est sous pression flux d'alcool, de drogues ou de médicaments.
- L'opérateur ne doit pas travailler s'il est fatigué ou s'il souffre de maladies qui altèrent sa concentration.
- Le photocopieur ne peut être utilisé que par une seule personne. Les autres personnes doivent rester à l'écart de la zone de travail pendant le fonctionnement.

PRUDENCE!

Risque d'écrasement !

Un travail inapproprié sur la machine présente un risque de blessure aux membres supérieurs.

DANGER!

Avant de le mettre en service, vérifiez la connexion électrique, les câbles et les contacts du tour.

DANGER!

- Traitez uniquement des pièces solidement serrées sont.
- toujours avoir une distance suffisante par rapport à la pièce en rotation tenir la pièce.

Portez une protection auditive !

Portez une protection respiratoire !

Portez des lunettes de sécurité !

Portez des chaussures de sécurité !

Portez des vêtements de travail protecteurs !

Étape 1 : Placez la pièce à copier entre le Serrez les pointes (2, fig. 1). Assurez-vous d'avoir une prise ferme et sécurisée. De plus, un tableau avec le formulaire de copie peut être fixé sur les supports de pochoirs (3).

Étape 2 : Le diamètre de tournage est ajusté avec précision en ajustant le couteau tournant (4). Pour ce faire, desserrez la douille de serrage et positionnez le couteau tournant à la longueur souhaitée.

Étape 3 : Pour obtenir la bonne hauteur du couteau de tour Pour régler le réglage, les vis de réglage (6) doivent être vissées et dévissées. Le couteau tournant doit être juste en dessous du centre du tournage (environ 1 mm). Pour déterminer la hauteur, déplacez le couteau tournant jusqu'au centre de la contre-pointe ou au centre de la broche. Serrez ensuite les poignées rotatives (7) pour fixer la hauteur réglée.

Étape 4 : Réglez la force de précharge du ressort avec la molette de réglage (5).

Étape 5 : Branchez la fiche d'alimentation du tour et allumez le tour.

Étape 6 : Pendant le tournage du bois, le stylo à copier doit reposez-vous toujours sur le formulaire de copie. Guidez le couteau tournant en même temps que le levier (8). L'alimentation s'effectue via le volant (9).

UN AVIS

Les magasins spécialisés proposent un grand nombre de livres et de matériel d'information qui expliquent l'art du tournage sur bois de manière complète et avec toutes les techniques et astuces.

7 Élimination

Dans votre propre intérêt et dans celui de l'environnement, veillez à ce que tous les composants de la machine soient éliminés uniquement de manière désignée et approuvée.

Machine Translated by Google

8 Déclaration d'installation

Conformément à la Directive Machines 2006/42/CE Annexe II 1.A

Fabricant/
distributeur : Stuermer Maschinen GmbH Dr.-Robert-Pfleger-Str. 26 96103 Hallstadt

Nous déclarons par la présente que la machine décrite ci-dessous est incomplète

Groupe de produits : Machines à bois Holzstar®

Désignation: Fonction de copie

Nom du périphérique de copie * :
- ☐ Copieur pour DB 900
- ☐ Copieur pour DB 1100
- ☐ Appareil de copie pour DB 1102 Vario

Numéro d'article * :
- ☐ 5931101
- ☐ 5931102
- ☐ 5931103

Numéro de série*: _____

Année de fabrication* : 20____

* remplissez ces champs en utilisant le informations sur la plaque signalétique

répond à toutes les exigences fondamentales de la directive machines 2006/42/CE, dans la mesure du possible dans le cadre de la livraison. Nous déclarons en outre que la documentation technique spécifique a été préparée conformément à l'annexe VII, partie B de la présente directive. La machine incomplète ne peut être mise en service que s'il a été établi que la machine ou l'installation dans laquelle la machine incomplète doit être installée est conforme aux dispositions de la directive 2006/42/CE relative aux machines et qu'une déclaration de conformité CE est délivrée en conformément à l'annexe II A.

Responsable de la documentation :

Kilian Stuermer,
Stuermer Maschinen GmbH

Dr.-Robert-Pfleger-Str. 26,
D-96103 Hallstadt

Hallstadt, le 19 décembre 2023

Kilian Attaquant
Directeur général

9 pièces de rechange

Conseils et recommandations

L'utilisation de pièces de rechange non approuvées annulera la garantie du fabricant.

DANGER!

Risque de blessure en cas d'utilisation de pièces de rechange incorrectes !

L'utilisation de pièces de rechange incorrectes ou défectueuses peut présenter des risques pour l'opérateur ainsi que les dommages et les dysfonctionnements.

- Seules des pièces de rechange d'origine du fabricant sont utilisées. fabricant ou des pièces de rechange approuvées par le fabricant.
- Si quelque chose n'est pas clair, vous devez toujours contacter le fabricant. animaux.

9.1 Commande de pièces de rechange

Les pièces de rechange peuvent être obtenues auprès du revendeur agréé.

Lors d'une demande de renseignements ou d'une commande de pièces de rechange, veuillez fournir les données clés suivantes :

- Type d'appareil
- Numéro d'article
- Numéro de poste
- Année de fabrication
- Foule
- le mode d'expédition souhaité (courrier, fret, mer, air, Exprimer)
- Adresse de livraison

Les commandes de pièces détachées sans les informations fournies ci-dessus ne pourront être prises en compte. S'il n'y a aucune information sur le mode d'expédition, l'expédition aura lieu à la discrétion du fournisseur.

Exemple

Ce doit être le couteau tournant du photocopieur
Le DB 1100 peut être commandé. Le couteau tournant est dans le Plan des pièces de rechange, numéro de position 58.

Lors de la commande de pièces de rechange, envoyer une copie du dessin des pièces de rechange avec le couteau tournant les composants et la position marquée numéro 58 au

Envoyer au revendeur agréé ou au service des pièces de rechange et fournir les informations suivantes :

- Type d'appareil : Copieur DB 1100
- Numéro d'article : 5931102
- Numéro de poste : 58

Machine Translated by Google

9.2 Plan des pièces de rechange du photocopieur

Le dessin suivant est destiné à aider à identifier les pièces de rechange nécessaires en cas de service. Pour commander, envoyez une copie du dessin des pièces avec les composants marqués à votre revendeur agréé.

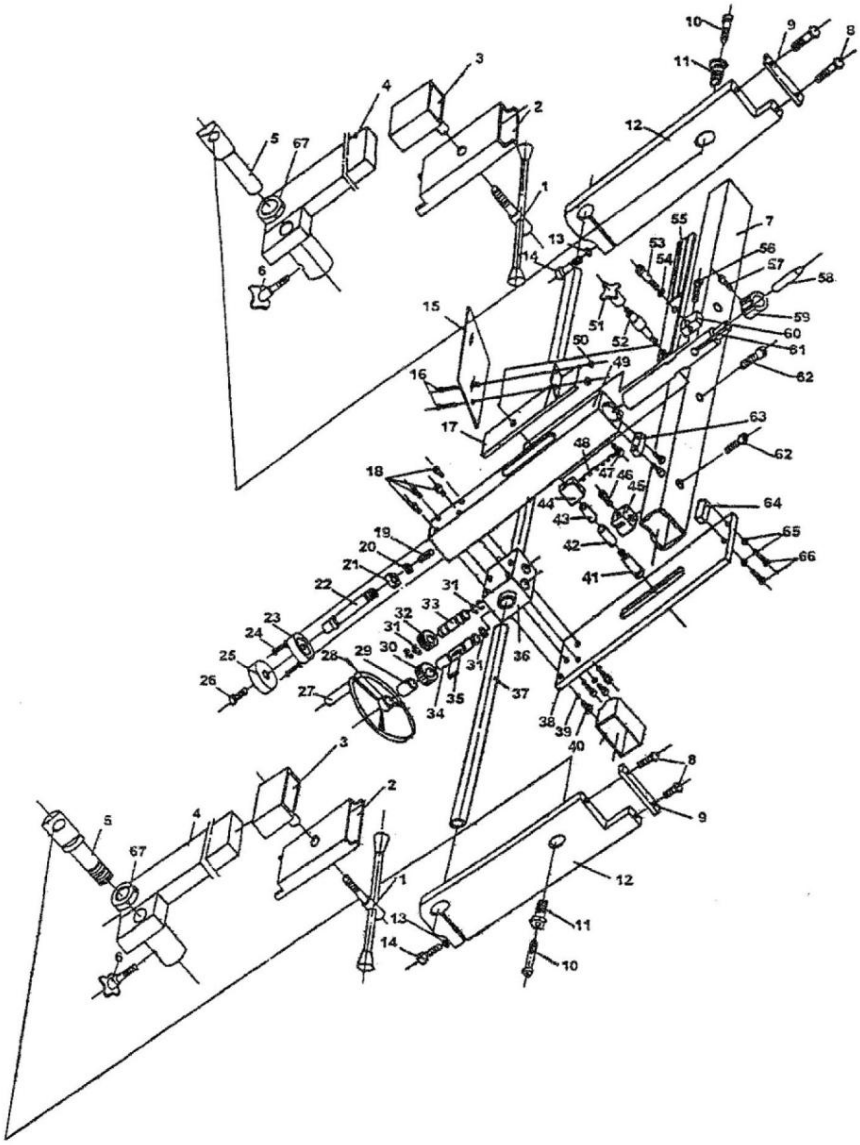

Pos.	Beschreibung	Anzahl
1	Klemmhebel / Mutter	2
2	Klemmplatte	2
3	Klemmbuchse	2
4	Haltearm	2
5	Tragebolzen	2
6	Drehgriff	2
7	Führungsrohr	1
8	Sechskanntschraube M6x40	4
9	Klemmplatte	2
10	Achse	2
11	Achsaufnahme	2
12	Aufnahmeplatte	2
13	Federscheibe	14
14	Sechskantschraube M6x30	2
15	Schutz	1
16	Kreutzschlitzschraube M5x12	2
17	Abdeckplatte	1
18	Schraube M6x25	4
19	Schraube M4x12	1
20	Unterlegscheibe	1
21	Mutter	1
22	Einstellbolzen	1
23	Feste Scheibe	1
24	Kreutzschlitzschraube M4x12	2
25	Einstellrad	1
26	Schraube M5x12	3
27	Handrad	1
28	Schraube M8x12	1
29	Abstandshülse	1
30	Zahnrad	1
31	Sicherungsring	1
32	Zahnrad	1
33	Lange Achse	1
34	Kurze Achse	1
35	Passfeder	1
36	Rahmen	1
37	Stange	1
38	Führungsplatte	1
39	Federscheibe M5	2
40	Innensechskantschraube M6x16	8
41	Bolzen	1
42	Abstandshülse I	1
43	Abstandshülse II	1
44	Bolzenträger	1
45	Klemme	1
46	Innensechskantschraube M6x12	3
47	Innensechskantschraube M6x12	2
48	Feder	1
49	Führungsrohr	1
50	Mutter M5	2
51	Klemmgriff	1
52	Bolzen	1
53	Bolzen	1
54	Unterlegscheibe	2
55	Handgriff	1
56	Schraube M6x12	1
57	Schraube M6x16	1
58	Einsatzmesser	1
59	Klemmbuchse	1
60	Hebelbasis	1
61	Aufnahmedorn	1
62	Innensechskantschraube M8x30	3
63	Führungsblock	1
64	Führungsblock	1
65	Mutter	2
66	Sechskantschraube M6x25	4
67	Höheneinstellung	2

Fig. 11 : Plan des pièces de rechange du photocopieur

Machine Translated by Google