OPTIMUM®
MASCHINEN - GERMANY

Manuel d'utilisation

Perceuse magnétique

OPTi drill®

DM35	3071035
DM35V	3071135
DM35PF	3071435
DM36VT	3071236
DM38VF	3071338
DM50	3071050
DM50V	3071150
DM50PM	3071550
DM60V	3071160
DM98V	3071198

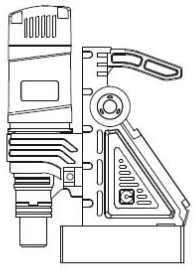

DM35 | DM50 | DM50PM

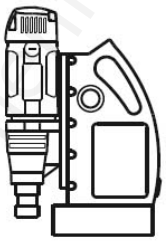

DM35V | DM50V | DM60V | DM98V

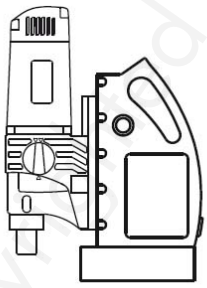

DM36VT

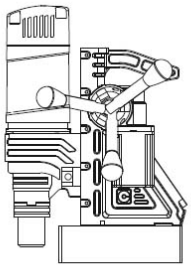

DM35PF

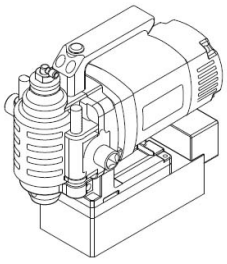

DM38VF

Copyrighted document All rights reserved by FBC

VYNCKIER.BIZ
THE PROFESSIONAL
THE WORKPLACE

Vous pouvez télécharger tous nos modes d'emploi sur www.vynckier.biz

Table des matières

1 Sécurité 4
1.1 Consignes de sécurité (Avertissements) 5
1.1.1 Classification des dangers 5
1.1.2 Autres pictogrammes 5
1.2 Utilisation conforme 6
1.3 Mauvaise utilisation raisonnablement prévisible 6
1.3.1 Pour éviter une utilisation inappropriée 7
1.4 Moyens de protection individuelle 8
1.5 Sécurité pendant le travail 9
1.6 Électricité 9
1.7 Fréquence des contrôles 9
2 Données techniques 10
3 Mise en service de la machine 12
4 Utilisation 13
4.1 Fixation d'un outil dans le raccord 15
4.1.1 Fixation standard 15
4.1.2 Changement rapide 15
4.2 Placer la perceuse magnétique sur la pièce 15
4.2.1 Acier de faible épaisseur 16
4.2.2 Métaux non ferreux 16
4.2.3 Matériau rond ou fortement incurvé 16
5 Entretien 16
6 Résolution des pannes 17
7 Annexes 18
7.1 Droits d'auteur 18
7.2 Réclamations et garantie 18
7.3 Mise hors service de la machine 19
7.4 Stockage 19
7.5 Élimination des déchets et recyclage 20
7.5.1 Élimination de l'emballage du nouvel appareil 20
7.5.2 Élimination de l'ancien appareil 20
7.5.3 Élimination des composants électriques et électroniques 20
7.5.4 Évacuation aux points de collecte communaux 21
7.6 Observation du produit 21
8 Pièces détachées 22
8.1 DM35 22
8.1.1 Tête de perçage 22
8.1.2 Schéma électrique 24
8.1.3 Support magnétique 25
8.2 DM35V 27
8.2.1 Tête de perçage 27
8.2.2 Schéma électrique 29
8.2.3 Support magnétique 30
8.3 DM35PF 31
8.3.1 Tête de perçage 31
8.3.2 Schéma électrique 33
8.3.3 Support magnétique 34

Copyrighted document. All rights reserved by FBC

8.4 DM36VT 36
8.4.1 Tête de perçage 36
8.4.2 Schéma électrique 38
8.4.3 Support magnétique 39
8.5 DM38VF 41
8.5.1 Tête de perçage 41
8.5.2 Schéma électrique 43
8.6 DM50 44
8.6.1 Tête de perçage 44
8.6.2 Schéma électrique 46
8.6.3 Support magnétique 47
8.7 DM50V 49
8.7.1 Tête de perçage 49
8.7.2 Schéma électrique 51
8.7.3 Support magnétique 52
8.8 DM50PM 54
8.8.1 Tête de perçage 54
8.8.2 Schéma électrique 56
8.8.3 Support magnétique 57
8.9 DM60V 59
8.9.1 Tête de perçage 59
8.9.2 Schéma électrique 61
8.9.3 Support magnétique 62
8.10 DM98V 64
8.10.1 Tête de perçage 64
8.10.2 Schéma électrique 66
8.10.3 Support magnétique 67
9 Déclaration de conformité CE 69

Copyrighted document All rights reserved by FBC

1 Sécurité

Cette partie concernant les consignes de sécurité
- Vous explique la signification et l'utilisation des consignes d'exploitation des instructions de mise en garde,
- Définit le domaine d'utilisation de cette scie à ruban,
- Vous informe des dangers que vous encourez (ou faites courir aux autres) en cas de non-respect des consignes de sécurité,
- Vous indique la démarche à suivre pour éviter ces dangers.

En complément des consignes de sécurité, vous devez également respecter
- Les lois et réglementations en vigueur,
- Les consignes de l'inspection du travail,
- Les pictogrammes et instructions figurant sur la scie à ruban.

Lors de l'installation, de l'utilisation et de l'entretien de la machine, vous devez respecter les normes européennes en vigueur. Si les normes européennes ne sont pas encore transposées dans le droit national, ce sont les réglementations du pays qui s'imposent et doivent être respectées. Si nécessaire, il faut donc que ces consignes nationales soient respectées avant la mise en service de la machine.

Le terme «machine» utilisé dans ce manuel remplace le nom de celle-ci mentionné à la première page de ce manuel d'utilisation.

CONSERVEZ TOUJOURS CE MANUEL D'UTILISATION À PROXIMITÉ DE LA MACHINE

INFORMATION
Si vous ne pouvez pas résoudre un problème à l'aide de ce manuel, contactez-nous:
VYNCKIER sa
Avenue Patrick Wagnon 7
B-7700 Mouscron
info@vynckier.biz
Ou :
Optimum Maschinen Germany GmbH
Dr. Robert-Pfleger-Str. 26
D-96103 Hallstadt
info@optimum-maschinen.de

Variantes de la machine

Le modèle de votre machine est mentionné sur la plaque signalétique.

- OPTIdrill DM35
- OPTIdrill DM35V - avec vitesse variable
- OPTIdrill DM35PF - avec avance du fourreau de la broche
- OPTIdrill DM36VT - avec fonction taraudage et vitesse variable
- OPTIdrill DM38VF - version plate adaptée aux endroits difficiles d'accès et aux hauteurs basses
- OPTIdrill DM50
- OPTIdrill DM50V - avec vitesse variable
- OPTIdrill DM50PM - avec aimant permanent
- OPTIdrill DM60V - avec vitesse variable
- OPTIdrill DM98V - avec vitesse variable

Copyrighted document All rights reserved by FBC

1.1 Consignes de sécurité (Avertissements)

1.1.1 Classification des dangers

Nous classons les indications de dangers selon la gravité de ces derniers. Le tableau ci-dessous vous donne un aperçu des pictogrammes utilisés, des termes associés aux symboles et certaines conséquences possibles des dangers mentionnés.

Pictogrammes	Termes associés	Nature des risques et conséquences possibles
	DANGER !	Danger imminent pouvant causer des blessures graves voire mortelles.
	AVERTISSEMENT !	Risque: danger qui pourrait causer des blessures sérieuses voire mortelles.
	ATTENTION !	Danger ou manière de procéder dangereuse, qui pourrait être à l'origine de blessures pour le personnel ou de dommages matériels.
	ATTENTION !	Situation qui pourrait nuire à la qualité du produit ou être à l'origine d'autres dommages. Pas de risque de blessures pour les personnes.
	INFORMATION	Conseils d'utilisation et autres informations importantes et utiles. Pas de risque de dommages corporels ou matériels.

1.1.2 Autres pictogrammes

Utilisation interdite par du personnel non qualifié !

Utilisation interdite si vous portez un pacemaker !

Interdiction de grimper sur la machine !

Attention, Aimant puissant !

Tension électrique dangereuse !

Attention, surface chaude !

Risque de glissade !

Risque d'explosion !

Attention, pièces rotatives !

Portez des protections auditives !

Utilisez la ceinture de sécurité !

Lisez le mode d'emploi avant utilisation !

Copyrighted Document. All rights reserved by FBC

Ne changez que si la machine est éteinte !

Tirez la prise !

Portez des lunettes de sécurité !

Portez des gants de travail !

Portez des chaussures de sécurité !

Contrôle de la magnétisation

1.2 Utilisation conforme

AVERTISSEMENT !
Si la machine n'est pas utilisée de manière conventionnelle :
- **Il y a danger pour le personne,**
- **La machine et d'autres objets sont mis en danger,**
- **Le fonctionnement de la machine peut être altéré.**

La perceuse magnétique est destinée à percer des trous précis dans des matériaux aimantable, comme l'acier.
La perceuse magnétique peut être utilisée horizontalement et verticalement, ainsi que la tête en bas.
Veillez à ce que la surface de serrage soit plane, qu'elle corresponde au moins à la surface de base de l'aimant et que la surface de base soit constituée d'un matériau aimantable et propre d'au moins 10 mm d'épaisseur.
Une utilisation continue de la perceuse magnétique de plus de 2 à 3 heures n'est pas autorisée.
La perceuse magnétique est conçue et construite pour être utilisée dans un environnement non explosif à l'intérieur de bâtiments ou d'abris protégés. L'utilisation de la perceuse magnétique en extérieur n'est pas autorisée.
La perceuse magnétique ne peut être utilisée que par des personnes qualifiées et familiarisées avec son utilisation ou ayant reçu une formation adéquate.
Si la perceuse magnétique est utilisée autrement que comme indiqué ci-dessus, ou si elle est modifiée sans l'autorisation de la société Optimum Maschinen Germany GmbH, la perceuse magnétique n'est plus utilisée conformément à sa destination.
Nous déclinons toute responsabilité pour les dommages résultant d'une mauvaise utilisation.
Nous attirons votre attention sur le fait que les modifications de conception, de technique ou de procédure non autorisées par Optimum Maschinen Germany GmbH annulent également la garantie et la conformité CE.
L'utilisation conventionnelle suppose également que vous devez respecter les limites de la perceuse, suivre les indications du mode d'emploi et les instructions pour l'inspection et l'entretien.

1.3 Mauvaise utilisation raisonnablement prévisible

Toute utilisation autre que celle définie sous «Utilisation conforme» ou allant au-delà de celle-ci est considérée comme non conforme et interdite. Toute autre utilisation nécessite une concertation avec le fabricant. Afin d'éviter toute mauvaise utilisation, le mode d'emploi doit être lu et compris avant la première mise en service. Le personnel de service doit être qualifié.

Copyright of document, all rights reserved by FBC

1.3.1 Pour éviter une utilisation inappropriée

AVERTISSEMENT !
L'utilisation de la perceuse magnétique équipée d'un électroaimant ou d'un aimant permanent dans une position inclinée ou verticale sur des éléments de construction en acier n'est autorisée que si la perceuse magnétique a été sécurisée à l'aide de la ceinture de sécurité fournie avec la machine. En cas de panne de courant, ou de charge trop importante, la force de maintien de l'aimant n'est pas conservée. La perceuse magnétique peut tomber et provoquer des accidents.

Force de maintien magnétique

ATTENTION !
Risque de blessure due au desserrage de la connexion de l'aimant permanent ou de l'électroaimant de la surface de travail. La surface de travail doit être magnétisable. La force de maintien magnétique n'est donné que pour des surfaces correctement préparées.
La capacité de la perceuse magnétique à adhérer à la surface de travail dépend essentiellement de l'épaisseur du matériau, de la préparation de la surface et du type de matériau. Lissez les bosses et les rugosités comme les éclaboussures de soudure, enlevez la rouille, la saleté, la graisse et les liquides.

INFORMATION
Travail de l'inox
Exemple d'acier inoxydable : L'acier inoxydable 1.4300 (V2A) a une structure austénitique et est amagnétique. L'acier inoxydable 1.4016 a une structure ferritique et peut être magnétisé. Plus il y a de nickel ou de manganèse dans l'inox, plus la propriété magnétique et l'éventuel pouvoir de maintien de la perceuse magnétique sur la surface augmentent.
Dans le cas de matériau non magnétisable, une surface magnétisable doit d'abord être solidement fixée à l'acier inoxydable.

AVERTISSEMENT !
Risque de blessure due au détachement involontaire de l'aimant du plan de travail. Ne débranchez pas la fiche secteur de la perceuse magnétique avec un électroaimant tant que l'aimant n'a pas été intentionnellement désactivé.

ATTENTION !
Ne travaillez pas avec la perceuse magnétique dans des atmosphères potentiellement explosives contenant des liquides, des gaz ou de la poussière inflammables. Les outils électriques créent des étincelles qui peuvent enflammer la poussière ou les fumées.

ATTENTION !
Lors d'une utilisation prolongée, l'électroaimant chauffe.

ATTENTION !
Aimant puissant. Les personnes portant des stimulateurs cardiaques ou d'autres implants médicaux ne peuvent pas utiliser la perceuse magnétique. Porter des objets métalliques et des montres est interdit.

ATTENTION !
Tenez compte du poids de la perceuse magnétique et des limites recommandées pour le transport et le levage de charges.

Copyright of document All rights reserved by FBC

Limites recommandées lors du levage et du transport de charges				
	Charge raisonnable en kg et fréquence de levage et de transport			
	Occasionnellement		Souvent	
Âge en années	Femmes	Hommes	Femmes	Hommes
15 - 18	15	35	10	20
19 - 45	15	55	10	30
À partir de 45 ans	15	45	10	25

ATTENTION !
Risque de chute dû à un mouvement pendulaire soudain de la perceuse magnétique. Lors de travaux sur échafaudages, la perceuse magnétique peut effectuer un mouvement de pendule brusque au démarrage ou en cas de panne de courant. Fixez la perceuse magnétique avec la ceinture de sécurité fournie.

ATTENTION !
Débranchez la fiche secteur avant d'effectuer des réglages sur la perceuse magnétique ou de changer d'accessoires. Le démarrage intempestif des perceuses est à l'origine de certains accidents.

ATTENTION !
Respectez les intervalles d'inspection pour les moyens de levage recommandés par votre association professionnelle. La ceinture de sécurité fournie avec la perceuse magnétique est un dispositif de fixation de charge et doit être contrôlée régulièrement.

1.4 Moyens de protection individuelle

Chaque type de travail nécessite des protections individuelles spécifiques :
- Casque,
- Lunettes de sécurité ou écran facial,
- Gants de travail,
- Chaussures de sécurité avec bout en acier,
- Protections auditives.

Avant de commencer le travail, assurez-vous que l'équipement requis est disponible sur le lieu de travail.

ATTENTION !
Les équipements de protection individuelle sales ou contaminés peuvent provoquer des maladies.
Nettoyez vos équipements après chaque utilisation et au moins une fois par semaine.

Équipements de protection individuelle pour travaux spéciaux

Protégez votre visage et vos yeux. Pendant les travaux pouvant représenter un danger pour votre visage ou vos yeux, portez toujours un casque avec une visière.

Portez toujours des gants de protection lorsque vous devez manipuler des objets avec des bords tranchants.

Portez toujours des chaussures de sécurité lorsque vous devez démonter ou transporter des pièces lourdes.

Copyrighted document. All rights reserved by FBC

1.5 Sécurité pendant le travail

ATTENTION !
Avant de mettre en marche la machine, assurez-vous
- **Qu'il n'y ait pas de danger pour le personnel environnant,**
- **Qu'aucun bien ne risque d'être endommagé.**

Évitez tout mode opératoire problématique :
- Assurez-vous que personne n'est mis en danger par votre travail.
- Respectez toujours les instructions de ce manuel avant d'utiliser le tour ou d'effectuer des travaux d'entretien ou de réparation.
- Ne travaillez pas avec la machine si votre capacité de concentration est diminuée pour quelque raison que ce soit (fatigue, maladie, prise de médicaments, d'alcool, de drogues, etc.).
- Suivez les instructions de la prévention des accidents affiliée à votre entreprise ou des pouvoirs publics.
- Prévenez le responsable de la surveillance de tout manque ou danger.
- Restez près de la machine jusqu'à ce qu'elle soit complètement arrêtée.
- Ne laissez pas les perceuses magnétiques avec des électroaimants magnétisés sans surveillance sur le chantier.
- Utilisez les protections recommandées. Portez des vêtements près du corps et, si besoin, attachez-vous les cheveux.

1.6 Électricité

Utilisation artisanale ou industrielle

Faites contrôler régulièrement la machine/l'équipement électrique. Faites immédiatement corriger les défauts tels que des connexions desserrées, des câbles endommagés, etc.
Une deuxième personne doit être présente lors de travaux sur des pièces sous tension pour pouvoir couper la tension en cas d'urgence. En cas de défaillance de l'alimentation électrique, arrêtez la machine immédiatement et coupez le courant.
Respectez les intervalles de contrôle requis selon l'ordonnance sur la sécurité et la santé au travail, contrôle des équipements d'exploitation.
L'opérateur de la machine doit s'assurer du bon état des systèmes et équipements électriques, à savoir,
- Avant la première mise en service et après modification ou réparation par un électricien qualifié ou sous la direction et la supervision d'un électricien qualifié,
- À des intervalles déterminés.

Les délais doivent être fixés de manière à ce que les défauts éventuels soient détectés à temps.
Lors de l'inspection, les réglementations électrotechniques en vigueur doivent être respectées.
Les essais avant la mise en service initiale ne sont pas nécessaires si le fabricant ou l'installateur confirme à l'exploitant que les systèmes et équipements électriques sont conformes aux règles de prévention des accidents.
Les systèmes et équipements électriques fixes sont considérés comme étant surveillés en permanence s'ils sont entretenus en permanence par des électriciens qualifiés et testés au moyen de mesures métrologiques pendant le fonctionnement (par exemple, la surveillance de la résistance d'isolement).

1.7 Fréquence des contrôles

Utilisation artisanale ou industrielle

Définissez les intervalles de contrôle de la machine conformément à la législation sur la sécurité au travail, documentez les contrôles et effectuez une analyse de risque conformément à la réglementation sur la santé et la sécurité au travail.

Copyright document. All rights reserved by FBC

2 Données techniques

Modèle	DM35	DM50	DM35V
Numéro d'article	3071035	3071050	3071135
Connexion électrique	230 V ~ 1 ph	230 V ~ 1 ph	230 V ~ 1 ph
Puissance moteur	1600 W	1700 W	1550 W
Ø max. mèche /carottage	35 mm	50 mm	35 mm
Prof. de perçage/carottage max.	35 mm	50 mm	35 mm
Ø max. mèche hélicoïdale	13 mm	13 mm	13 mm
Ø max. mèche de filetage	-	-	-
Raccord de la broche	Weldon 3/4''	Weldon 3/4''	Weldon 3/4''
Queue d'outil Weldon	Ø 19 mm (3/4'')	Ø 19 mm (3/4'')	Ø 19 mm (3/4'')
Col de cygne	210 mm	220 mm	120 mm
Vitesse de rotation en charge	810 tr/min	790 tr/min	120 - 830 tr/min
Dimensions base magnétique	166 x 80 mm	166 x 80 mm	166 x 80 mm
Force de maintien magnétique	13800 N	14500 N	14800 N
Dimensions totales (L x l x h) Min./Max.	370 x 180 x 580 mm	370 x 180 x 580 mm	250 x 220 x 300 mm 250 x 220 x 470 mm
Poids net total	10,5 kg	10,6 kg	10,8 kg
Poids brut total	14,3 kg	14,4 kg	14,6 kg
Dimensions emballage (L x l x h)	580 x 180 x 370 mm	580 x 180 x 370 mm	580 x 180 x 380 mm
Accessoire fourni de série	-	-	Mandrin autoserrant

Modèle	DM50V	DM60V	DM98V
Numéro d'article	3071150	3071050	3071135
Connexion électrique	230 V ~ 1 ph	230 V ~ 1 ph	230 V ~ 1 ph
Puissance moteur	1700 W	1890 W	2180 W
Ø max. mèche /carottage	50 mm	60 mm	98 mm
Prof. de perçage/carottage max.	50 mm	50 mm	75 mm
Ø max. mèche hélicoïdale	13 mm	23 mm	28 mm
Ø max. mèche de filetage	-	-	-
Raccord de la broche	Weldon 3/4''	Weldon 3/4'' - MT2	Weldon 3/4'' - MT3
Queue d'outil Weldon	Ø 19 mm (3/4'')	Ø 19 mm (3/4'')	Ø 19 mm (3/4'')
Col de cygne	130 mm	220 mm	230 mm
Vitesse de rotation en charge	100 - 810 tr/min	100 - 490 tr/min	160 - 370 tr/min
Dimensions base magnétique	166 x 80 mm	202 x 103 mm	202 x 103 mm
Force de maintien magnétique	15600 N	16000 N	17000 N
Dimensions totales (L x l x h) Min./Max.	250 x 220 x 300 mm 250 x 220 x 470 mm	330 x 240 x 450 mm 330 x 240 x 650 mm	330 x 240 x 450 mm 330 x 240 x 650 mm
Poids net total	11 kg	18,3 kg	18,5 kg
Poids brut total	14,8 kg	24,3 kg	24,5 kg
Dimensions emballage (L x l x h)	580 x 180 x 380 mm	610 x 190 x 500 mm	610 x 190 x 500 mm
Accessoire fourni de série	Mandrin autoserrant	Mandrin autoserrant	Mandrin autoserrant

Copyrighted document All rights reserved by FBC

Modèle	DM38VF	DM36VT	DM35PF
Numéro d'article	30741338	3071236	3071435
Connexion électrique	230 V ~ 1 ph	230 V ~ 1 ph	230 V ~ 1 ph
Puissance moteur	1650 W	1550 W	1600 W
Ø max. mèche /carottage	38 mm	36 mm	35 mm
Prof. de perçage/carottage max.	35 mm	35 mm	35 mm
Ø max. mèche hélicoïdale	-	18 mm	-
Ø max. mèche de filetage	-	M15	-
Raccord de la broche	Weldon 3/4''	Weldon 3/4'' - MT2	Weldon 3/4''
Queue d'outil Weldon	Ø 19 mm (3/4'')	Ø 19 mm (3/4'')	Ø 19 mm (3/4'')
Col de cygne	45 mm	220 mm	210 mm
Vitesse de rotation en charge	640 tr/min	15 - 270/520 tr/min	810 tr/min
Dimensions base magnétique	166 x 80 mm	166 x 80 mm	166 x 80 mm
Force de maintien magnétique	14500 N	14200 N	16000 N
Dimensions totales (L x l x h) Min./Max.	350 x 150 x 240 mm	250 x 220 x 360 mm 250 x 220 x 530 mm	350 x 250 x 430 mm
Poids net total	8,8 kg	12 kg	14 kg
Poids brut total	12,3 kg	16,8 kg	20,5 kg
Dimensions emballage (L x l x h)	420 x 180 x 350 mm	580 x 180 x 380 mm	340 x 250 x 430 mm
Accessoire fourni de série	-	Mandrin autoserrant	Mandrin autoserrant

Modèle	DM50PM
Numéro d'article	3071550
Connexion électrique	230 V ~ 1 ph
Puissance moteur	1700 W
Ø max. mèche /carottage	50 mm
Prof. de perçage/carottage max.	50 mm
Ø max. mèche hélicoïdale	13
Ø max. mèche de filetage	-
Raccord de la broche	Weldon 3/4''
Queue d'outil Weldon	Ø 19 mm (3/4'')
Col de cygne	230 mm
Vitesse de rotation en charge	20 - 280/510 tr/min
Dimensions base magnétique	186 x 40 mm / 2 pcs
Force de maintien magnétique	6500 N
Dimensions totales (L x l x h) Min./Max.	340 x 250 x 430 mm
Poids net total	11,7 kg
Poids brut total	18,2 kg
Dimensions emballage (L x l x h)	340 x 250 x 430 mm
Accessoire fourni de série	-

Copyrighted document. All rights reserved to FBC

Émissions sonores

Le niveau de bruit pondéré A de la perceuse magnétique à une distance d'un mètre est de 66 dB(A) à 69 dB(A). Le niveau de puissance acoustique est inférieur à 85dB(A).
Cette valeur numérique a été mesurée sur une machine neuve dans des conditions normales de fonctionnement. Selon l'âge ou l'usure de la machine, les caractéristiques sonores de la machine peuvent changer.
De plus, le niveau de l'émission sonore dépend également de facteurs d'influence liés à la production, par exemple la vitesse, le matériau et les conditions de serrage.

INFORMATION
Pour la valeur numérique citée, il s'agit d'un niveau d'émission et pas nécessairement d'un niveau de travail sûr.. Bien qu'il y ait un rapport entre le niveau d'émission sonore et le niveau de pollution sonore, le premier ne peut pas être utilisé de manière fiable pour décider si d'autres mesures de précaution sont nécessaires ou non.
Les facteurs suivants influencent le degré réel de pollution sonore de l'opérateur :

- Caractéristiques de la pièce de travail, par exemple sa taille ou son comportement d'amortissement
- Autres sources de bruit, par exemple le nombre de machines
- Autres processus se déroulant à proximité et la durée pendant laquelle un opérateur est soumis au bruit.

En outre, les niveaux de charge admissibles peuvent être différents d'un pays à l'autre en raison des dispositions nationales.
Cette information sur les émissions sonores doit permettre à l'exploitant de la machine de procéder à une meilleure évaluation du danger et des risques.

ATTENTION !
En fonction de l'exposition globale au bruit et des valeurs limites sous-jacentes, l'opérateur de la machine doit porter une protection auditive appropriée.
Nous recommandons l'utilisation de protections contre le bruit en général.

3 Mise en service de la machine

Retirez la poignée du coffre et fixez-la.
Attention à la tension électrique ! La tension de l'alimentation électrique doit correspondre aux indications de la plaque signalétique de la perceuse magnétique. Votre source d'alimentation doit être équipée d'une prise de terre de protection. Fluctuations de tension admissibles dans des cas normaux : +/-5% volts. Fluctuations de fréquence admissibles : ± 1 Hz (50/60 Hz).
Perceuses magnétiques équipées d'un réservoir de liquide de refroidissement : Le réservoir de liquide de refroidissement est fixé au châssis de la perceuse magnétique avec deux vis. N'utilisez qu'un mélange huile-eau disponible dans le commerce spécialisé. Nettoyez la broche de perçage après utilisation pour éviter toute corrosion ultérieure.

ATTENTION !
Les perceuses magnétiques avec réglage variable de la vitesse :

- DM35V
- DM36VT
- DM50V
- DM60V
- DM98V

sont construites selon la norme EN 61000-6-3 classe C2. Ces perceuses ne sont pas destinées à une utilisation dans des zones résidentielles où l'alimentation électrique est fournie par un réseau public à basse tension. Il peut être difficile d'assurer la compatibilité électromagnétique dans ces zones en raison des interférences conduites et rayonnées.

Copyrighted Document All rights reserved by FBC

4 Utilisation

INFORMATION
Les perceuses magnétiques à électroaimant sont équipées d'un capteur qui surveille la magnétisabilité de la pièce. Si la pièce ne peut pas être magnétisée, la perceuse ne s'allumera pas.

- Le fonctionnement continu de la perceuse magnétique pendant plus de 2 à 3 heures n'est pas autorisé. Il y a un risque d'incendie si la charge est trop élevée ! La perceuse magnétique doit d'abord refroidir avant de pouvoir être réutilisée en continu.
- Si la perceuse se coince, elle doit être immédiatement arrêtée.
- L'utilisation de la perceuse magnétique en extérieur est interdite.
- Pour les perceuses magnétiques à avance automatique, la vitesse la plus basse et l'avance la plus basse doivent être sélectionnées en premier au début du travail.
- Le perçage dans des surfaces non magnétiques n'est possible que si une plaque d'acier suffisamment dimensionnée a été fixée à la surface non magnétique. Allumez d'abord l'électroaimant puis la broche de perçage. Lors de l'arrêt, éteignez d'abord la broche de perçage, puis l'électroaimant.
- Lors d'un forage en position verticale ou au-dessus de la tête, deux personnes doivent être présentes.
- La ceinture de sécurité doit être utilisée pour les travaux de forage horizontaux afin de protéger la perceuse magnétique contre les chutes depuis des chantiers en hauteur.
- L'avance manuelle de la perceuse ne doit pas dépasser 0,05 mm par tour.
- N'utilisez que des mèches de carottage adaptées au travail d'usinage prévu.

Outils à utiliser : Serrage d'outils avec une queue cylindrique de 19 mm et une surface d'entraînement latérale similaire à DIN 1835-B et DIN 6535-HB.

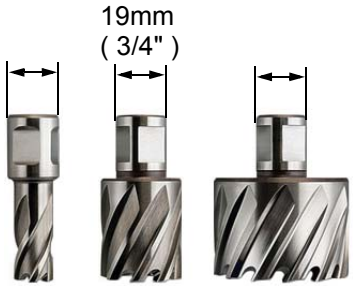

Copyrighted document All rights reserved by FBC

Pour les perceuses magnétiques avec changement de vitesse supplémentaire :

Ne changez de vitesse qu'à l'arrêt. Si nécessaire, démarrez brièvement la broche et éteignez-la à nouveau.

Niveaux de vitesse :

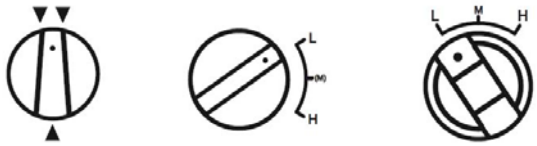

Petite vitesse : ▼▼ pour matériaux durs, grosses mèches, outils de coupe, filetage.
Vitesse élevée : ▲ pour matériaux tendres, mèches fines, petits outils de coupe.

DM36VT
Le passage à la rotation dans le sens inverse des aiguilles d'une montre s'effectue en appuyant en plus sur le bouton jaune. La perceuse magnétique s'arrête et change de sens de rotation après environ 3 à 5 secondes. Maintenez le bouton enfoncé pour conserver le sens de rotation modifié.

DM35PF
Tirez sur le levier fourreau de la broche pour activer l'avance automatique. Pour désactiver l'avance, repoussez le levier vers l'intérieur. En activant à nouveau l'avance, celle-ci est inversée avec une inversion du sens de rotation.

AVERTISSEMENT !
Projection et débordement des lubrifiants réfrigérants et des lubrifiants. Assurez-vous que les lubrifiants de refroidissement sont retirés immédiatement après la fin des travaux. Refermer le robinet d'arrêt du réservoir de liquide de refroidissement.

Sur les perceuses magnétiques avec un anneau de refroidissement, la butée doit être montée pour empêcher l'anneau de tourner.

Copyrighted document. All rights reserved by FBC

4.1 Fixation d'un outil dans le raccord

4.1.1 Fixation standard

Insérez l'outil et serrez-le avec la vis située sur le côté.

4.1.2 Changement rapide

Poussez la douille vers le haut et insérez l'outil. Lâchez la douille et vérifiez que l'outil est bien fixé.

Fixation standard

Changement rapide

4.2 Placer la perceuse magnétique sur la pièce

INFORMATION
Un capteur contrôle la force de maintien magnétique possible. Si la force de maintien magnétique sur la pièce est insuffisante, la perceuse magnétique ne peut pas être mise en marche.

La perceuse magnétique n'adhérera correctement au matériau à percer que si la surface du matériau est propre et lisse. La rouille, la saleté et la graisse doivent être éliminées avant la mise en marche de la perceuse. Les cordons de soudure et les irrégularités doivent être lissés. Une fine couche de peinture n'affecte pas l'effet adhésif. Si nécessaire, nettoyez également la base magnétique. Après avoir allumé l'aimant, secouez vigoureusement la perceuse magnétique pour vous assurer qu'elle est correctement fixée au matériau. Si ce n'est pas le cas, vérifiez la surface du matériau et le dessous de la base de l'aimant, nettoyez si nécessaire et rallumez l'aimant.

→ *Voir aussi «Travail de l'inox» en page 7*

Copyrighted document. All rights reserved by FBC

4.2.1 Acier de faible épaisseur

L'adhérence optimale est obtenue sur de l'acier à faible teneur en carbone d'une épaisseur d'au moins 12 mm. Une plaque d'acier de 12 mm peut être placée sous le matériau (à l'endroit où la base magnétique est placée) pour percer dans de l'acier ayant une épaisseur plus faible.

4.2.2 Métaux non ferreux

Pour le perçage dans les métaux non ferreux ou l'acier inoxydable, la plaque d'acier doit être solidement fixée au matériau et le support magnétique doit ensuite être placé sur la plaque d'acier.

4.2.3 Matériau rond ou fortement incurvé

Pour le perçage dans un matériau rond ou fortement incurvé, la base magnétique doit être placée sur le matériau de manière à ce que son axe longitudinal soit parallèle à l'axe longitudinal de la pièce incurvée.
Remplissez l'espace libre entre la base magnétique et la pièce des deux côtés sur toute la longueur de la base magnétique avec des cales en acier, de sorte qu'après la mise en marche de l'aimant, autant de lignes de force magnétiques que possible partent du pôle magnétique via les cales et le matériau au boîtier de la base magnétique.
Les cales en acier doivent être réparties sur les deux côtés de la base magnétique, de manière à ce que l'axe de la mèche soit directement aligné avec le centre de la pièce incurvée, sinon la mèche risque de se déplacer latéralement.
Secouez la perceuse magnétique pour vous assurer que la base magnétique adhère parfaitement au matériau.

5 Entretien

Gardez toujours le support de la perceuse et la base magnétique propres pour travailler correctement et en toute sécurité.

ATTENTION !
Si le câble de raccordement doit être remplacé, cela doit être fait par un électricien qualifié, afin d'éviter des risques pour la sécurité.

ATTENTION !
Vérifiez que la surface de la base magnétique n'est pas endommagée et remplacez-la si nécessaire. Des surfaces d'aimant endommagées réduisent la force de maintien et provoquent le détachement de la perceuse magnétique de la sous-structure au couple maximal possible de la broche de la perceuse.

- Les balais de charbon du moteur d'entraînement doivent être remplacés après une durée de fonctionnement d'environ 90 jours.
- Les engrenages fonctionnant dans un bain d'huile ne nécessitent aucun entretien. Il n'est pas nécessaire de changer l'huile.

Copyrighted document All rights reserved by FBC

6 Résolution des pannes

Pannes	Causes/effets possibles	Solutions
La base magnétique ne fonctionne pas	Contact de l'interrupteur défectueux	Remplacer l'interrupteur
	Alimentation électrique défectueuse, fiche desserrée	Remplacez le câble ou la fiche
	Surcharge, le fusible a sauté	Remplacez le fusible
	Court-circuit dans l'électroaimant ou électroaimant défectueux	Remplacez ou réparez l'électroaimant
	Matériau trop peu magnétisable	Vérifiez l'épaisseur du matériau et ses propriétés
	Circuit imprimé défectueux	Remplacez le circuit imprimé
La broche de perçage ne s'allume pas	L'électroaimant n'est pas allumé	Avant d'allumer la broche de perçage, allumez d'abord l'électroaimant
	Le capteur détecte que la force de maintien magnétique sur la pièce est trop faible	→ *Voir «Force de maintien magnétique» en page 7*
	Contact de l'interrupteur défectueux	Remplacer l'interrupteur
	Mauvais contact du balai de charbon	Remplacez les balais de charbon du moteur électrique
	Enroulement d'induit ou de stator défectueux	Remplacez complètement la tête de perçage
Problèmes avec le moteur d'entraînement	La couleur de l'étincelle au niveau du moteur électrique devient orange-rouge	Diminuez l'avance de perçage
	Des étincelles jaillissent	Remplacez les balais de charbon
	Des étincelles jaillissent dans un cercle de feu	Vérifiez si l'armature ou l'enroulement du stator est défectueux. Moteur grillé
La mèche ou la mèche de carottage «brûle»	Avance trop grande	Réduisez l'avance
	Les copeaux ne sortent pas du trou percé	Retirez la mèche plus souvent du trou
	Mèche usée	Affûtez ou remplacez la mèche
	Refroidissement inexistant ou insuffisant	Utilisez du liquide de refroidissement
La mèche dévie, le trou percé n'est pas rond	Endroit plus dur dans la pièce	Utilisez une nouvelle mèche
	Longueur inégale des spirales de coupe/ou angle irrégulier sur la mèche	
	Mèche pliée	
Impossible d'insérer le mandrin ou le mandrin conique	Saleté, graisse ou huile sur le cône interne du mandrin ou sur la surface conique de la broche de perçage	Nettoyez soigneusement les surfaces et maintenez-les exemptes de graisse
	Position de l'entraîneur dans la broche de perçage non respectée	

Copyrighted document. All rights reserved by FBC

Pannes	Causes/effets possibles	Solutions
L'avance de perçage ne fonctionne pas	Clavette cisaillée sur l'axe	Remplacez la clavette
	Pignon de transmission de l'avance manuelle usé	Remplacez le pignon de transmission de l'avance

7 Annexes

7.1 Droits d'auteur

Cette documentation est protégée par les droits d'auteur. Tous les droits sont réservés, notamment ceux de traduction, de réimpression, d'extraction d'illustrations, de transmission radio, de reproduction par des moyens photomécaniques ou similaires et de stockage dans des systèmes de traitement de données, même si seuls des extraits sont utilisés.
Nous nous réservons le droit d'apporter des modifications techniques à tout moment.

7.2 Réclamations et garantie

En plus des droits à réclamation légaux de l'acheteur envers le vendeur, le fabricant du produit, l'entreprise Optimum GmbH, Robert-Pfleger-Straße 26, D-96103 Hallstadt ne vous accorde aucune autre garantie que celles énumérées dans le présent document ou accordées dans le cadre d'une réglementation contractuelle.

- La procédure de droit de réclamation ou de garantie se fait soit au choix de l'entreprise OPTIMUM GmbH soit directement avec l'entreprise OPTIMUM GmbH ou via un de ses distributeurs.
- Les produits défectueux ou leurs composants sont soit réparés soit échangés. Les produits ou composants échangés redeviennent notre propriété.
- La condition préalable pour les droits à réclamation ou de garantie est la remise d'une preuve d'achat d'origine établie par ordinateur sur laquelle se trouvent la date d'achat, le type de machine et éventuellement le numéro de série. Sans la présentation d'une preuve d'achat d'origine, aucune prestation ne peut être effectuée.
- Sont exclus des droits à réclamation et de garantie les défauts dus aux circonstances suivantes :
  - Utilisation du produit contraire aux possibilités techniques et à une utilisation conforme à la destination, en particulier en cas de surcharge de l'appareil
  - Faute propre due à une mauvaise utilisation ou au non-respect de notre mode d'emploi
  - Utilisation négligente ou incorrecte d'un matériel inadapté
  - Modifications et réparations non autorisées
  - Disposition et sécurisation insuffisantes de la machine
  - Non-respect des exigences d'installation et conditions d'utilisation
  - Décharges atmosphériques, surtensions et foudre ainsi que influences chimiques
- De même, les droits à réclamation et de garantie ne concernent pas :
  - Les pièces d'usure et composants soumis à une usure normale et conforme à la destination, comme par exemple les courroies, les roulements à billes, les lampes, les filtres, les joints, etc.
  - Des erreurs de logiciel non reproductibles.
- Les prestations que l'entreprise OPTIMUM GmbH ou un de ses préposés effectuent dans le cadre d'une garantie supplémentaire ne constituent ni une reconnaissance d'un défaut ni une reconnaissance d'un devoir d'entrée. Ces prestations n'arrêtent et/ou n'interrompent pas la période de garantie.
- Le tribunal compétent pour les employés de commerce est Bamberg.
- Si une des dispositions ci-dessus devait être inefficace et/ou nulle totalement ou partiellement, il est convenu ce qui suit la volante du garant et reste dans le cadre des limites de réclamation et de garantie prescrites dans le présent contrat.

Copyright © Optimum. All rights reserved by FBC

7.3 Mise hors service de la machine

ATTENTION !
Les appareils dont vous ne souhaitez plus vous servir doivent être immédiatement mis hors service dans les règles de l'art pour éviter toute utilisation abusive ultérieure et pour exclure tout risque pour les personnes et l'environnement.

- **Débranchez la fiche secteur et sectionnez le câble d'alimentation.**
- **Le cas échéant, démontez la machine en sous-groupes et composants maniables et utilisables.**
- **Dirigez les composants de la machine et les consommables vers les voies d'évacuation prévues.**

7.4 Stockage

ATTENTION !
Dans le cas d'un stockage inadapté ou non conforme, les composants électriques et mécaniques de la machine peuvent être endommagés et détruits.
Stockez les pièces encore emballées ou déjà déballées dans les conditions environnementales citées précédemment.
Observez les instructions et indications figurant sur la caisse de transport :

- Marchandises fragiles (nécessitant des précautions de manipulation)

- Protéger de la pluie et de l'humidité

- Position de transport (les flèches indiquent le haut de la machine)

- Hauteur d'empilage maximale
  Exemple: non empilable - Aucune caisse ne peut être placée sur la première

Renseignez-vous auprès de votre revendeur si vous devez stocker la machine pendant plus de trois mois ou dans des conditions environnementales différentes de celles recommandées.

Copyrighted document All rights reserved by FBC

7.5 Élimination des déchets et recyclage

Évacuez votre appareil sans nuire à l'environnement, c'est à dire en ne le jetant pas n'importe où mais en remettant les déchets à une décharge.
Ne jetez pas l'emballage et, plus tard, l'appareil mais évacuez-les conformément aux directives; renseignez-vous pour cela auprès de votre commune/mairie ou après d'une entreprise d'évacuation des déchets compétente.

7.5.1 Élimination de l'emballage du nouvel appareil

Tous les matériaux et auxiliaires d'emballages utilisés sur la machine sont recyclable et doivent systématiquement être dirigés vers une collecte.
Le bois de l'emballage peut être soit évacué, soit recyclé.
Les composants de l'emballage en carton peuvent être remis à une collecte de vieux papier.
Les films sont en polyéthylène (PE) ou les rembourrages en polystyrène (PS). Une fois qu'ils ont été traités, ces matériaux peuvent être réutilisés dans la mesure où ils ont été remis à une collecte où à une entreprise d'évacuation compétente.
Ne remettez les matériaux d'emballage qu'à l'état trié afin qu'ils puissent être directement revalorisés.

7.5.2 Élimination de l'ancien appareil

INFORMATION
Dans votre intérêt et celui de l'environnement, veillez à ce que tous les composants de la machine ne soient évacués que de la manière et par les voies prévues et autorisées.
Tenez compte que les appareils électriques contiennent une multitude de matériaux réutilisables ainsi que des composants nocifs pour l'environnement. Faites en sorte que ces composants soient évacués à l'état trié et dans les règles de l'art. En cas de doute, veuillez vous adresser à votre service communal d'évacuation des déchets.
Le cas échéant, faites appel à une entreprise spécialisée dans l'évacuation pour le traitement.

7.5.3 Élimination des composants électriques et électroniques

Veillez à ce que les composants électriques soient évacués dans les règles de l'art et conformément aux prescriptions légales.
L'appareil contient des composants électriques et électroniques et ne doit pas être jeté à la poubelle de déchets domestiques. Conformément à la directive européenne 2002/96/CE sur les appareils électriques et électroniques usés et à sa conversion en droit national, les outils électriques et machines électriques usés doivent être collectés séparément et être dirigés vers un centre de recyclage en vue de leur recyclage conforme à la protection de l'environnement.
En qualité d'exploitant de machines, vous devriez vous enquérir d'informations sur le système de collecte ou d'évacuation autorisé et vous concernant.
Veillez à une évacuation correcte et conforme aux prescriptions légales des piles et/ou batteries.
Ne remettez aux points de collecte dans le commerce ou aux entreprises communales de traitement des déchets que des piles déchargées.

Copyrighted document All rights reserved by FBC

7.5.4 Évacuation aux points de collecte communaux

Traitement des appareils électriques et électroniques en fin de vie (applicable dans les pays de l'Union européenne et autres pays européens disposant de systèmes de collecte sélective).

Ce symbole, apposé sur le produit ou sur son emballage indique que ce produit ne peut pas être traité avec les déchets ménagers. Il doit être remis à un centre de collecte approprié pour le recyclage des équipements électriques et électroniques. En s'assurant que ce produit est bien mis en rebut de manière appropriée, vous aiderez à prévenir les conséquences négatives potentielles pour l'environnement et la santé humaine. Le recyclage des matériaux aide à conserver les ressources naturelles.

Pour toute information supplémentaire au sujet du recyclage de ce produit, vous pouvez contacter votre municipalité, votre déchetterie ou le point de vente de ce produit.

7.6 Observation du produit

Nous sommes dans l'obligation de suivre nos produits pendant et après leur distribution.
Merci de nous signaler toutes vos observations, remarques, suggestions d'amélioration qui concernent nos machines et en particulier :

- Des changements de données de réglages
- Vos expériences avec la perceuse qui présentent un intérêt pour tous les utilisateurs
- Les dysfonctionnements récurrents

Optimum Maschinen Germany GmbH
Dr.-Robert-Pfleger-Str. 26
D-96103 Hallstadt
Fax +49 (0) 951 - 96 822 - 22
E-mail: info@optimum-maschinen.de

Copyrighted document All rights reserved © FBC

8 Pièces détachées

8.1 DM35

8.1.1 Tête de perçage

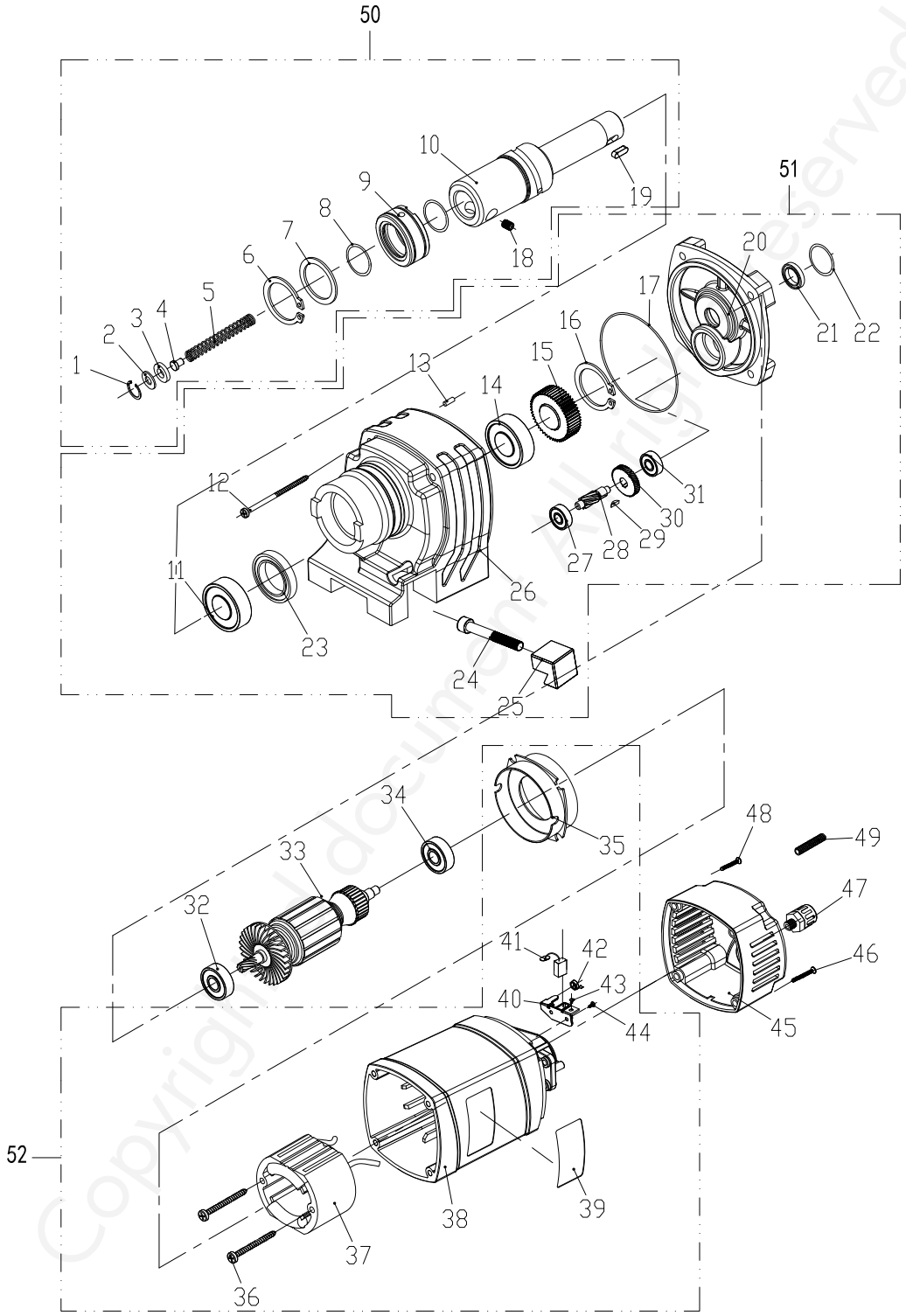

Fig. 8-1 : Tête de perçage - DM35

Copyright document. All rights reserved by FBC

Ersatzteilliste Bohrkopf- Spare part list drilling head - DM35

Pos.	Bezeichnung	Description	Größe Size	Art. nummer Item no.	Pos.	Bezeichnung	Description	Größe Size	Art. nummer Item no.
1	Sicherungsring, innen	Circlip, Inner	Ø19 mm	042SR19W	30	Rotor Zahnrad	Rotor gear		03071050130
2	Dichtung	Gasket			31	Lager	Bearing	LFB608	0406008R
3	Polyurethanscheibe	PU washer			32	Lager	Bearing	NSK6000	0406000ZZ
4	Federkleme für Feder	Pin for spring		03071035104	33	Rotor	Rotor		03071035133
5	Feder	Spring		03071035105	34	Lager	Bearing	NSK608	0406008ZZ
6	Sicherungsring, innen	Circlip, Inner	Ø33 mm		35	Luftleitring	Air conducting ring		03071035135
7	Ring	Ring	33x48x1 mm		36	Blechschraube	Tapping screw		
8	Pressspannscheibe	Pressboard washer			37	Stator	Stator		03071035137
9	Kühlwasserring	Coolant water ring			38	Motorgehäuse	Motor Housing		03071035138
10	Spindel	Spindle		03071035110	39	Typenschild	Nameplate		
11	Lager	Bearing	JVB6904		40	Bürstenhalter	Brush holder		
12	Gehäuseschraube	Casing screw	M5x70		41	Kohlebürste	Carbon brush		03071050141
13	Zylindrischer Stift	Cylindrical pin			42	Bürstenfeder	Brush spring		
14	Lager	Bearing	JVB6904		43	Schraube	Screw	M4x8	
15	Zahnrad	Gear		03071050115	44	Schraube	Screw	M4x12	
16	Sicherungsring, außen	Circlip, outter	Ø20 mm	042SR20W	45	Motor Abdeckung	Motor cover		03071236150
17	O Ring	O ring			46	Gehäuseschraube	Casing screw	M4x45	
18	Stiftschraube	Set screw	M10x12		47	Zugentlastung Kabel	Strain relief cable		
19	Stift	Pin	6x10 mm		48	Gehäuseschraube	Casing screw	M5x40	
20	Getriebedeckel	Gear Cover		03071035120	49	Kabelschutz	Cable protection		
21	Wellendichtring	Shaft sealing ring	10x16x4 mm		50	Komplette Spindel	Complete spindle		03071035150
22	O Ring	O ring	29x1,8 mm		51	Komplettes Getriebe	Complete gear		03071035151
23	Wellendichtring	Shaft sealing ring	20x32x7 mm	04120327	52	Kompletter Motor	Complete motor		03071035152
24	Schraube	Screw	M8x50		K	Transportkoffer	Tranport case		03071035K
25	Schwalbenschwanznut - Stahl	Dovetail groove - steel							
26	Getriebegehäuse	Gear Box		03071035126					
27	Lager	Bearing	LFB608	0406008R					
28	Rotorritzel	Rotor pinion		03071050128					
29	Passfeder	Key	9x9x3 mm						

Copyrighted document All rights reserved by KBC

8.1.2 Schéma électrique

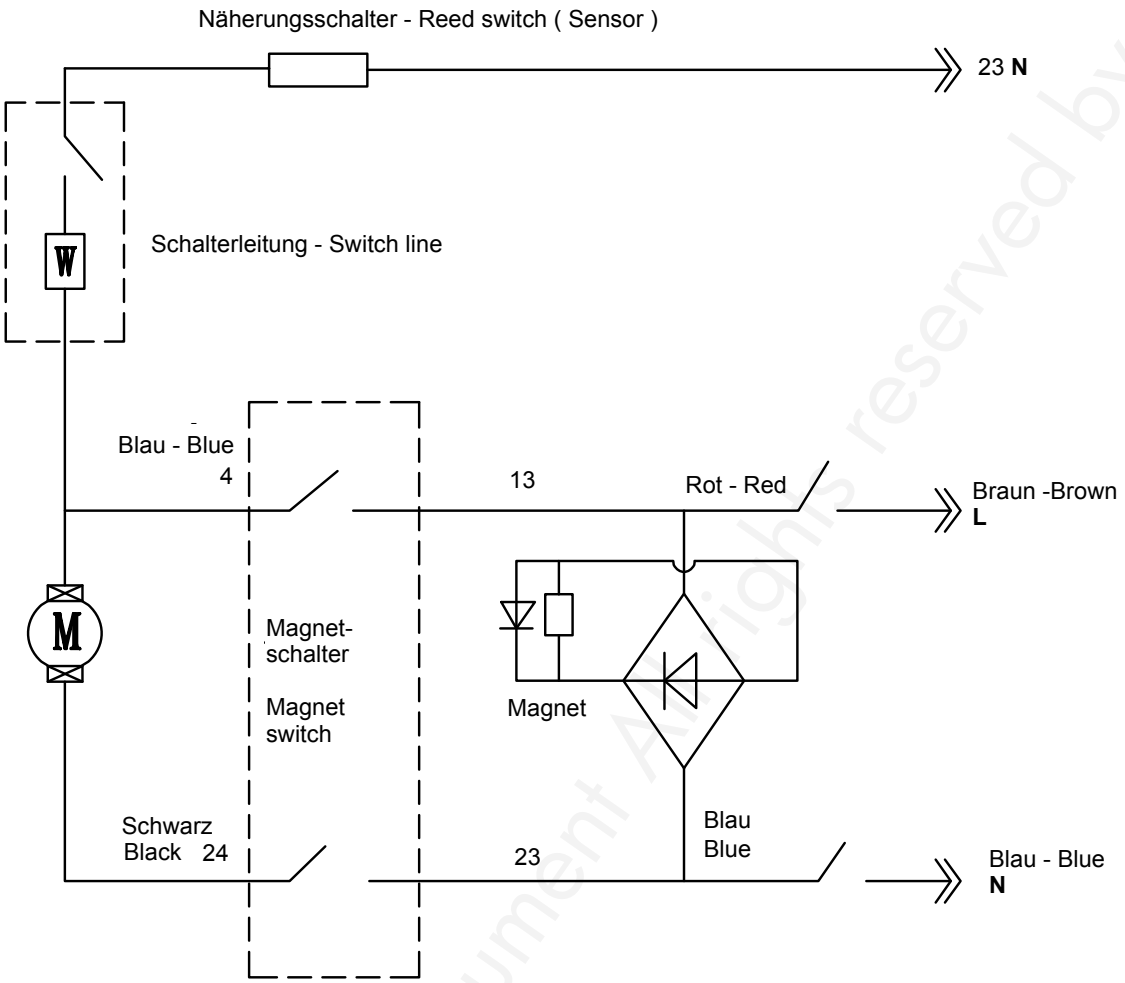

Copyrighted document All rights reserved by FBC

8.1.3 Support magnétique

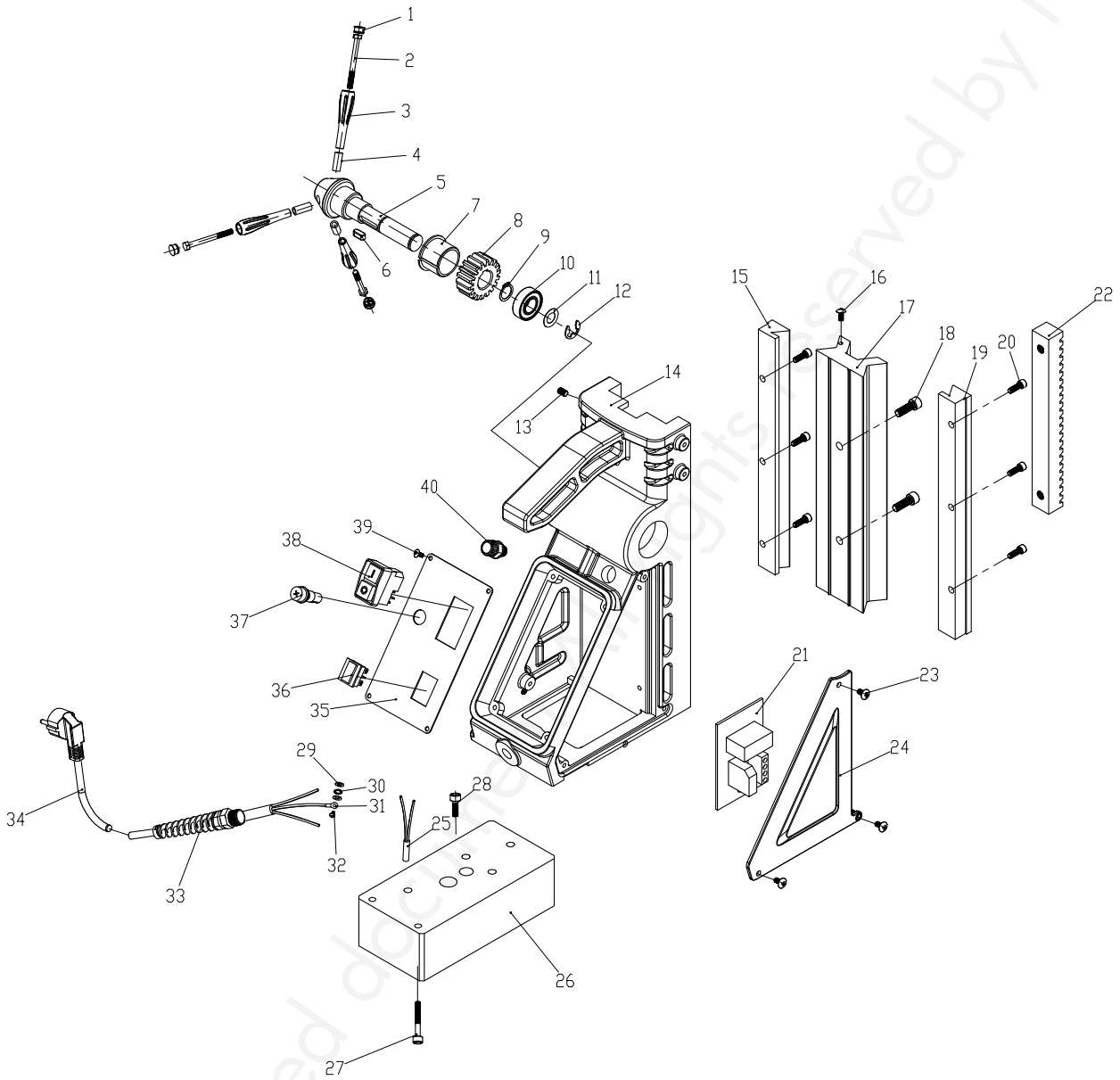

Fig. 8-2 : Support magnétique - DM35

Copyrighted document. All rights reserved by FBC

Ersatzteilliste Magnetstand- Spare part list magnetic stand - DM35				
Pos.	Bezeichnung	Description	Größe Size	Art. nummer Item no.
1	Anschlag	Stopper		
2	Schraube	Screw	M10x150	03071050203CPL
3	Griff	Handle		
4	Griffhülse	Handle sleeve		03071050204
5	Vorschubwelle	Feed shaft		03071035205
6	Stift	Pin	6x6x12 mm	042P6612
7	Kupferring	Copper ring		03071035207
8	Vorschubzahnrad	Feed gear		03071050208
9	Sprengring	Snap spring		
10	Lager	Bearing	LFB6903	0406903ZZ
11	Lagerdeckel	Bearing cover	17x30x1 mm	
12	Sicherungsring	E-Circlip	Ø15mm	042SR15I
13	Schraube	Screw	M5x12	
14	Ständer	Stand		
15	Linke Führungsschiene	Left rail track bar		03071035215
16	Schraube	Screw		
17	Schwalbenschwanzführung	Dovetail groove guide rail		03071035217
18	Schraube	Screw	M6x16	
19	Rechte Führungsschiene	Right rail track bar		03071035219
20	Schraube	Screw	M4x20	
21	Leiterplatte	Circuit board		03071050221
22	Zahnstange	Toothed rack		03071035222
23	Schraube	Screw	M4x6	
24	Dreieckplatte	Triangle plate		
25	Näherungsschalter	Reed switch		03071035225
26	Magnet	Magnet		03071035226
27	Schraube	Screw	M6x55	
28	Schraube	Screw	M6x20	
29	Flache Dichtung	Flat gasket		
30	Dichtung	Gasket		
31	Verbindung	Joint		
32	Schraube	Screw	M4x8	
33	Knickschutz	Kink protection		
34	Anschlusskabel	Connecting lead		
35	Typenschild	Nameplate		
36	Schalter	Switch		03071050236
37	Sicherung	Fuse	F 0,75A	03071035237
38	Schalter	Switch		03071050238
39	Schraube	Screw	M3x6	
40	Zugentlastung	Strain relief		

Copyrighted document. All rights reserved by FBC

8.2 DM35V

8.2.1 Tête de perçage

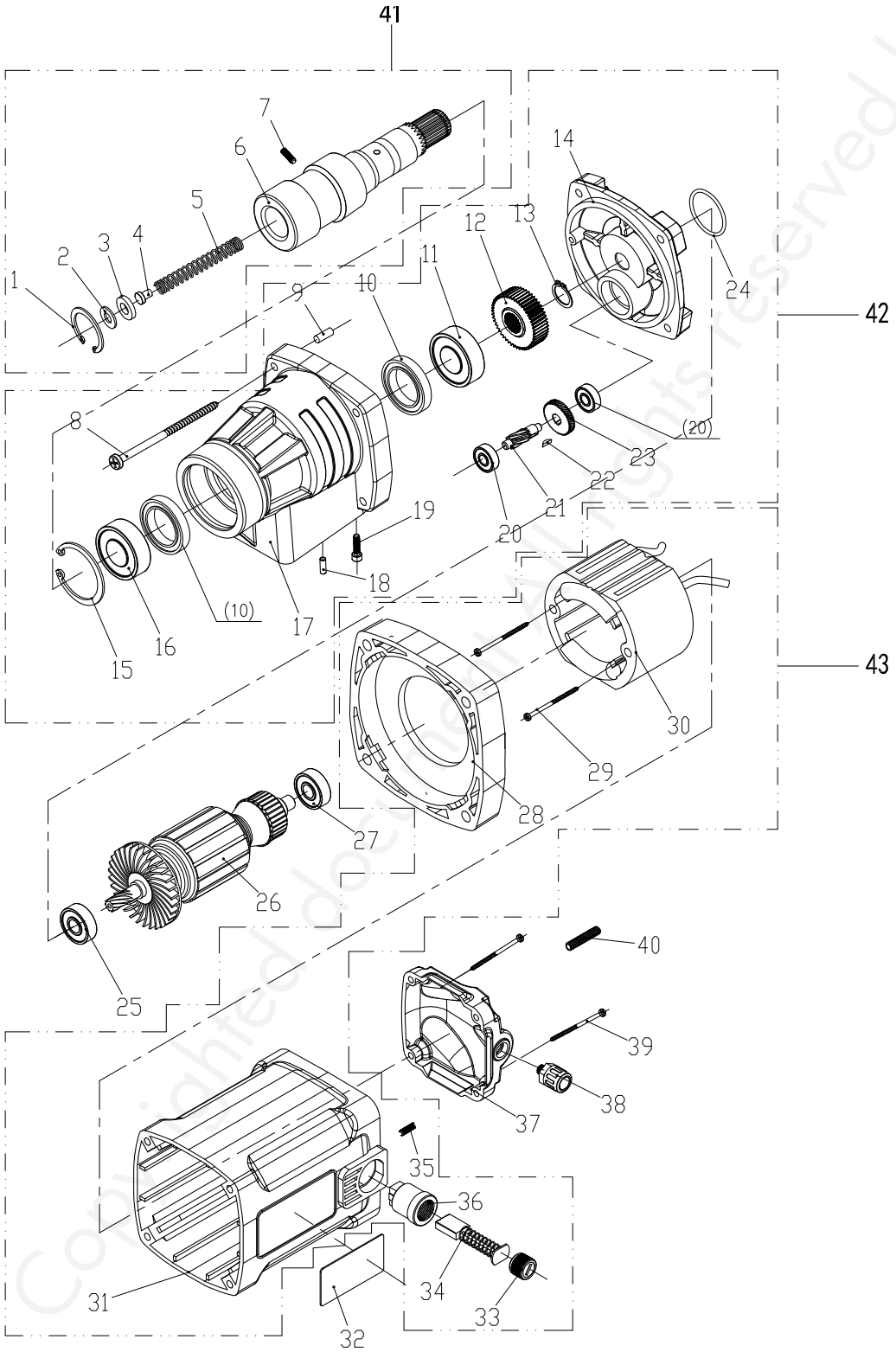

Fig. 8-3 : Tête de perçage - DM35V

Copyrighted document. All rights reserved by FBC

Ersatzteilliste Bohrkopf - Spare part list drilling head - DM35V				
Pos.	Bezeichnung	Description	Größe Size	Art. nummer Item no.
1	Sicherungsring, innen	Circlip, inner	19	042SR19W
2	Dichtung	Gasket	2	
3	Polyurethanscheibe	PU washer		
4	Stift für Feder	Pin for spring		03071135104
5	Feder	Spring		03071550105
6	Spindel	Spindle		03071135106
7	Stiftschraube	Set screw	M10x12	
8	Gehäuseschraube	Casing screw	M5x55	
9	Zylindrischer Stift	Cylindrical pin	4x12	
10	Wellendichtring	Shaft sealing ring	22x32x7	04122327
11	Lager	Bearing	61904	04061904R
12	Zahnrad	Gear		03071150112
13	Sicherungsring, außen	Circlip, outer	17	042SR17W
14	Getriebedeckel	Gear cover	13	03071135114
15	Sicherungsring, innen	Circlip, Inner	42	042SR42W
16	Lager	Bearing	61905	04061905
17	Getriebegehäuse	Gear box	13	03071135117
18	Zylindrischer Stift	Cylindrical pin	5x15	
19	Zylinderschraube mit Innensechskant	Socket head cap screws	M5x20	
20	Lager	Bearing	608	0406008R
21	Rotorritzel	Rotor pinion		03071050128
22	Passfeder	Key	3x9	03071135122
23	Rotor Zahnrad	Rotor gear		03071050130
24	Pressspannscheibe	Pressboard washer	25.8x1.8	
25	Lager	Bearing	6000	0406000R
26	Rotor	Rotor		03071135126
27	Lager	Bearing	608	0406008R
28	Luftleitring	Air conducting ring	80	03071135128
29	Schraube	Screw	M4x65	
30	Stator	Stator		03071135130
31	Motorgehäuse	Motor housing	80	03071135131
32	Schild für Logo	Nameplate for Logo		
33	Abdeckung Kohlebürste	Brush cover	80	03071135133
34	Kohlebürste	Carbon brush		03071150134
35	Schraube	Screw	M5x5	
36	Bürstenhalter	Brush holder		03071150136
37	Motor Abdeckung	Motor cover		03071135137
38	Zugentlastung	Strain relief	M12x1.5	
39	Gehäuseschraube	Casing screw	M5x25	
40	Kabelschutz	Cable protection		
41	Komplette Spindel	Complete spindle		03071135141
42	Komplettes Getriebe	Complete gear		03071135142
43	Kompletter Motor	Complete motor		03071135143
K	Transportkoffer	Transport case		03071135K

Copyrighted document All rights reserved by FBC

8.2.2 Schéma électrique

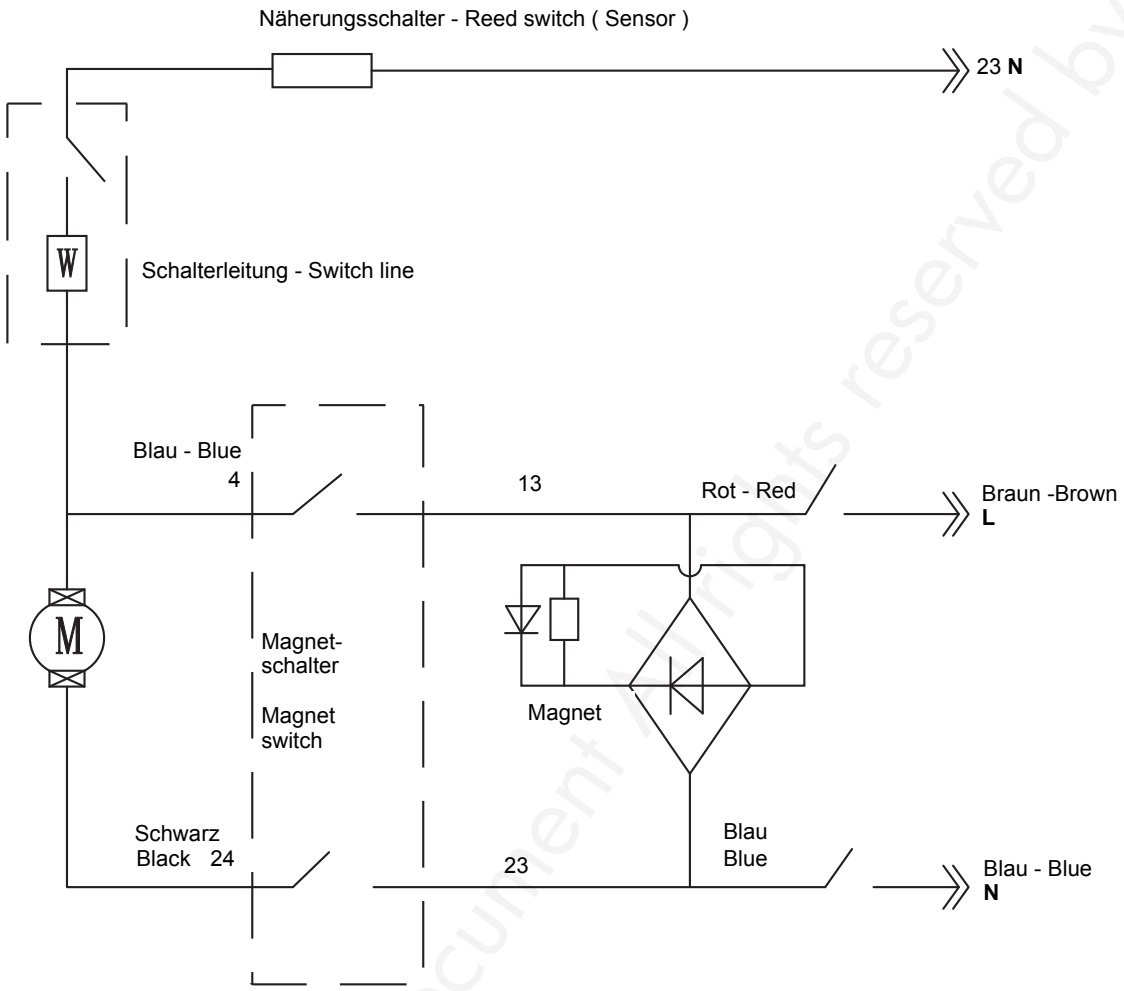

Copyrighted document All rights reserved by FBC

8.2.3 Support magnétique

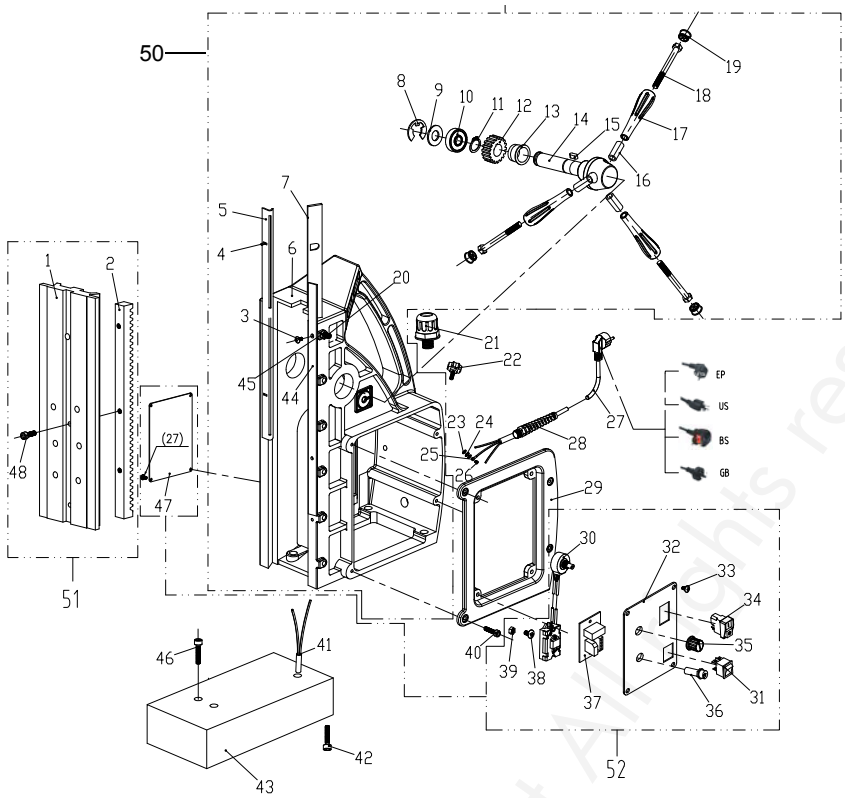

Ersatzteilliste Magnetstand- Spare part list magnetic stand - DM35V									
Pos.	Bezeichnung	Description	Größe Size	Art. nummer Item no.	Pos.	Bezeichnung	Description	Größe Size	Art. nummer Item no.
1	Gleitschlitten	Sliding carriage	180x80		27	Anschlusskabel	Connecting lead		
2	Zahnstange	Toothed rack	10x16x180		28	Knickschutz	Kink protection	M12x1.5	
3	Kreuzschlitzschraube	Cross screw	M3x8		29	Einbaurahmen	Panel frame		03071135229
4	Spannstift	Dowel Pin	3x8		30	Drehzahlregler	Speed controller		03071135230
5	Führungsstreifen	Guide strip	1.5x230		31	Schalter	Switch		03071050236
6	Ständer	Stand			32	Frontplatte	Front panel		03071135232
7	Einstellbare Platte	Adjustable plate	3x12x230		33	Rostfreie Schraube	Stainless screw	M3x6	
8	Sicherungsring	E-Circlip	15	042SR15W	34	Wasserdichter Schalter	Waterproof switch		03071050238
9	Lagerdeckel	Bearing cover			35	Drehzahlschalter	Speed switch		03071550231
10	Lager	Bearing			36	Sicherung	Fuse		03071135236
11	Sicherungsring, außen	Circlip, outer	18	042SR18W	37	Leiterplatte	Circuit board		03071135237
12	Zahnrad	Gear		03071050208	38	Schraube	Screw	M4x15	
13	Lager	Bearing		03071135213	39	Mutter	Nut	M4	
14	Vorschubwelle	Feed shaft		03071135214	40	Schraube	Screw	4x10	
15	Passfeder	Square key	5x14	042P5516	41	Näherungsschalter	Reed switch		03071135241
16	Griffhülse	Handle sleeve	10.5x16x38	03071050204	42	Schraube	Screw	M6x55	
17	Griff	Handle		03071050203CPL	43	Magnet	Magnet		03071135243
18	Schraube	Screw	M10x150		44	Druckleiste	Pressure bar		
19	Anschlag	Stopper		03071135219	45	Mutter	Nut	M5	
20	Schraube	Screw	M5x20		46	Schraube	Screw	M6x20	
21	Zugentlastung	Strain relief	M12x1.5		47	Rückwand	Back panel		
22	Schraube	Screw	M5x12		48	Schraube	Screw	M6x16	
23	Flache Dichtung	Flat Seal	4		50	Ständer komplett	Stand complete		
24	Dichtung	Gasket	4		51	Gleitschlitten komplett	Carriage complete		
25	Verbindung	Joint			52	Schaltertafel komplett	Switch panel complete		
26	Schraube	Screw	M4x8						

Copyrighted document All rights reserved by FBC

8.3 DM35PF

8.3.1 Tête de perçage

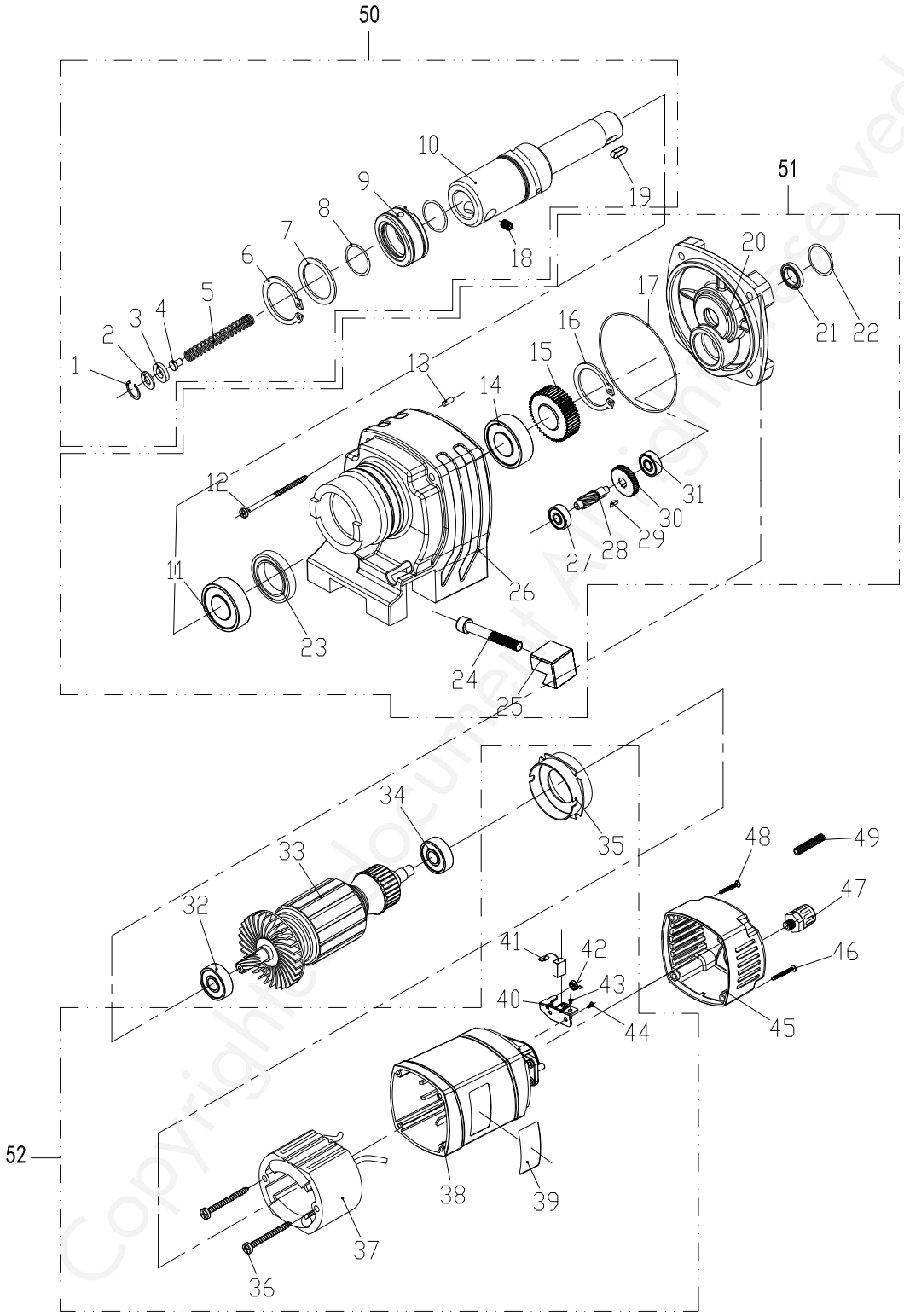

Fig. 8-4 : Tête de perçage - DM35PF

Copyright document Avignon reserved by FBC

Ersatzteilliste Bohrkopf- Spare part list drilling head - DM35PF

Pos.	Bezeichnung	Description	Größe / Size	Art. nummer / Item no.
1	Sicherungsring, innen	Circlip, inner	19	
2	Dichtung	Gasket	9*19*2	
3	Polyurethanscheibe	PU washer		
4	Stift für Feder	Pin for spring		03071435104
5	Feder	Spring	11.5x10.5	03071035105
6	Sicherungsring, außen	Circlip, outer	33	
7	Dichtung	Gasket	33x48x1	
8	O Ring	O-ring	40x2	
9	Kühlwasserring	Coolant water ring		03071435109
10	Spindel	Spindle		03071435110
11	Lager	Bearing	JVB6904	0406904R
12	Gehäuseschraube	Casing screw	M5x70	
13	Stift	Pin	4x12	
14	Lager	Bearing	JVB6904	0406904R
15	Zahnrad	Gear		
16	Sicherungsring, außen	Circlip, outer	20	042SR20W
17	O Ring	O-ring	73x2	
18	Stiftschraube	Set screw	M10x12	
19	Passfeder	Key	6x10	042P6612
20	Getriebedeckel	Gear cover		03071435120
21	Wellendichtring	Shaft sealing ring	10x16x4	
22	O Ring	O-ring	29x1.8	
23	Wellendichtring	Shaft sealing ring	20x32x7	04120327
24	Rostfreie Schraube	Stainless screw	M8x50	
25	Schwalbenschwanznut - Stahl	Dovetail groove - steel		03071435125
26	Getriebegehäuse	Gear box		03071435126
27	Lager	Bearing	LFB608	0406008R
28	Rotorritzel	Rotor pinion		03071050128
29	Stift	Pin	9x3	
30	Rotor Zahnrad	Rotor gear		03071050130
31	Lager	Bearing	LFB608	0406008R
32	Lager	Bearing	NSK6000	0406000ZZ
33	Rotor	Rotor		03071435133
34	Lager	Bearing	NSK608	0406008ZZ
35	Luftleitring	Air conducting ring		03071050135
36	Blechschraube	Self tapping screw	M4x60	
37	Stator	Stator		03071035137
38	Motorgehäuse	Motor Housing		03071435138
39	Typenschild	Nameplate		
40	Halter Kohlebürste	Carbon Brush holder		03071050140
41	Kohlebürste	Carbon Brush		03071050141
42	Bürstenfeder	Brush spring		
43	Schraube	Screw	M4x8	
44	Schraube	Screw	M4x12	
45	Motor Abdeckung	Motor cover	40x2	03071236150
46	Gehäuseschraube	Casing screw	M5x45	
47	Zugentlastung	Strain relief	M12x1.5	
48	Gehäuseschraube	Casing screw	M5x40	
49	Kabelschutz	Cable protection		
50	Komplette Spindel	Complete spindle		03071435150
51	Komplettes Getriebe	Complete gear		03071435151
52	Kompletter Motor	Complete motor		03071435152
K	Transportkoffer	Transport case		03071435K

Copyright document. All rights reserved. OPTIMUM EBC

8.3.2 Schéma électrique

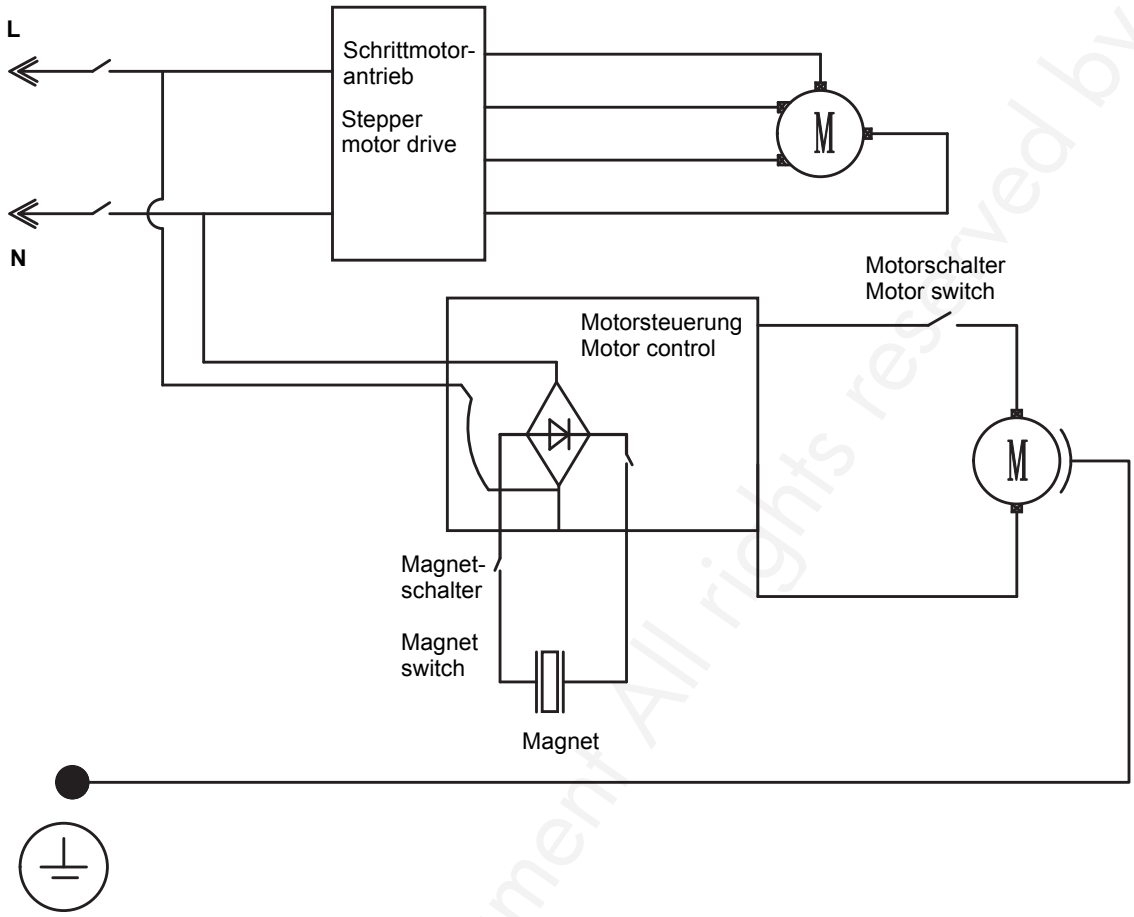

Copyrighted document All rights reserved by FBC

8.3.3 Support magnétique

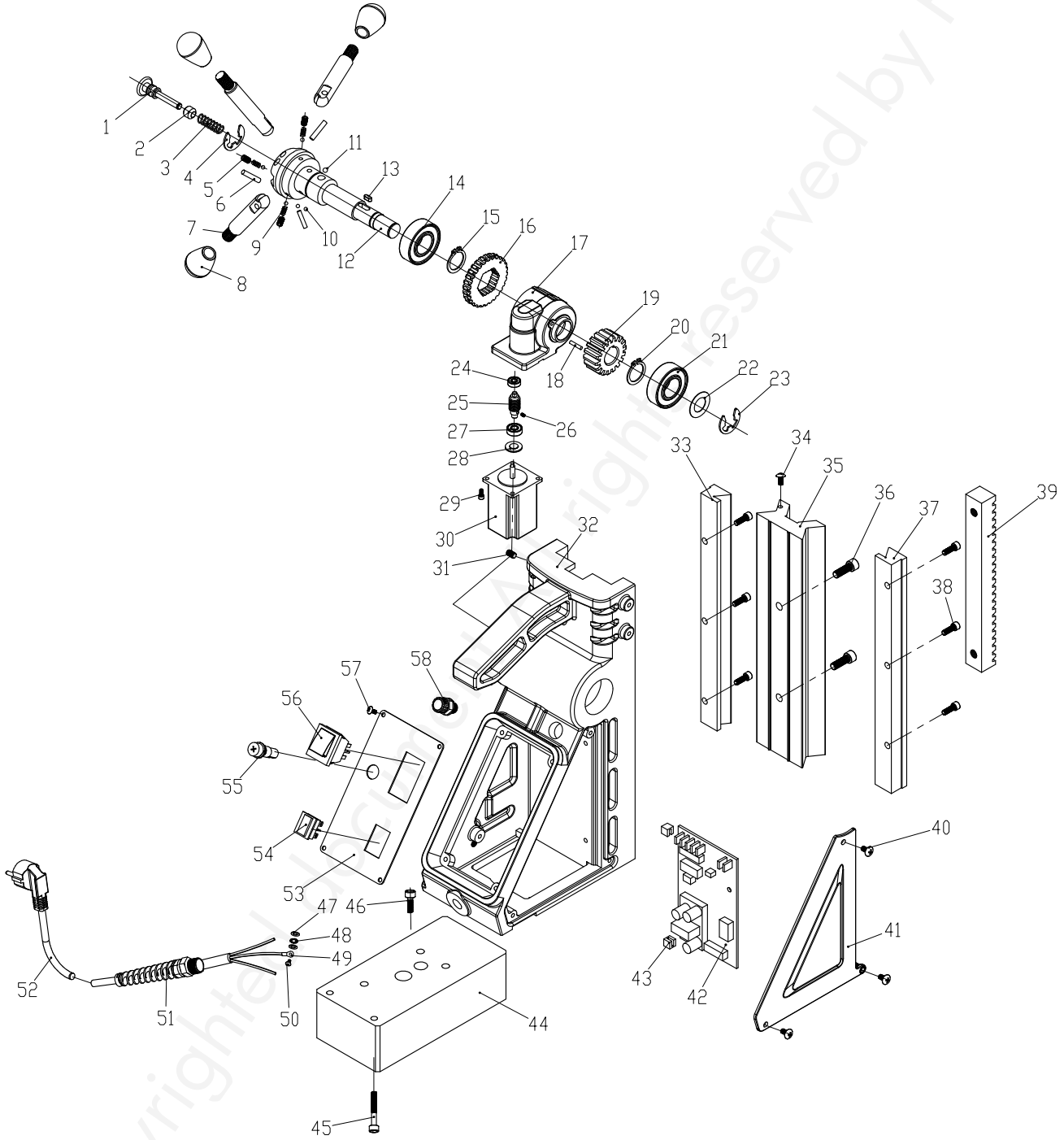

Fig. 8-5 : Support magnétique - DM35PF

Copyrighted document. All rights reserved by FBC

Ersatzteilliste Magnetstand- Spare part list magnetic stand - DM35PF

Pos.	Bezeichnung	Description	Größe / Size	Art. nummer / Item no.
1	Obere Stange	Top rod		03071435201
2	Obere Kugel	Top ball	6.5x12	03071435202
3	Feder	Spring	9x26	03071435203
4	Sicherungsring	E-Circlip	15	
5	Schraube	Screw	M5x5	
6	Stift	Pin	6x26	
7	Vorschubhebel	Feed lever		03071435207
8	Bakelit Kugelgriff	Bakelite ball handle		03071435208
9	Feder	Spring	4x10	
10	Stahlkugel	Steel ball	5	
11	Stahlkugel	Steel ball	8	
12	Vorschubwelle	Feed shaft		03071435212
13	Passfeder	Key	5x14	
14	Lager	Bearing		
15	Sicherungsring, innen	Circlip, inner	30	
16	Zahnrad	Gear		03071435216
17	Motor Lagerbock	Motor bearing pedestal		03071435217
18	Stift	Pin	4x12	
19	Zahnrad	Gear	18x44x16	03071050208
20	Sicherungsring, außen	Circlip, outer	18	
21	Lager	Bearing	6903	
22	Lagerdeckel	Bearing cover	17x30x0.5	
23	Sicherungsring	E-Circlip	15	
24	Lager	Bearing		
25	Zahnrad	Gear		03071435225
26	Schraube	Screw		
27	Lager	Bearing		
28	Stahlscheibe	Steel washer	25x38x3	
29	Schraube	Screw	M4x8	
30	Motor	Motor		03071435230
31	Schraube	Screw	M5x12	
32	Ständer	Stand		
33	Linke Führungsschiene	Left rail track bar	17x230	
34	Schraube	Screw	M5x8	
35	Schwalbenschwanz- führung	Dovetail groove guide rail		
36	Innensechskant-schraube	Inner hexagon screw	M6x16	
37	Rechte Führungsschiene	Right rail track bar	17x230	
38	Innensechskant-schraube	Inner hexagon screw	M4x20	
39	Zahnstange	Toothed rack		
40	Schraube	Screw	M4x6	
41	Dreieckplatte	Triangle plate		
42	Leiterplatte	Circuit board		03071435242
43	Kleiner Plastikknopf	Small plastic knob		
44	Magnet	Magnet	172.5x90x50.5	03071435244
45	Innensechskantschraube	Inner hexagon screw	M5x55	
46	Innensechskantschraube	Inner hexagon screw	M5x20	
47	Flachdichtung	Flat gasket	4	
48	Dichtung	Gasket	4	
49	Verbindung	Joint		
50	Schraube	Screw	M4x8	
51	Knickschutz	Kink protection	M12x1.5	
52	Anschlusskabel	Connecting lead		
53	Typenschild	Name plate		
54	Schalter	Switch		03071050236
55	Sicherung	Fuse		03071435255
56	Schalter	Switch		03071550230

Copyrighted document. All rights reserved by FBC

OPTIMUM®
MASCHINEN - GERMANY

8.4 DM36VT

8.4.1 Tête de perçage

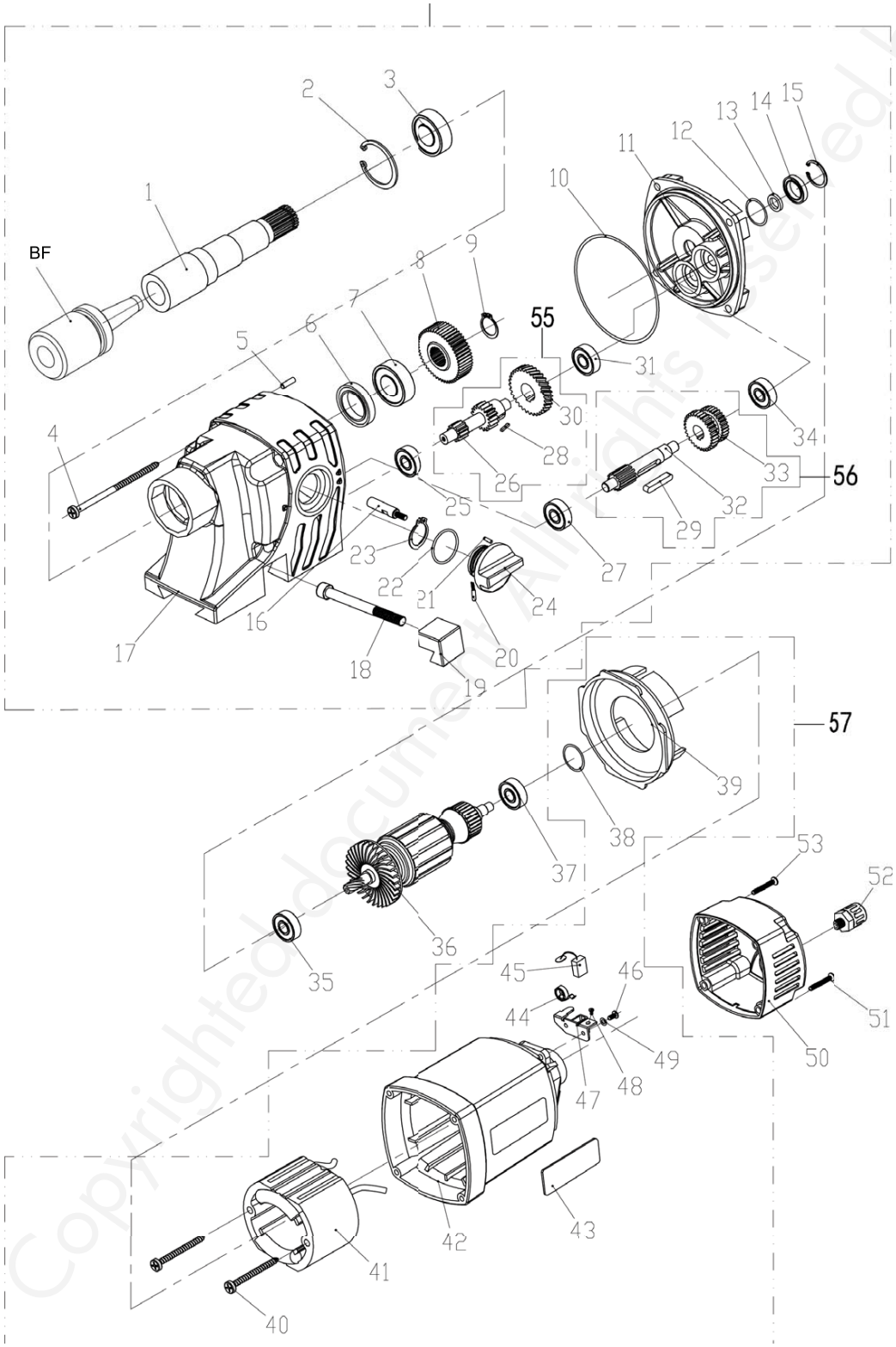

Fig. 8-6 : Tête de perçage - DM36VT

Copyrighted document. All rights reserved by FBC

Ersatzteilliste Bohrkopf - Spare part list drilling head - DM36VT				
Pos.	Bezeichnung	Description	Größe Size	Art. nummer Item no.
1	Spindel	Spindle		03071236101
2	Sicherungsring, innen	Circlip, inner	42	042SR42W
3	Lager	Bearing	LFB6905	0406905R
4	Gehäuseschraube	Casing screw	M5x60	
5	Stift	Pin	4x12	
6	Wellendichtring	Shaft sealing ring	20x32x7	04120327
7	Lager	Bearing	16003	04016003
8	Getriebezahnrad	Transmission gear		03071550115
9	Sicherungsring, außen	Circlip, outer	16	042SR16W
10	O Ring	O ring	92x2	03071236110
11	Getriebedeckel	Gear cover	40	03071236111
12	O Ring	O ring	28x1.8	
13	Stahlring	Steel ring	15x30x27	
14	Wellendichtring	Shaft sealing ring	15x21x3	
15	Sicherungsring, innen	Circlip, inner	47	042SR47I
16	Schaltstange	Selector rod		03071236116
17	Getriebegehäuse	Gear box		03071236117
18	Schraube	Screw	M8x50	
19	Schwalbenschwanznut - Stahl	Dovetail groove - steel		03071236119
20	Nietfedersatz	Rivet spring set	4x15	
21	Stift	Pin	3x9	
22	O Ring	O ring	22.4x2.65	
23	Sicherungsring, außen	Circlip, outer	26	042SR26W
24	Getriebeschalter	Gearbox switch	40	03071550136
25	Lager	Bearing	608	0406008R
26	Rotor Getriebewelle	Rotor gear shaft	8x59.7	03071236126
27	Lager	Bearing	608	0406008R
28	Passfeder	Key	4x6	042P4410
29	Passfeder	Key	5x30	042P5530
30	Rotor Zahnrad	Rotor gear	39.3x8x15	03071236130
31	Lager	Bearing	608	0406008R
32	Rotorzahnwelle	Rotor toothed shaft		03071236132
33	Rotorritzel	Rotor pinion		03071236133
34	Lager	Bearing	608	0406008R
35	Lager	Bearing	6001	0406001R
36	Rotor	Rotor		03071236136
37	Lager	Bearing	608	0406008R
38	O Ring	O ring	22.4x2.65	
39	Luftleitring	Air conducting ring	40	03071236139
40	Schraube	Screw	M4x65	
41	Stator	Stator		03071236141
42	Motorgehäuse	Motor housing	40	03071236142
43	Typenschild	Nameplate		
44	Bürstenfeder	Brush spring	40	
45	Kohlebürste	Carbon brush	40	03071050141
46	Schraube	Screw	M4x12	
47	Halter Kohlebürste	Brush holder	40	03071236147
48	Schraube	Screw	M4x8	
49	Dichtung	Gasket	4	
50	Motor Abdeckung	Motor cover		03071236150
51	Gehäuseschraube	Casing screw	M5x40	
52	Zugentlastung	Strain relief	M12	
53	Gehäuseschraube	Casing screw	M5x45	
54	komplettes Getriebe	Complete gear		03071236154
55	komplette Zahnradkombination	Complete gear combination		
56	komplette Zahnradkombination	Complete gear combination		
57	Kompletter Motor	Complete motor		03071236157
K	Transportkoffer	Transport case		03071236K
BF	Bohrfutter	Drill Chuck		030712361BF

Copyrighted document. All rights reserved by FBC

8.4.2 Schéma électrique

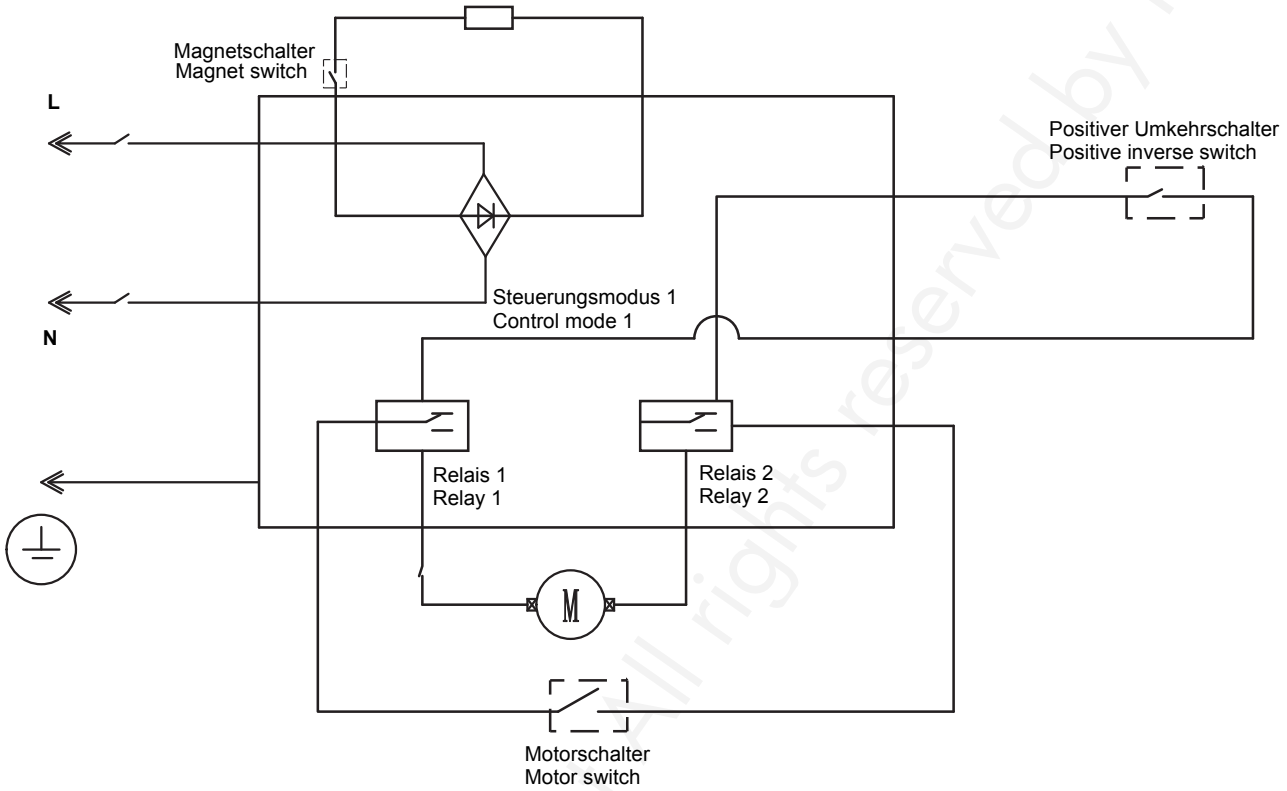

Copyrighted document. All rights reserved by FBC

8.4.3 Support magnétique

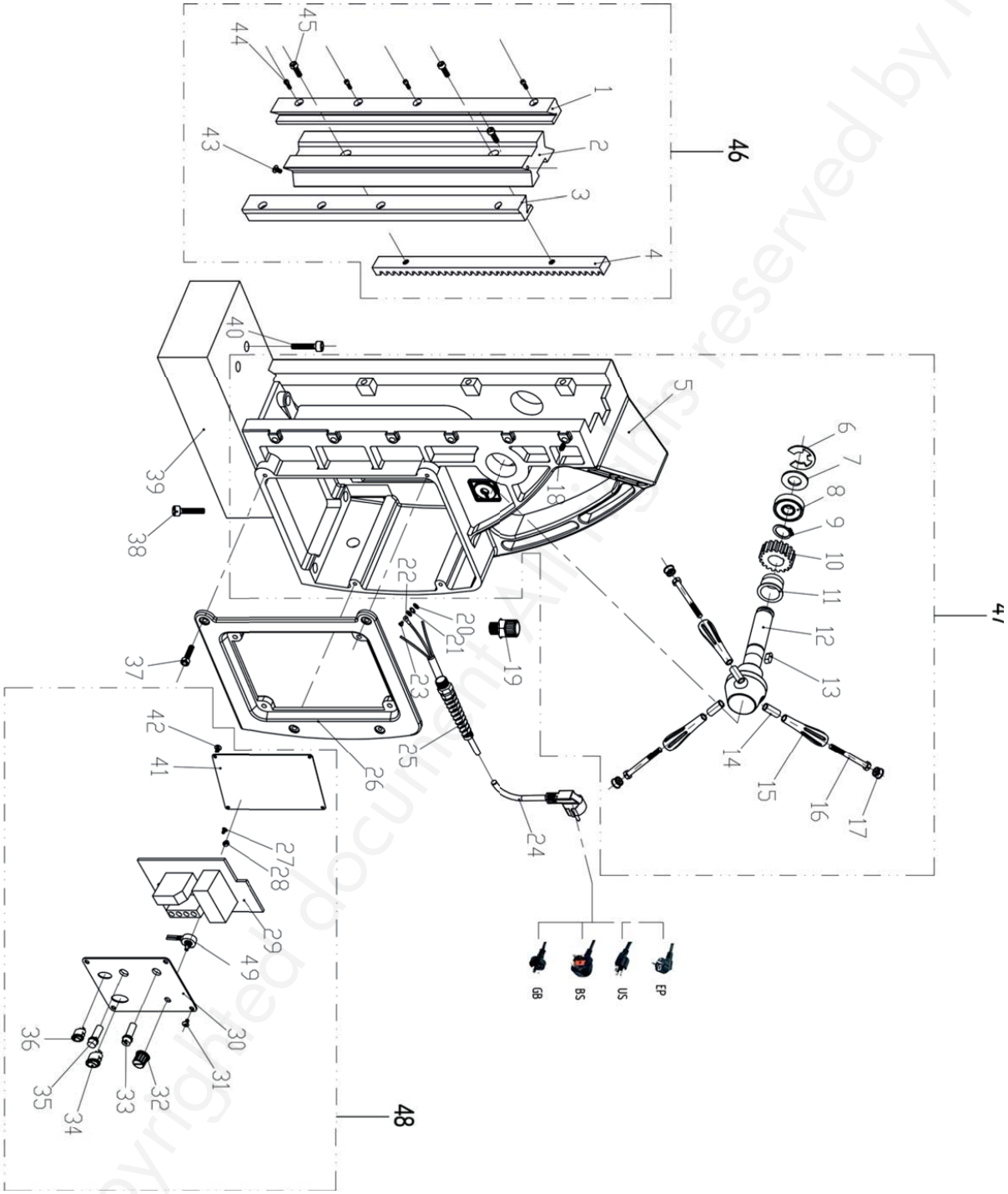

Fig. 8-7 : Support magnétique - DM36VT

Copyrighted document. All rights reserved by FBC

Ersatzteilliste Magnetstand- Spare part list magnetic stand - DM36VT									
Pos.	Bezeichnung	Description	Größe	Art. nummer	Pos.	Bezeichnung	Description	Größe	Art. nummer
			Size	Item no.				Size	Item no.
1	Linke Führungsschiene	Left rail track bar	17x230		25	Knickschutz	Kink protection	M12x1.5	
2	Schwalbenschwanzführung	Dovetail groove guide rail			26	Einbaurahmen	Panel frame	13	03071236226
3	Rechte Führungsschiene	Right rail track bar	17x230		27	Blechschraube	Tapping screw	M4x8	
4	Zahnstange	Toothed rack	10x16x180		28	Mutter	Nut	M3	
5	Ständer	Stand	13		29	Leiterplatte	Circuit board		03071236229
6	Sicherungsring	E-Circlip	15	042SR15W	30	Schaltertafel	Switch panel		03071236230
7	Lagerdeckel	Bearing cover	17x30x0.5		31	Rostfreie Schraube	Stainless screw	M3x6	
8	Lager	Bearing	6903	0409903R	32	Drehzahlregler	Speed controller		03071236232
9	Sicherungsring, außen	Circlip, outer	18	042SR18W	33	Schalter	Switch		03071236233
10	Vorschubzahnrad	Feed gear	18x44x16	03071236210	34	Schaltknopf	Switch knob		03071236234
11	Kupferbuchse	Copper bush	58x26x30	03071236211	35	Sicherung	Fuse		03071236235
12	Vorschubwelle	Feed shaft		03071236212	36	Schalter	Switch	KCD1-115	03071236236
13	Passfeder	Key	5x14	042P5516	37	Schraube	Screw	M4x10	
14	Griffhülse	Handle sleeve	10.5x16x38	03071050203CPL	38	Schraube	Screw	M6x55	
15	Plastikgriff	Plastic handle			39	Magnet	Magnet		03071236239
16	Schraube	Screw	M10x150		40	Schraube	Screw	M6x20	
17	Anschlag	Stopper		03071236217	41	Rückwand	Back pannel		
18	Schraube	Screw	M4x10		42	Schraube	Screw	M3x20	
19	Zugentlastung	Strain relief	M12x1.5		43	Schraube	Screw	M5x8	
20	Dichtung	Gasket	4		44	Schraube	Screw	M4x20	
21	Dichtung	Gasket	4		45	Schraube	Screw	M6x16	
22	Verbindung	Joint			46	Gleitschlitten komplett	Sliding carriage complete		
23	Schraube	Screw	M4x8		47	Bohrständer mit Vorschubhebel komplett	Drill stand with feed lever complete		
24	Anschlusskabel	Connecting lead			48	Schaltertafel komplett	Switch panel complete		
					49	Potentiometer	Potentiometer	1	03071236249

Copyrighted document All rights reserved by EBC

8.5 DM38VF

8.5.1 Tête de perçage

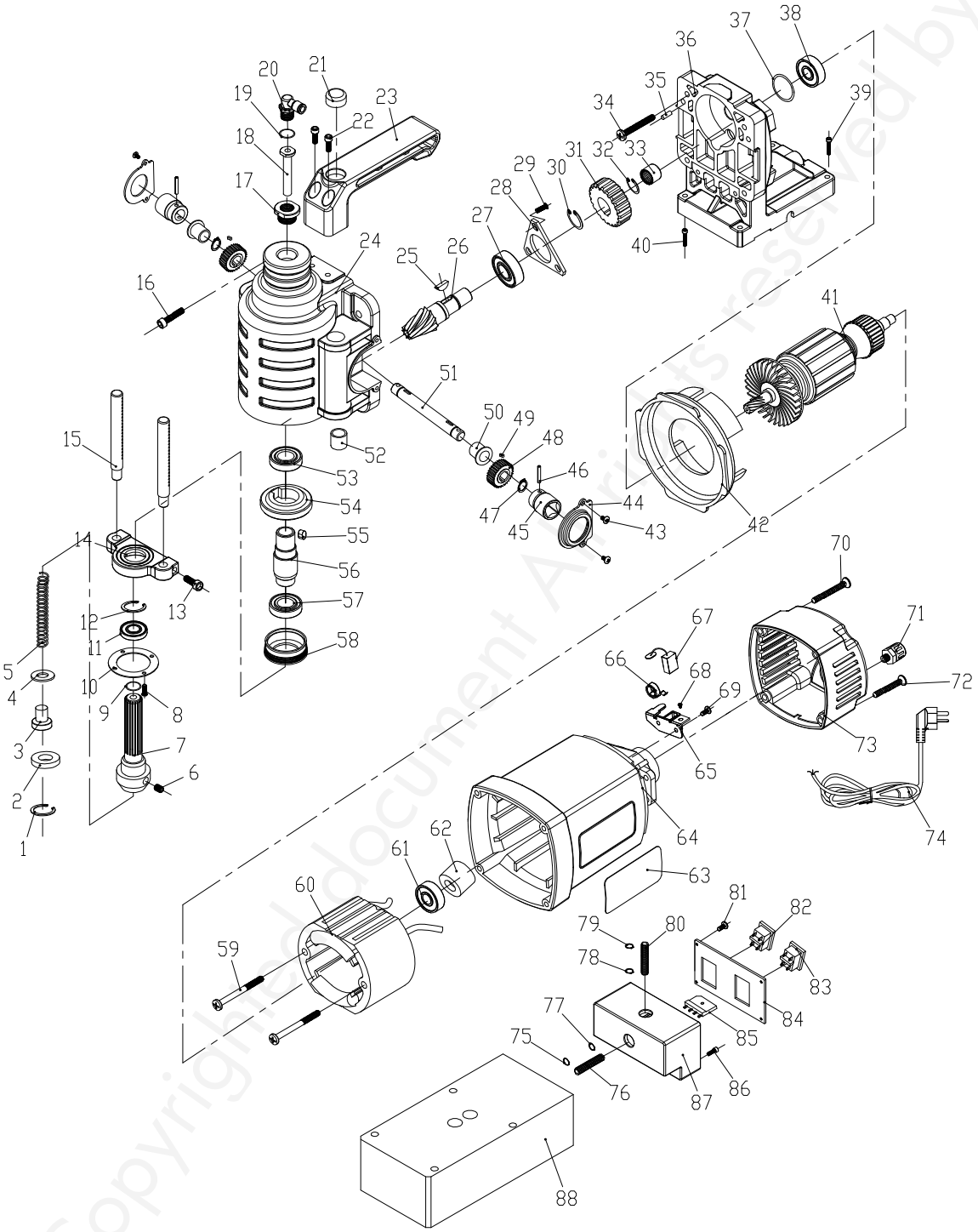

Fig. 8-8 : Tête de perçage - DM38VF

Copyrighted document All rights reserved by FBC

Ersatzteilliste Bohrkopf - Spare part list drilling head - DM38VF

Pos.	Bezeichnung	Description	Größe / Size	Art. nummer / Item no.	Pos.	Bezeichnung	Description	Größe / Size	Art. nummer / Item no.
1	Sicherungsring, innen	Circlip,inner	19	042SR19W	46	Spannstift	Dowel pin	12	
2	Polyurethanscheibe	PU washer			47	Sicherungsring	Circlip		
3	Stift für Feder	Pin for spring	6.5x10	0307133803	48	Zahnrad	Gear		0307133848
4	Rostfreie Scheibe	Stainless washer	9x19x2		49	Passfeder	Key	4x10	042P4410
5	Feder	Spring	9x100	03071550105	50	Lagerbuchse	Bushing bearing		0307133850
6	Stiftschraube	Set screw			51	Dorn	Arbor		0307133851
7	Spindel	Spindle		0307133807	52	Lager	Bearing	12x16x16	0307133852
8	Kreuzschlitzschraube	Cross screw	M3x8		53	Lager	Bearing	LFB6905	0406905R
9	O Ring	O-ring	6x2		54	Zahnrad	Gear		0307133854
10	Abdeckplatte	Cover plate			55	Passfeder	Key	12x8x7	
11	Lager	Bearing	61805	04061805R	56	Spindel	Spindle		0307133856
12	Sicherungsring, außen	Circlip, outer			57	Lager	Bearing	LFB6005	0406005R
13	Innensechskantschraube	Socket head cap screws	M5x16		58	Lagerdeckel	Bearing cover		0307133858
14	Lagerbock	Bearing pedestal		0307133814	59	Blechschraube	Tapping screw	M4x65	
15	Führungsstange	Guiding rod		0307133815	60	Stator	Stator		0307133860
16	Innensechskantschraube	Socket head cap screws	M5x16		61	Lager	Bearing	NSK608	040608R
17	Adapter	Adaptor		0307133817	62	Lagerdeckel	Bearing cover		03073038162
18	Kühlmittelrohr	Cooling unit tube	4x6,3x90	0307133818	63	Typenschild	Nameplate		
19	O Ring	O-ring	6x2		64	Motorgehäuse	Motor housing		0307133864
20	Schwenkanschluss	Swivel connection		0307133820	65	Halter Kohlebürste	Brush holder		03071050140
21	Wasserwaage	Spirit level		0307133821	66	Sicherungsring	Circlip		
22	Innensechskantschraube	Socket head cap screws	M5x25		67	Kohlebürste	Carbon brush		03071050141
23	Griff	Handle		0307133823	68	Kupferschraube	Copper screw	M4x8	
24	Getriebegehäuse	Gearbox		0307133824	69	Kreuzschlitzschraube	Cross screw	M4x12	
25	Passfeder	Key	9x3x4		70	Gehäuseschraube	Casing screw	M5x40	
26	Getriebewelle	Gear shaft		0307133826	71	Zugentlastung	Strain relief	M12x1.5	
27	Lager	Bearing	6001	0406001	72	Gehäuseschraube	Casing screw	M5x45	
28	Dreiecksplatte	Triangle plate			73	Abdeckung	Cover		03071236150
29	Kreuzschlitzschraube	Cross screw	M4x8		74	Anschlusskabel	Connecting lead		
30	Sicherungsring, außen	Circlip, outer	12	042SR12W	75	Sicherungsring, außen	Circle,outer		
31		Gear for armature			76	Kabel	Cable		
32	Sicherungsring, außen	Circlip, outer	8	042SR8W	77	Sicherungsring, außen	Circle,outer	8	042SR8W
33	Lager	Bearing	BK0910	0307133833	78	Sicherungsring, außen	Circle,outer	8	042SR8W
34	Gehäuseschraube	Casing screw	M5x40		79	Sicherungsring, außen	Circle,outer	8	042SR8W
35	Stift	Pin	5x15		80	Kabel	Cable		
36	Ständer	Stand		0307133836	81	Kreuzschlitzschraube	Cross screw	M3x6	
37	O Ring	O-ring	28x1,8		82	Schalter	Switch		03071050236
38	Lager	Bearing	6001	0406001	83	Schalter	Switch		03071550230
39	Innensechskantschraube	Socket head cap screws	M6x25		84	Schaltertafel	Switch panel		0307133884
40	Innensechskantschraube	Socket head cap screws			85	Brückengleichrichter	Bridge rectifier		0307133885
41	Rotor	Rotor		0307133841	86	Innensechskantschraube	Socket head cap screws	M5x10	
42	Luftleitring	Air conducting ring	40	0307133842	87	Schaltkasten	Switch box		0307133887
43	Innensechskantschraube	Socket head cap screws			88	Magnet	Magnet		0307133888
44	Abdeckplatte	Cover plate			K	Transportkoffer	Transport case		03071338K
45	Buchse	Bushing	5x22	0307133845					

Copyright document of Chinese company FBC

8.5.2 Schéma électrique

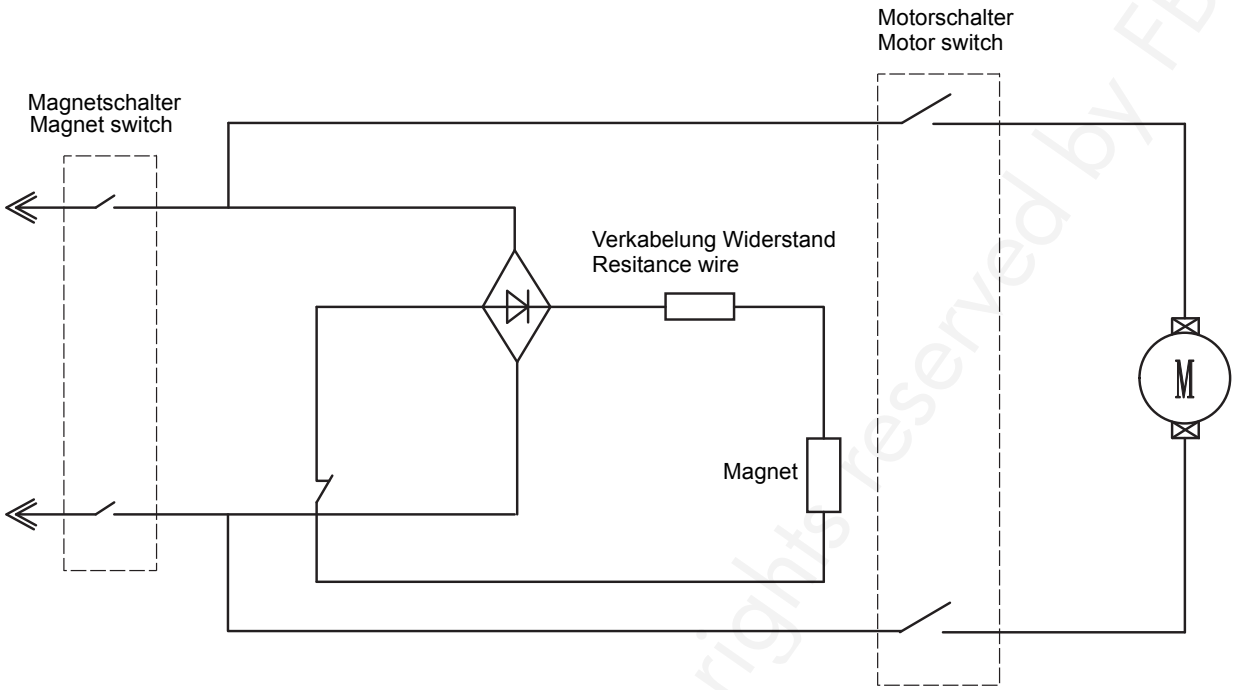

Copyrighted document All rights reserved by FBC

8.6 DM50

8.6.1 Tête de perçage

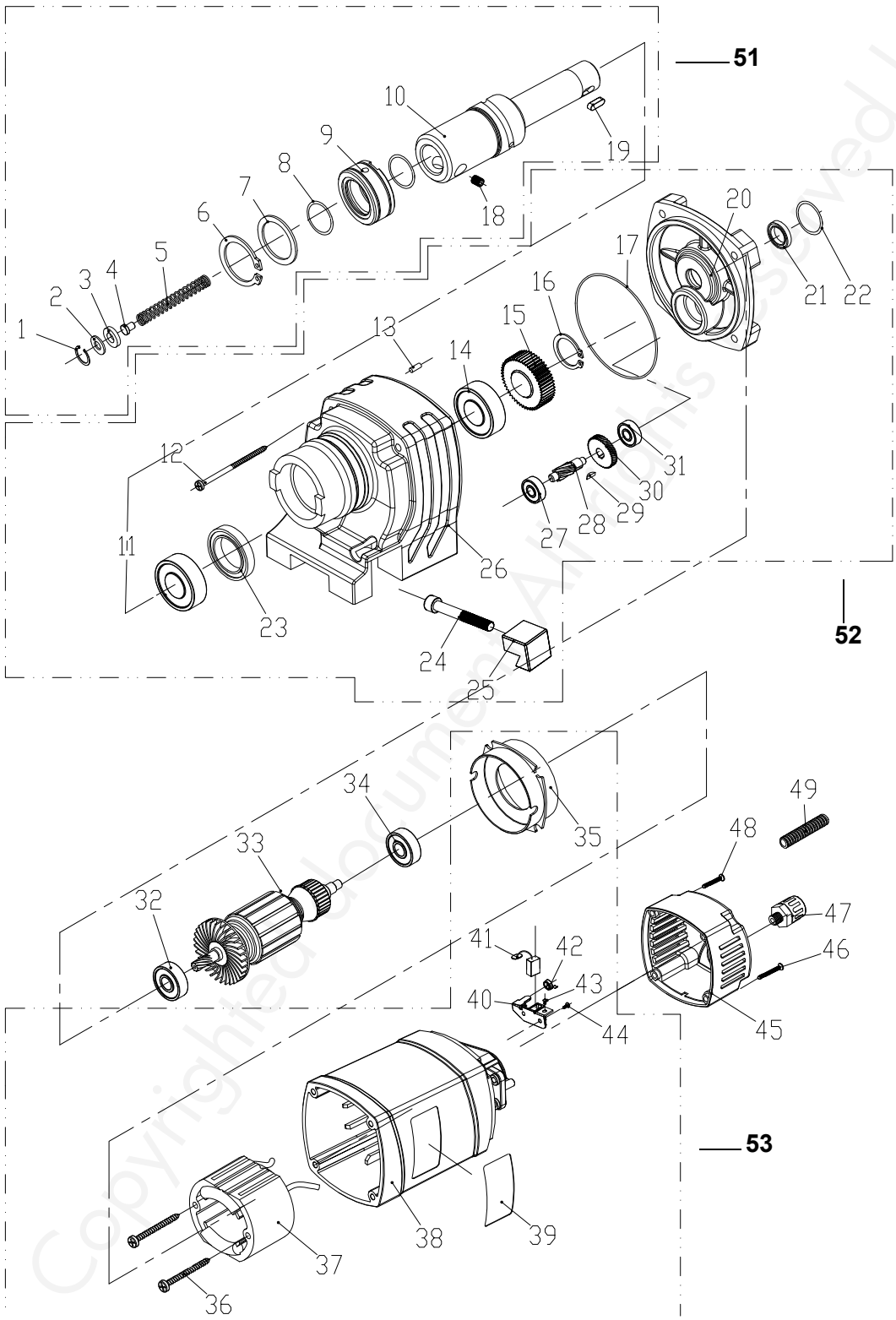

Fig. 8-9 : Tête de perçage - DM50

Copyrighted document. All rights reserved by FBC

Ersatzteilliste Bohrkopf - Spare part list drilling head - DM50

Pos.	Bezeichnung	Description	Größe / Size	Art. nummer / Item no.
1	Sicherungsring, innen	Circlip, inner	19	042SR19W
2	Dichtung	Gasket	9.4x18.5x2	
3	Polyurethanscheibe	PU washer		
4	Stift für Feder	Pin for spring	8.5x11.5x12	03071050104
5	Feder	Spring	11.5x107	03071050105
6	Sicherungsring, innen	Circlip, inner	33	
7	Ring	Ring	33x48x1	
8	Pressspannscheibe	Pressboard washer	10x3.1	
9	Kühlwasserring	Coolant water ring		
10	Spindel	Spindle		03071050110
11	Lager	Bearing	61904	04061904R
12	Gehäuseschraube	Casing screw	M5x70	
13	Stift	Pin	4x12	
14	Lager	Bearing	61904	04061904R
15	Zahnrad	Gear		03071050115
16	Sicherungsring, außen	Circlip, outer	20	042SR20W
17	O Ring	O ring	77x2	
18	Stiftschraube	Set screw	M10x10	
19	Stift	Pin	6x10	
20	Getriebedeckel	Gear cover		03071050120
21	Wellendichtring	Shaft sealing ring	10x16x4	
22	O Ring	O ring	25.8x1.8	
23	Wellendichtring	Shaft sealing ring	20x32x7	04120327
24	Schraube	Screw	M8x50	
25	Schwalbenschwanznut - Stahl	Dovetail groove - steel	40	03071050125
26	Getriebegehäuse	Gear box		03071050126
27	Lager	Bearing	608	040608R
28	Rotorritzel	Rotor pinion		03071050128
29	Passfeder	Key	3x9	042P3310
30	Rotor Zahnrad	Rotor gear		03071050130
31	Lager	Bearing	608	040608R
32	Lager	Bearing	6000	0406000R
33	Rotor	Rotor		03071050133
34	Lager	Bearing	608	040608R
35	Luftleitring	Air conducting ring		03071050135
36	Blechschraube	Tapping screw	M4x65	
37	Stator	Stator	M4	03071050137
38	Motorgehäuse	Motor housing	M4	03071050138
39	Typenschild	Nameplate		
40	Halter Kohlebürste	Brush bracket		03071050140
41	Kohlebürste	Carbon brush	49.5x25.5	03071050141
42	Bürstenfeder	Brush spring		03071050142
43	Schraube	Screw	M4x8	
44	Schraube	Screw	M4x12	
45	Abdeckung	Cover	M4x8	
46	Gehäuseschraube	Casing screw	M5x45	
47	Zugentlastung	Strain relief	M12x1.5	
48	Gehäuseschraube	Casing screw	M5x40	
49	Kabelschutz	Cable protection		
51	Spindel komplett	Spindle complete		03071050151
52	Getriebe komplett	Gear complete		03071050152
53	Motor komplett	Motor complete		03071050153
K	Transportkoffer	Transport case		03071050K

Copyrighted document All rights reserved by FBC

8.6.2 Schéma électrique

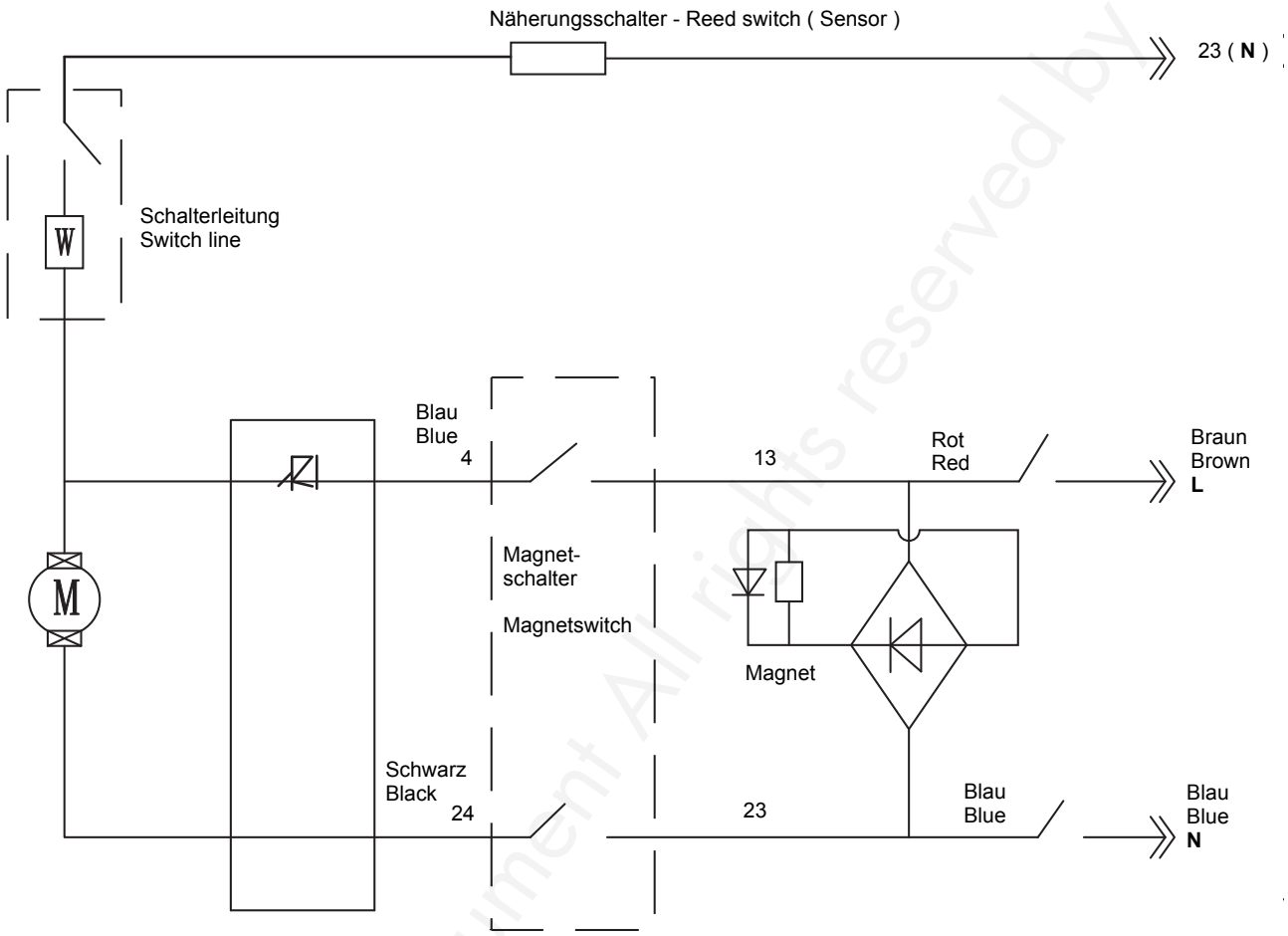

Copyrighted document All rights reserved by FBC

8.6.3 Support magnétique

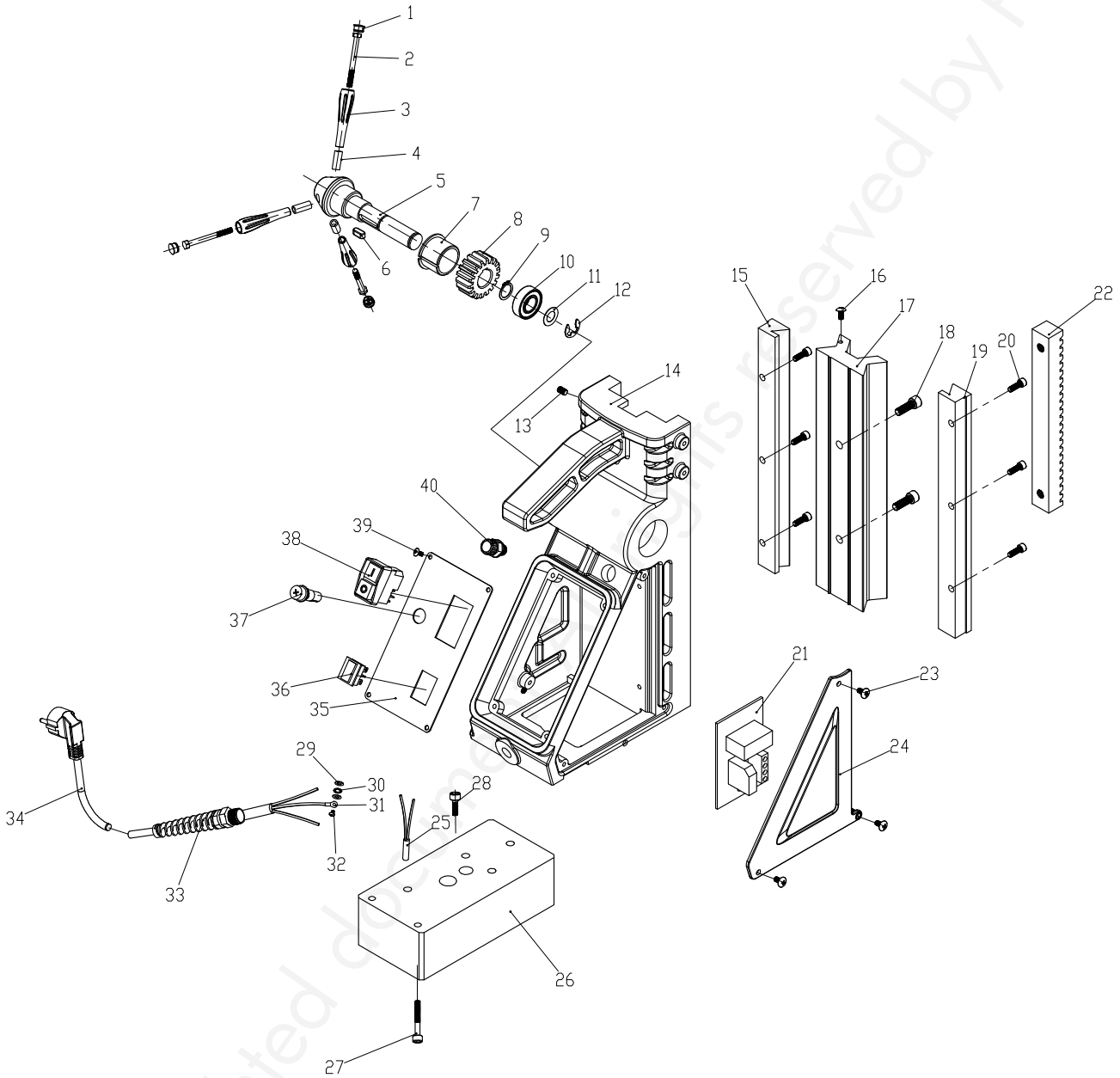

Fig. 8-10 : Schéma électrique - DM50

Copyrighted document - all rights reserved by FBC

Ersatzteilliste Magnetstand- Spare part list magnetic stand - DM50				
Pos.	Bezeichnung	Description	Größe	Art. nummer
			Size	Item no.
1	Anschlag	Stopper		
2	Screw	Screw	M10x110	03071050203CPL
3	Griff	Handle		
4	Stahlring	Steel ring	10.5x16x38	03071050204
5	Vorschubwelle	Feed shaft		03071050205
6	Stift	Pin	6x6x12	
7	Kupferring	Copper ring	25x30	03071035207
8	Vorschubzahnrad	Feed gear	18x44x16	03071050208
9	Sicherungsring	Circlip	18	042SR18W
10	Lager	Bearing	61903	04061903R
11	Dichtung	Gasket	17x30x0.5	
12	Sicherungsring	Circlip	15	042SR15W
13	Schraube	Screw	M5x12	
14	Ständer	Stand		
15	Linke Führungsschiene	Left rail track bar	17x230	
16	Schraube	Screw	M5x8	
17	Schwalbenschwanzführung	Dovetail groove guide rail		
18	Schraube	Screw	M6x16	
19	Rechte Führungsschiene	Right rail track bar	17x230	
20	Schraube	Screw	M4x20	
21	Leiterplatte	Circuit board		03071050221
22	Zahnstange	Toothed rack	10x16x180	
23	Schraube	Screw	M4*6	
24	Dreiecksplatte	Triangle plate		
25	Näherungsschalter	Reed switch		03071050225
26	Magnet	Magnet		03071050226
27	Schraube	Screw	M6x55	
28	Schraube	Screw	M6x20	
29	Flachdichtung	Flat gasket	4	
30	Dichtung	Gasket	4	
31	Verbindung	Joint		
32	Schraube	Screw	M4x8	
33	Knickschutz	Kink protection	M12x1.5	
34	Anschlusskabel	Connecting lead		
35	Schaltertafel	Switch plate		03071050235
36	Schalter	Switch		03071050236
37	Sicherung	Fuse		03071050237
38	Schalter	Switch		03071050238
39	Schraube	Screw	M3x6	
40	Zugentlastung	Strain relief		

Copyrighted document. All rights reserved by FBC

8.7 DM50V

8.7.1 Tête de perçage

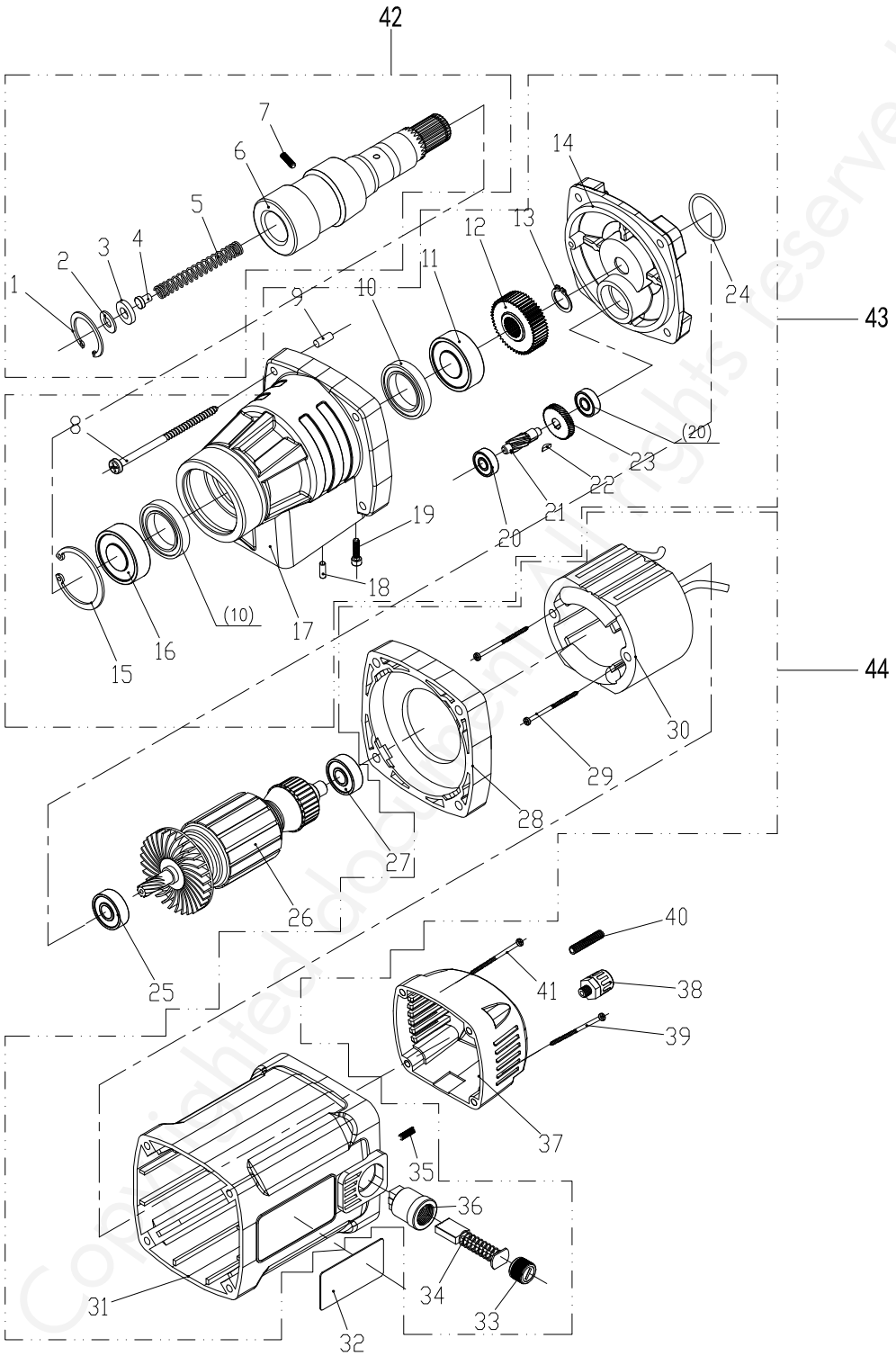

Fig. 8-11 : Tête de perçage - DM50V

Copyrighted document. All rights reserved by FBC

Ersatzteilliste Bohrkopf - Spare part list drilling head - DM50V

Pos.	Bezeichnung	Description	Größe / Size	Art. nummer / Item no.
1	Sicherungsring, innen	Circlip, inner	19mm	042SR19W
2	Dichtung	Gasket	9x19x2	
3	Polyurethanscheibe	PU washer	9.5x19	
4	Stift für Feder	Pin for spring	10.3x12	03071150104
5	Feder	Spring	10x95	03071550105
6	Spindel	Spindle		03071150106
7	Stiftschraube	Set screw	M10x12	
8	Gehäuseschraube	Casing screw	M5x55	
9	Stift	Pin	4x12	
10	Wellendichtring	Shaft sealing ring	22x32x7	04122327
11	Lager	Bearing	JVB6904	0409604R
12	Zahnrad	Gear		03071150112
13	Sicherungsring, außen	Circlip, outer	17	042SR17W
14	Getriebedeckel	Gear cover		03071150114
15	Sicherungsring, innen	Circlip, inner	42	042SR42W
16	Lager	Bearing	JVB6905	0406905R
17	Getriebegehäuse	Gear box		03071150117
18	Stift	Pin	5x15	
19	Innensechskantschraube	Socket head cap screws	M5x20	
20	Lager	Bearing	LFB608	040608R
21	Rotorritzel	Rotor pinion	45x16.8	03071150121
22	Passfeder	Key	9x3x4	
23	Rotor Zahnrad	Rotor gear	38.4*11*11	03071150123
24	Pressspannscheibe	Pressboard washer	25.8x1.8	
25	Lager	Bearing	6000	0406000R
26	Rotor	Rotor		03071150126
27	Lager	Bearing	608	040608R
28	Luftleitring	Air conducting ring		03071150128
29	Schraube	Screw	M4x65	
30	Stator	Stator		03071150130
31	Motorgehäuse	Motor housing		03071150131
32	Typenschild	Nameplate		
33	Abdeckung Kohlebürste	Brush cover		03071150133
34	Kohlebürste	Carbon brush		03071150134
35	Schraube	Screw	M5x8	
36	Halter Kohlebürste	Brush holder		03071150136
37	Motorabdeckung	Motor cover		03071150137
38	Zugentlastung	Strain relief	M12x1.5	
39	Gehäuseschraube	Casing screw	M5x30	
40	Kabelschutz	Cable protection		
41	Schraube	Screw	M5x45	
42	Spindel komplett	Spindle complete		03071150142
43	Getriebe komplett	Gear complete		03071150143
44	Motor komplett	Motor complete		03071150144
K	Transportkoffer	Transport Case		03071150K

Copyrighted document All rights reserved by EBC

8.7.2 Schéma électrique

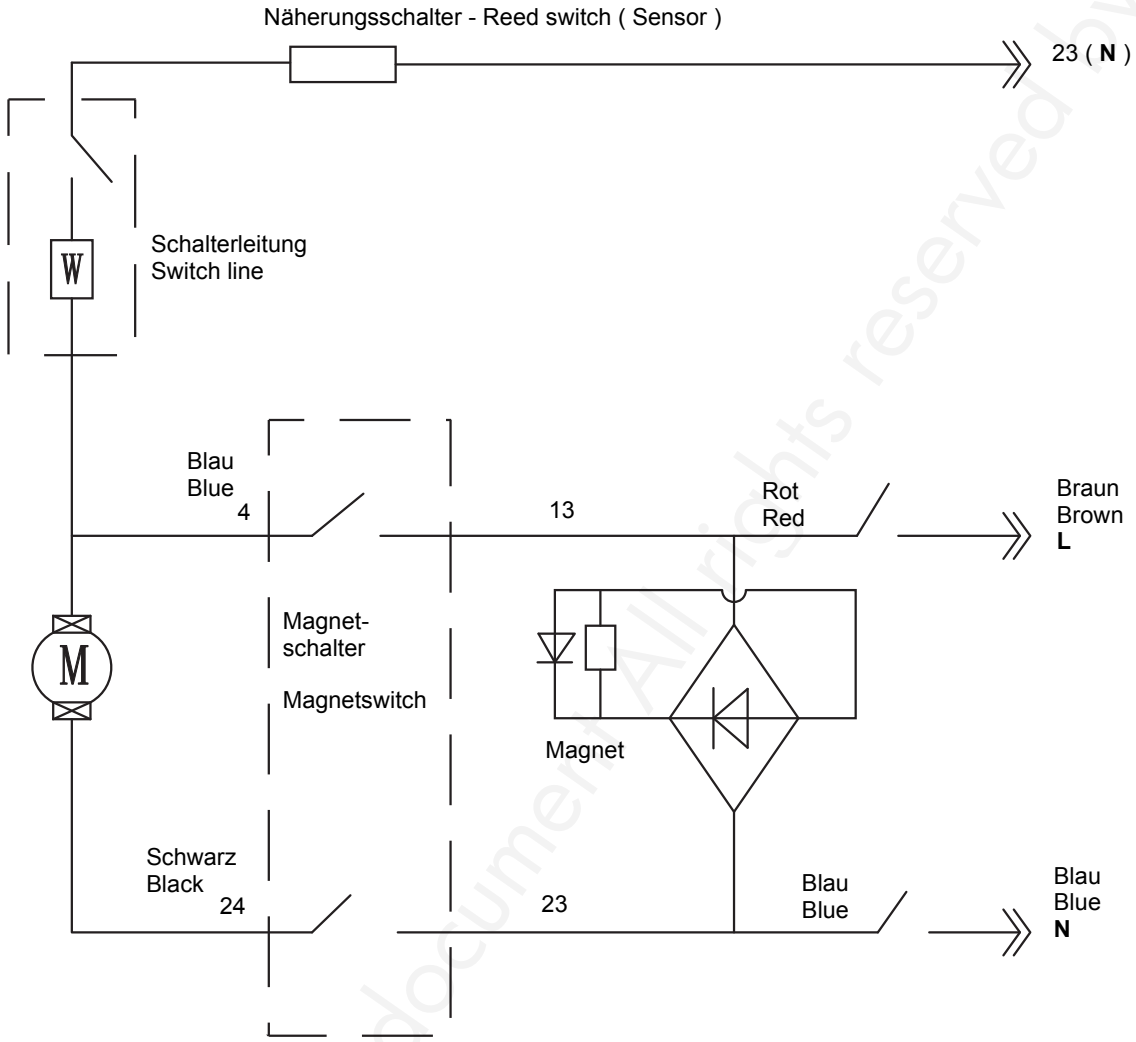

Copyrighted document All rights reserved by FBC

8.7.3 Support magnétique

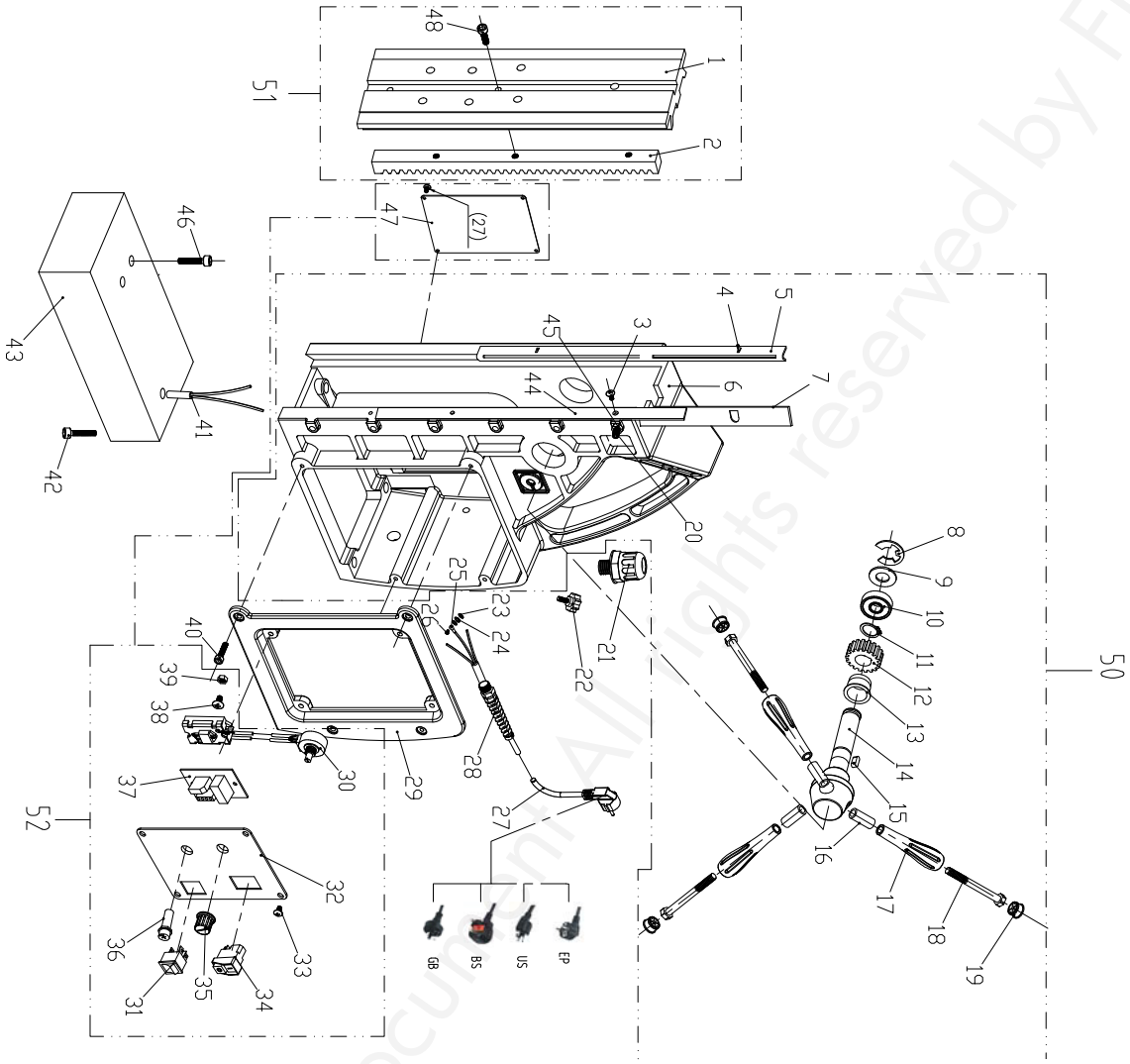

Fig. 8-12 : Support magnétique - DM50V

Copyrighted document. All rights reserved by FBC

Ersatzteilliste Magnetstand- Spare part list magnetic stand - DM50V

Pos.	Bezeichnung	Description	Größe / Size	Art. nummer / Item no.	Pos.	Bezeichnung	Description	Größe / Size	Art. nummer / Item no.
1	Schiebeschlitten	Sliding carriage	180x80		28	Knickschutz	Kink protection	M12x1.5	
2	Zahnstange	Toothed rack	10x16x180		29	Einbaurahmen	Panel frame		
3	Kreuzschlitzschraube	Cross screw	M3x8		30	Drehzahlregler	Speed controller		03071150230
4	Spannstift	Dowel Pin	3x8		31	Schalter	Switch		03071050236
5	Führungsstreifen	Guide strip	1,5x230		32	Schalterplatte	Switch panel	86x116	03071150232
6	Ständer	Stand			33	Rostfreie Schraube	Stainless screw	M3x6	
7	Einstellbare Platte	Adjustable plate	3x12x230		34	Schalter	Switch		03071050238
8	Sicherungsring	E-Circlip	15	042SR15W	35	Drehzahlschalter	Speed switch		03071550231
9	Lagerdeckel	Bearing cover			36	Sicherung	Fuse		03071150236
10	Lager	Bearing	JVB6903	0406903R	37	Leiterplatte	Circuit Board		03071150237
11	Sicherungsring, außen	Circlip, outer	18	042SR18W	38	Schraube	Screw	M4x15	
12	Vorschubzahnrad	Feed gear		0307150208	39	Mutter	Nut	M4	
13	Lager	Bearing	25x30x50		40	Schraube	Screw	4x10	
14	Vorschubwelle	Feed shaft			41	Näherungsschalter	Reed switch		03071150241
15	Passfeder	Key	5x14	042P5516	42	Schraube	Screw	M6x55	
16	Griffhülse	Handle sleeve	10.5x16x38		43	Magnet	Magnet		03071050226
17	Griff	Handle			44	Druckleiste	Pressure bar	1,5x11x230	
18	Schraube	Screw	M10x150		45	Mutter	Nut	M5	
19	Anschlag	Stopper			46	Schraube	Screw	M6x20	
20	Schraube	Screw	M5x20		47	Rückwand	Back panel		
21	Zugentlastung	Strain relief	M12x1.5		48	Schraube	Screw	M6x16	
22	Schraube	Screw	M5x12		50	Bohrständer mit Vorschubhebel komplett	Drill stand with feed lever complete		
23	Flachdichtung	Flat seal	4		51	Gleitschlitten komplett	Sliding carriage complete		
24	Dichtung	Gasket	4		52	Schalterplatte komplett	Switch plate complete		
25	Verbindung	Joint							
26	Schraube	Screw	M4x8						
27	Anschlusskabel	Connecting lead							

Copyrighted document. All rights reserved by FBC

8.8 DM50PM

8.8.1 Tête de perçage

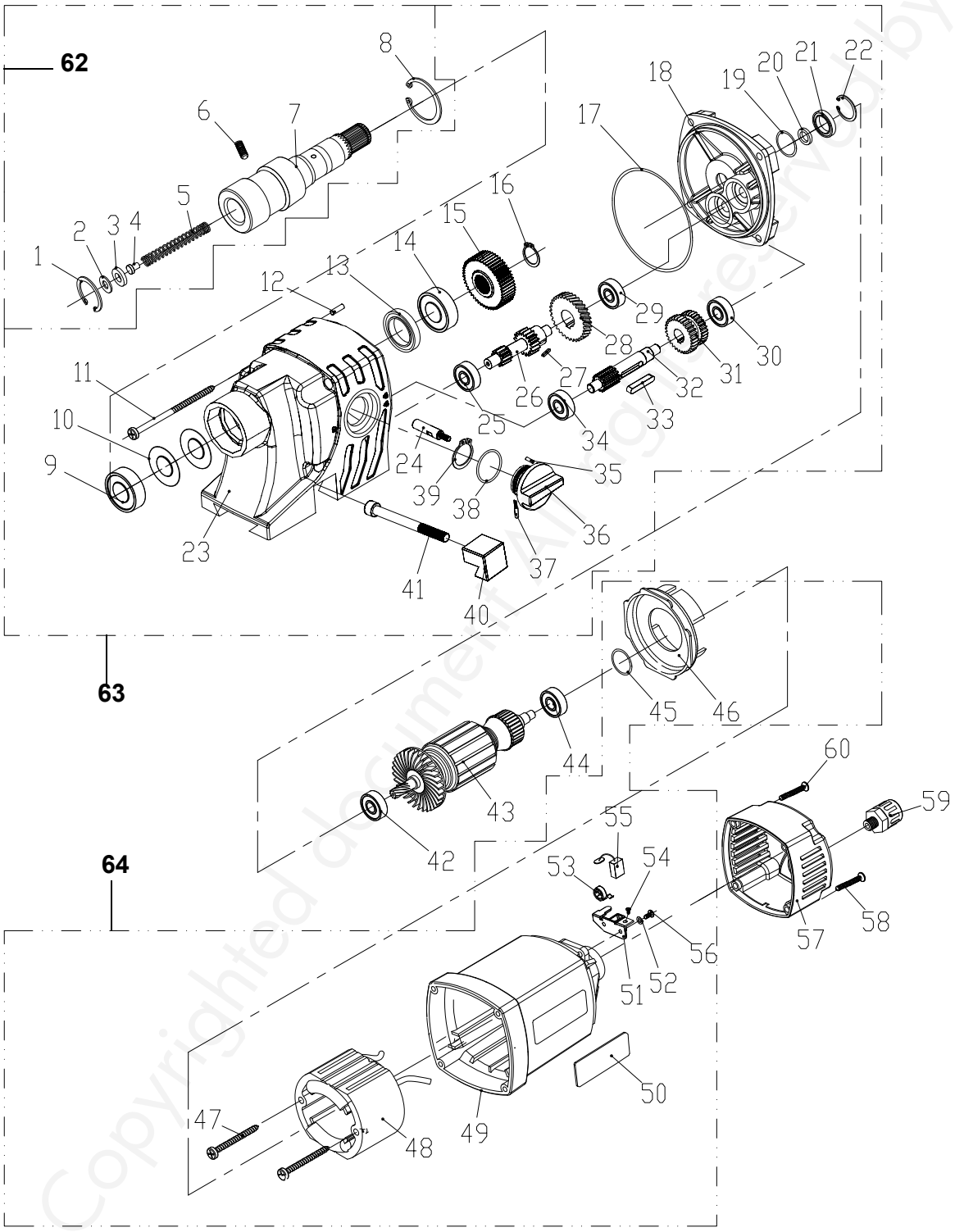

Fig. 8-13 : Tête de perçage - DM50PM

Copyrighted document All rights reserved by FBC

Ersatzteilliste Bohrkopf - Spare part list drilling head - DM50PM

Pos.	Bezeichnung	Description	Größe / Size	Art. nummer / Item no.
1	Sicherungsring, innen	Circlip, inner	19	042SR19W
2	Dichtung	Gasket		
3	Polyurethanscheibe	PU washer		
4	Stift für Feder	Pin for spring		03071550104
5	Feder	Spring		03071550105
6	Stiftschraube	Set screw	M10x12	
7	Spindel	Spindle		
8	Sicherungsring	Circlip	42	042SR42W
9	Lager	Bearing	6905	0406905R
10	Dichtung	Gasket	17x30x1	
11	Gehäuseschraube	Casing screw	M5x60	
12	Stift	Pin	4x12	
13	Wellendichtring	Shaft sealing ring	20x32x7	04120327
14	Lager	Bearing	16904	
15	Zahnrad	Gear		03071550115
16	Sicherungsring, innen	Circlip, inner	16	
17	O Ring	O ring	92x2	
18	Getriebedeckel	Gear cover	40	
19	O Ring	O-ring	28x1,8	
20	Stahlring	Steel ring	15x30x27	
21	Wellendichtring	Shaft sealing ring	15x21x3	
22	Sicherungsring, außen	Circlip, outer	27	
23	Getriebegehäuse	Gearbox	40	
24	Schaltstange	Selector rod		
25	Lager	Bearing	LFB608	
26	Rotor Getriebewelle	Rotor gear shaft		03071550126
27	Passfeder	Key	4x6	
28	Rotor Zahnrad	Rotor gear		03071550128
29	Lager	Bearing	LFB608	
30	Lager	Bearing	LFB609	
31	Rotorritzel	Rotor pinion		03071550131
32	Rotorzahnwelle	Rotor toothed shaft		03071550132
33	Passfeder	Key	5x30	
34	Lager	Bearing	LFB608	
35	Stift	Pin	3x9	
36	Getriebeschalter	Gear switch		03071550136
37	Spannstift	Dowel pin	4x15	
38	O Ring	O-ring	22.4x2.65	
39	Sicherungsring, innen	Circlip, inner	26	
40	Schwalbenschwanznut	Dovetail groove	25x25x25	
41	Schraube	Screw	M8x50	
42	Lager	Bearing	NSK6001	
43	Rotor	Rotor		03071550143
44	Lager	Bearing	NSK608	
45	O Ring	O-ring	22.4x2.65	
46	Luftleitring	Air conducting ring	40	
47	Blechschraube	Tapping screw	M4x70	
48	Stator	Stator		03071550148
49	Motorgehäuse	Motor housing		03071550149
50	Typenschild	Nameplate		
51	Halter Kohlebürste	Brush holder	300-2	03071550151
52	Scheibe	Washer	4	
53	Sicherungsring	Circlip	40	
54	Schraube	Screw	M4x8	
55	Kohlebürste	Carbon brush	40	03071550155
56	Kreuzschlitzschraube	Cross Screw	M4x12	
57	Motordeckel	Motor cover	40	03071550157
58	Gehäuseschraube	Casing screw	M5x40	
59	Zugentlastung	Strain relief	M12x1.2	
60	Gehäuseschraube	Casing screw	M5x45	
62	Spindel komplett	Spindle complete		03071550161
63	Getriebe mit Spindel komplett	Gear with spindle complete		
64	Motor komplett	Motor complete		03071550163
K	Transportkoffer	Transport case		03071550K

Copyright document All rights reserved by EBC

8.8.2 Schéma électrique

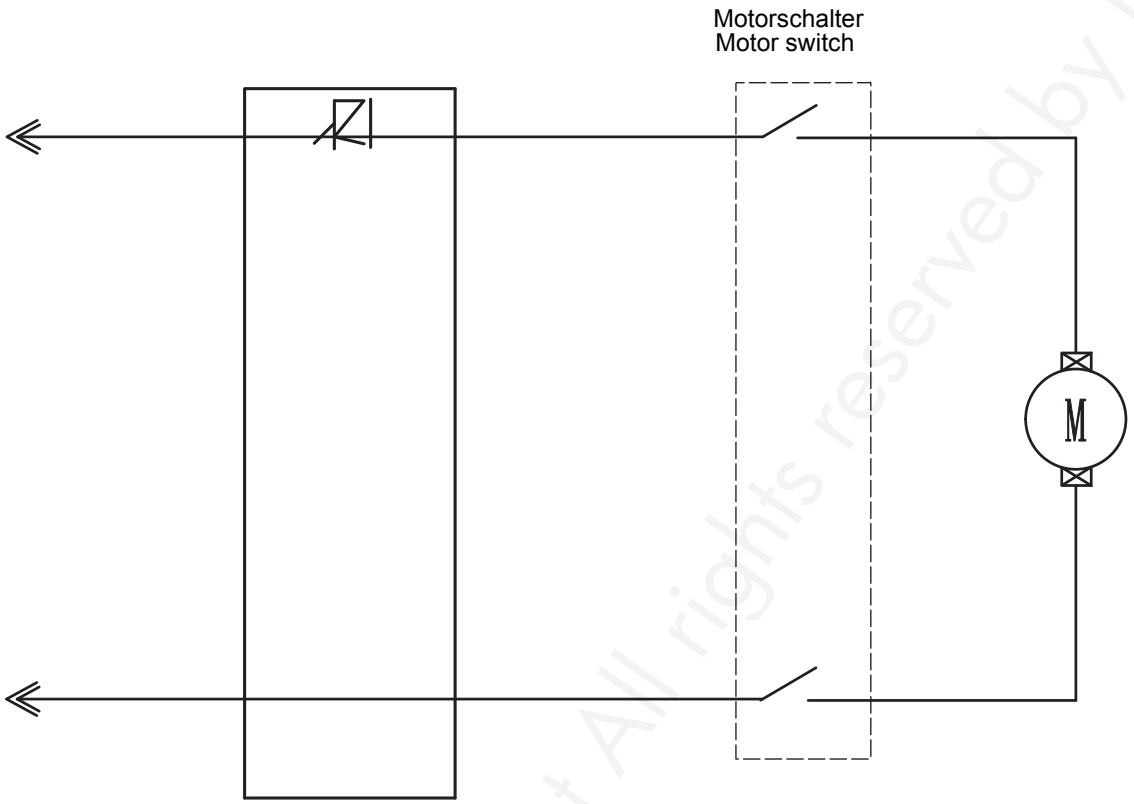

Copyrighted document All rights reserved by FBC

8.8.3 Support magnétique

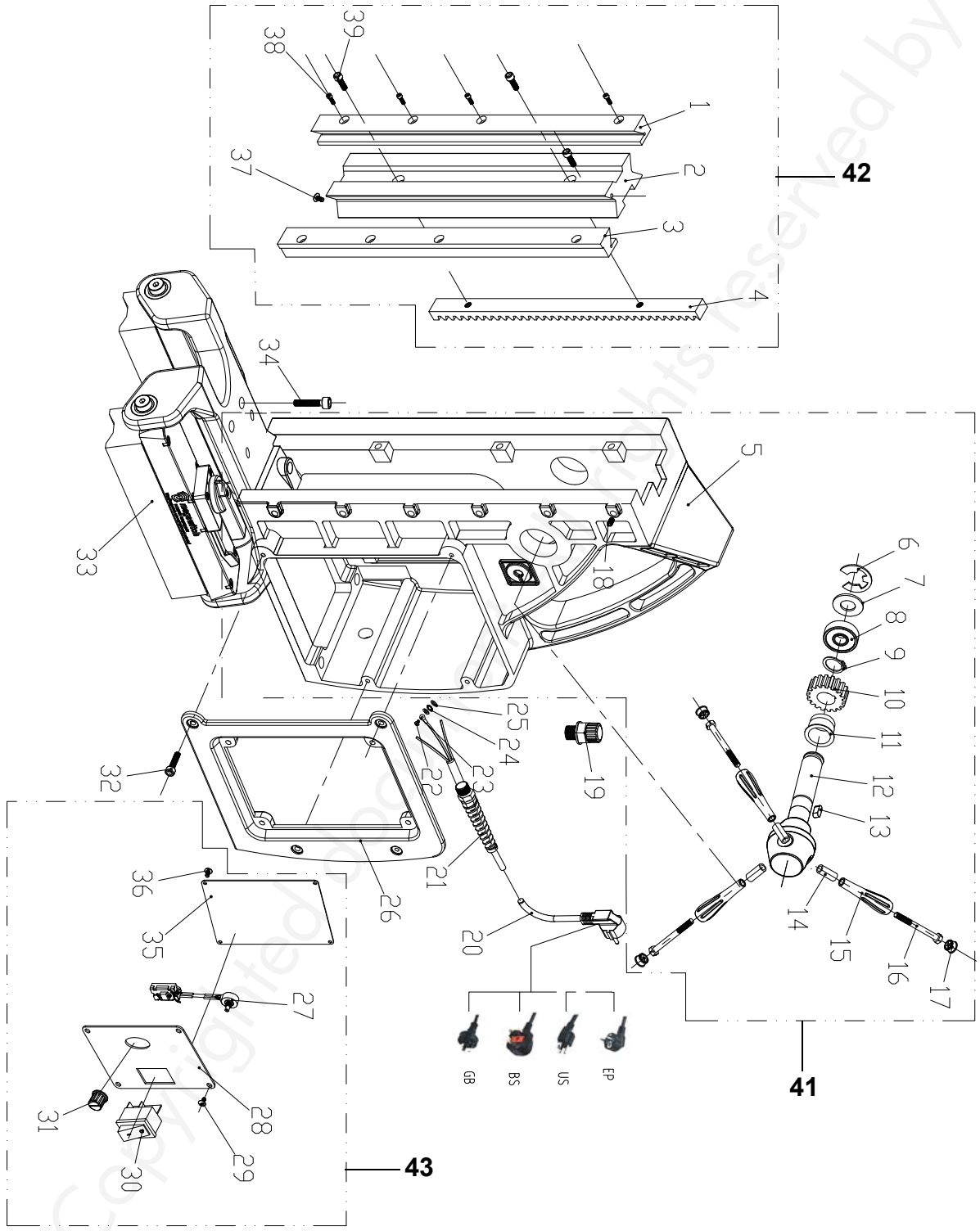

Fig. 8-14 : Support magnétique - DM50PM

Copyrighted document - all rights reserved by FBC

Ersatzteilliste Magnetstand- Spare part list magnetic stand - DM50PM

Pos.	Bezeichnung	Description	Größe / Size	Art. nummer / Item no.
1	Linke Führungsschiene	Left rail track bar	17x230	
2	Schwalbenschwanz-führung	Dovetail groove guide rail		
3	Rechte Führungsschiene	Right rail track bar	17x230	
4	Zahnstange	Toothed rack	10x16x180	
5	Ständer	Stand	13	
6	Sicherungsring	Circlip	15	042SR15W
7	Rostfreie Scheibe	Stainless washer	17x30x0.5	
8	Lager	Bearing	6903	0406903
9	Sicherungsring, außen	Circlip, outer	18	042SR18W
10	Vorschubzahnrad	Feed gear		
11	Gleitlager	Plain bearing	58x26x30	
12	Vorschubwelle	Feed shaft		
13	Passfeder	Key	5x14	042P5516
14	Griffhülse	Handle sleeve	10.5x16x38	
15	Griff	Handle		
16	Schraube	Screw	M10x150	
17	Anschlag	Stopper		
18	Innensechskant-schraube	Socket head cap screws	M4x10	
19	Zugentlastung	Strain relief	M12x1.5	
20	Anschlusskabel	Connecting lead		
21	Knickschutz	Kink protection		
22	Schraube	Screw	4	
23	Verbindung	Joint	4	
24	Dichtung	Gasket	13	
25	Flachdichtung	Flat seal		
26	Einbaurahmen	Panel frame		
27	Drehzahregler	Speed controller	22	03071550227
28	Schaltertafel	Switch panel		
29	Rostfreie Schraube	Stainless screw	M3x6	
30	Schalter	Switch		03071550230
31	Drehzahlknopf	Speed knob		03071550231
32	Rostfreie Schraube	Stainless screw	M4x10	
33	Magnet	Magnet		03071550233
34	Schraube	Screw	M6x20	
35	Rückwand	Back panel		
36	Rostfreie Schraube	Stainless screw	M3x20	
37	Rostfreie Schraube	Stainless screw	M5x8	
38	Innensechskantschraube	Socket head cap screws	M4x20	
39	Innensechskantschraube	Socket head cap screws	M6x16	
41	Bohrständer mit Vorschubhebel komplett	Drill stand with feed lever complete		
42	Gleitschlitten komplett	Sliding carriage complete		
43	Schalterplatte komplett	Switch plate complete		

Copyrighted document All rights reserved by FBC

8.9 DM60V

8.9.1 Tête de perçage

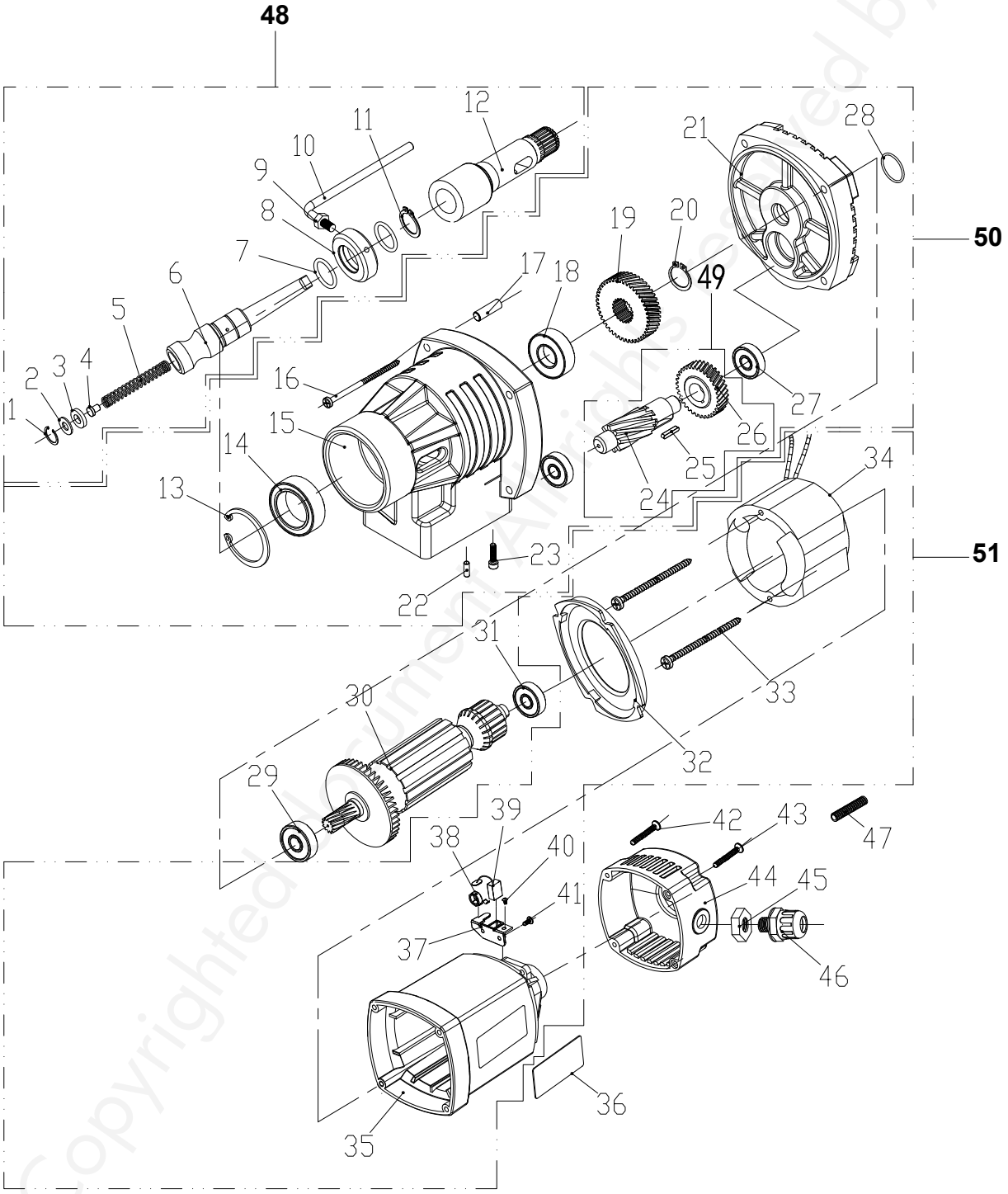

Fig. 8-15 : Tête de perçage - DM60V

Copyrighted document. All rights reserved by FBC

Ersatzteilliste Bohrkopf - Spare part list drilling head - DM60V

Pos.	Bezeichnung	Description	Größe / Size	Art. nummer / Item no.
1	Sicherungsring, innen	Circlip, inner	19	042SR19W
2	Rostfreie Dichtung	Stainless gasket	9x19x2	
3	Polyurethanscheibe	PU washer	19x8x5.2	
4	Stift für Feder	Pin for spring	2	
5	Feder	Spring	10x130	
6	Schnellkupplung	Quick coupling	MK2	03071160106
7	O Ring	O-ring	35x3,5	
8	Kühlwasserring	Cooling water ring	28x54x19	03071160108
9	Mutter	Nut	M8	
10	Griff für Wasseranschluss	Handle for water connection	6x30x80	03071160110
11	Sicherungsring, außen	Circlip, outer	26	042SR26W
12	Spindel	Spindle		03071160112
13	Sicherungsring, innen	Circlip, inner	52	042SR52W
14	Lager	Bearing	LFB6205	0406205R
15	Getriebegehäuse	Gear box		03071160115
16	Gehäuseschraube	Casing screw	M5x55	
17	Stift	Pin	4x12	
18	Lager	Bearing	LFB6204	0406204
19	Zahnrad	Gear		03071160119
20	Sicherungsring, außen	Circlip, outer	16	
21	Getriebedeckel	Gear cover		03071160121
22	Stift	Pin	5x15	
23	Innensechskant-schraube	Socket head cap screws	M6x25	
24	Rotorritzel	Rotor pinion		03071160124
25	Passfeder	Key	12x5x4	
26	Rotorzahnrad	Rotor gear		03071160126
27	Lager	Bearing	LFB629	
28	Pressspannscheibe	Pressboard washer	31.5x1.8	
29	Lager	Bearing	6201	0406201R
30	Rotor	Rotor		03071160130
31	Lager	Bearing	6200	0406200R
32	Luftleitring	Air conducting ring		03071160132
33	Blechschraube	Tapping screw	M5x70	
34	Stator	Stator		03071160134
35	Motorgehäuse	Motor housing		03071160135
36	Typenschild	Nameplate		
37	Halter Kohlebürste	Brush bracket		03071160137
38	Sicherungsring	Circlip	19	042SR19W
39	Kohlebürste	Carbon brush	19	03071160139
40	Schraube	Screw	M4x6	
41	Schraube	Screw	M4x12	
42	Gehäuseschraube	Casing screw	M4x35	
43	Gehäuseschraube	Casing screw	M4x40	
44	Motorabdeckung	Motor cover		03071160144
45	Mutter Zugentlastung	Strain relief nut	M12	
46	Zugentlastung	Strain relief	M16x1,5	
47	Kabelschutz	Cable protection		
48	Spindel komplett	Spindle complete		03071160148
49	Rotorzahnwelle komplett	Rotor toothed shaft complete		03071160149
50	Getriebe komplett	Gear complete		03071160150
51	Motor komplett	Motor complete		03071160151
K	Transportkoffer	Transport case		03071160K

Copyrighted document! Unauthorized use is prohibited by BRC

8.9.2 Schéma électrique

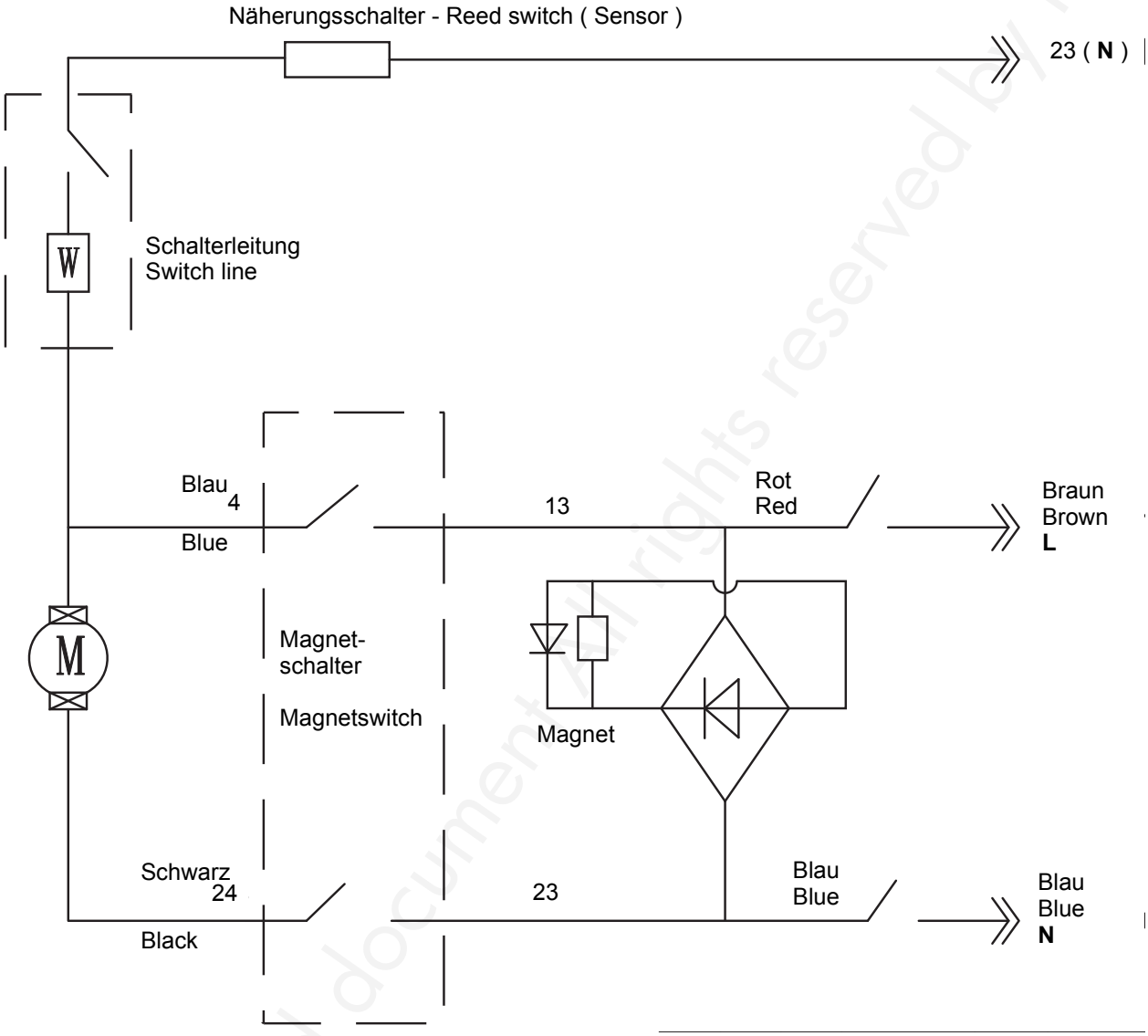

Copyrighted document. All rights reserved by FBC

8.9.3 Support magnétique

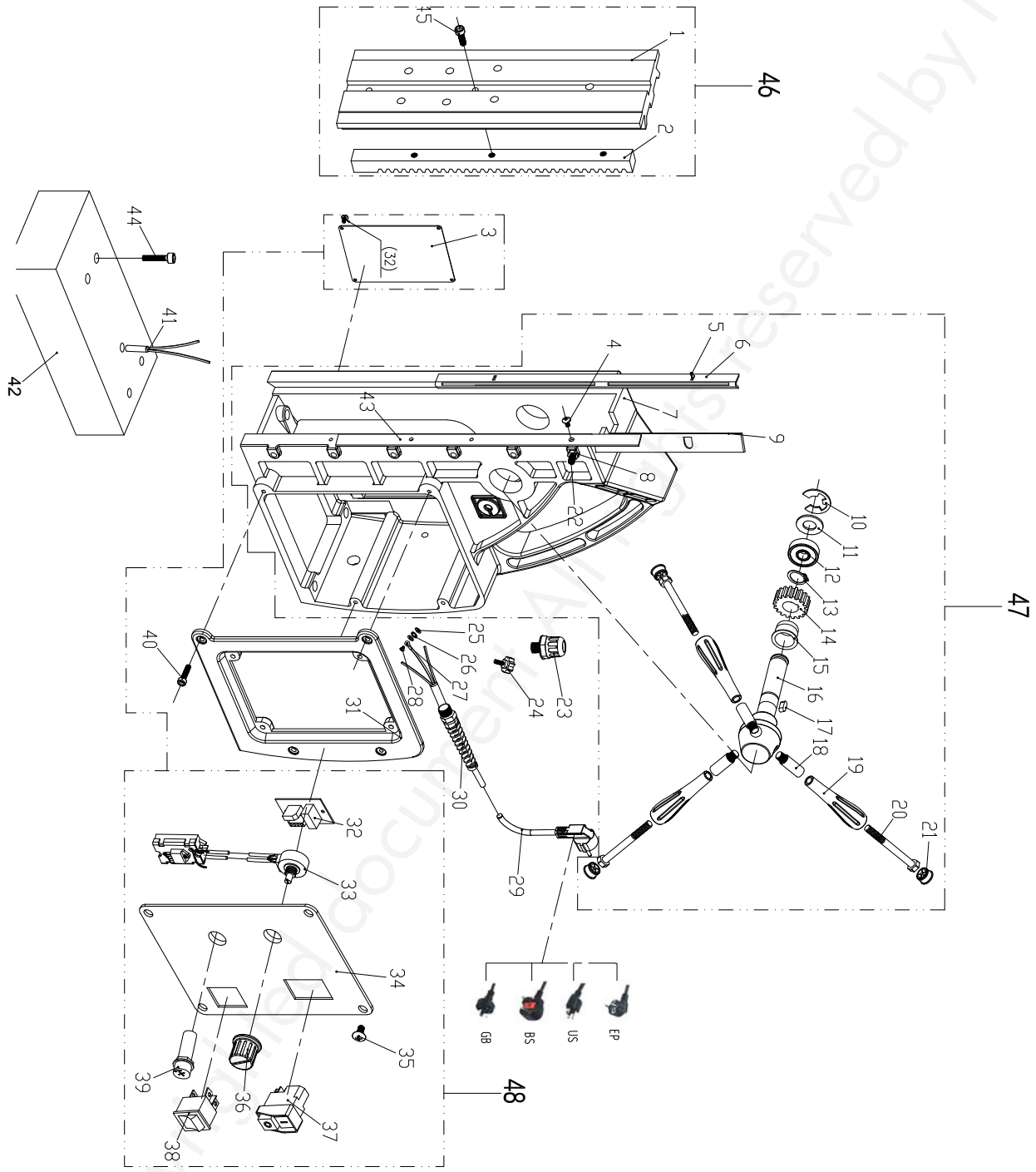

Fig. 8-16 : Support magnétique - DM60V

Copyrighted document. All rights reserved by FBC

Ersatzteilliste Magnetstand- Spare part list magnetic stand - DM60V

Pos.	Bezeichnung	Description	Größe / Size	Art. nummer / Item no.	Pos.	Bezeichnung	Description	Größe / Size	Art. nummer / Item no.
1	Schiebe- schlitten	Sliding carriage	270x88		25	Dichtung	Gasket	4	
2	Zahnstange	Toothed rack	14x14x250		26	Dichtung	Gasket	4	
3	Rückwand	Back panel		03071160203	27	Verbindung	Joint		
4	Kreuzschlitz-schraube	Cross screw	M3x8		28	Schraube	Screw	M4x8	
5	Spannstift	Dowel Pin	3x8		29	Anschlusskabel	Connecting lead	3x1.0x2.5	
6	Führungs- streifen	Guide strip	1.5x310		30	Knickschutz	Kink protection	M12x1.5	
7	Ständer	Stand			31	Einbaurahmen	Panel frame		
8	Mutter	Nut	M5		32	Leiterplatte	Circuit board		03071160232
9	Einstellbare Platte	Adjustable plate	3x12x310	03071160209	33	Drehzahlregler	Speed controller		03071160233
10	Sicherungssring	Circlip	15	042SR15W	34	Schaltertafel	Switch panel		03071160234
11	Dichtung	Gasket	17x30x0.5		35	Rostfreie Schraube	Stainless screw	M3x6	
12	Lager	Bearing			36	Drehzahlknopf	Speed knob		03071550231
13	Sicherungsring, außen	Circlip, outer	18	042SR18W	37	Schalter	Switch		03071550230
14	Vorschubzahnrad	Feed gear		03071160214	38	Schalter	Switch		03071160238
15	Kupferbuchse	Copper bush	58x26x30	03071160215	39	Sicherung	Fuse		03071160239
16	Vorschubwelle	Feed shaft		03071160216	40	Innensechskant-schraube	Socket head cap screws	M4x10	
17	Stift 5x14	Pin 5x14	5x14		41	Näherungsschalter	Reed switch		03071160241
18	Griffhülse	Handle sleeve	10x16x50	03071160218	42	Magnet	Magnet		03071160242
19	Plastikgriff	Plastic handle		03071160219	43	Druckleiste	Pressure bar	1.5x11x310	03071160243
20	Schraube	Screw	M10x110		44	Sechskant-schraube	Hex. socket screws M6x18	M8x22	
21	Anschlag	Stopper			45	Sechskantschraube	Hex. socket screws M6x18	M6x18	
22	Innensechskant-schraube	Socket head cap screws	M5x22		46	Gleitschlitten komplett	Sliding carriage complete		
23	Zugentlastung	Strain relief	M16x1.5		47	Bohrständer mit Vorschubhebel komplett	Drill stand with feed lever complete		
24	Bakelit-Kugelschraube	Bakelite ball screw	M5x12		48	Schaltertafel komplett	Switch panel complete		

Copyrighted document. All rights reserved by FBC

8.10 DM98V

8.10.1 Tête de perçage

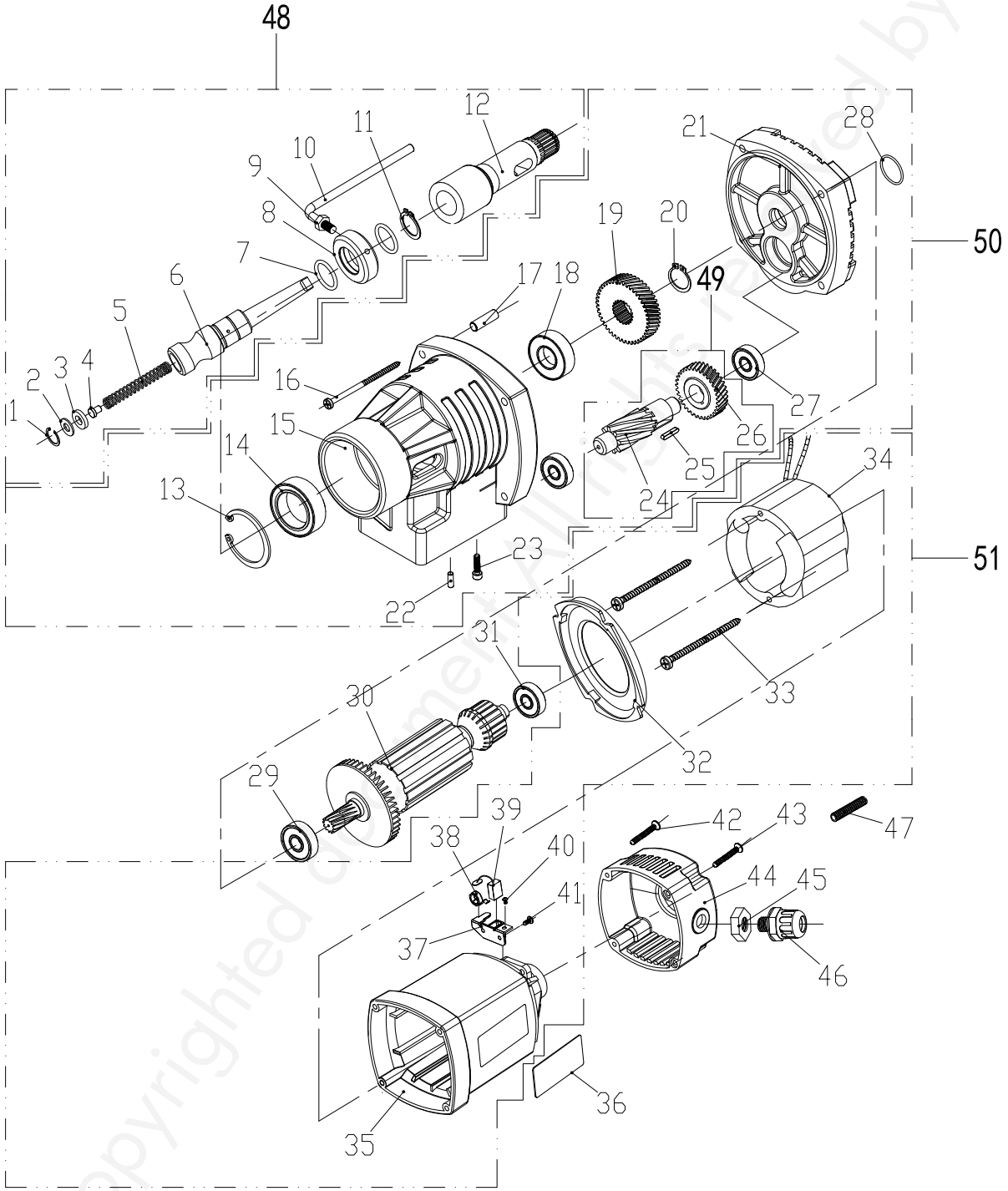

Fig. 8-17 : Tête de perçage - DM98V

Copyrighted document. All rights reserved by FBC

Ersatzteilliste Bohrkopf - Spare part list drilling head - DM98V

Pos.	Bezeichnung	Description	Größe / Size	Art. nummer / Item no.
1	Sicherungsring, innen	Circlip, inner	19	042SR19W
2	Rostfreie Dichtung	Stainless gasket	9x19x2	
3	Polyurethanscheibe	PU washer		
4	Stift für Feder	Pin for spring	3	
5	Feder	Spring	3	
6	Schnellkupplung	Quick coupling	MK3	03071198106
7	Pressspannscheibe	Pressboard washer	35x3.5	
8	Kühlwasserring	Cooling water ring	28x54x19	03071198108
9	Mutter	Nut	M8	
10	Griff für Wasseranschluss	Handle for water connection	6x30x80	03071198110
11	Sicherungsring, außen	Circlip, outer	26	042SR26W
12	Spindel	Spindle	MK3	03071198112
13	Sicherungsring, innen	Circlip, inner	52	042SR52W
14	Lager	Bearing	60/28	
15	Getriebegehäuse	Gear box		03071198115
16	Gehäuseschraube	Casing screw	M5x55	
17	Stift	Pin	4x12	
18	Lager	Bearing	6005	0406005
19	Zahnrad	Gear		03071198119
20	Sicherungsring, außen	Circlip, outer	22	042SR22W
21	Getriebedeckel	Gear cover	19	03071198121
22	Stift	Pin	5x15	
23	Sechskantschraube	Hex. Socket Screw	M6x25	
24	Rotorritzel	Rotor pinion		03071198124
25	Passfeder	Key	12x5x4	
26	Rotorzahnrad	Rotor gear		03071198126
27	Lager	Bearing	LFB629	040629R
28	Pressspannscheibe	Pressboard washer	31.5x1.8	
29	Lager	Bearing	6201	0406201R
30	Rotor	Rotor		03071198130
31	Lager	Bearing	6200	0406200R
32	Luftleitring	Air conducting ring		03071198132
33	Blechschraube	Tapping screw	M5x70	
34	Stator	Stator		03071198134
35	Motorgehäuse	Motor Housing		03071198135
36	Typenschild	Nameplate		
37	Halter Kohlebürste	Brush bracket		03071198137
38	Sicherungsring	Circlip		
39	Kohlebürste	Carbon brush		03071198139
40	Schraube	Screw	M4x6	
41	Schraube	Screw	M4x12	
42	Gehäuseschraube	Casing screw	M4x35	
43	Gehäuseschraube	Casing screw	M4x40	
44	Motorabdeckung	Motor cover		03071198144
45	Mutter	Nut	M12	
46	Zugentlastung	Strain relief	M16x1,5	
47	Kabelschutz	Cable protection		
48	Spindel komplett	Spindle complete		03071198148
49	Rotorzahnwelle komplett	Rotor toothed shaft complete		03071198149
50	Getriebe komplett	Gear complete		03071198150
51	Motor komplett	Motor complete		03071198151
K	Transportkoffer	Transport case		03071198K

Copyrighted document. All rights reserved by EBC

8.10.2 Schéma électrique

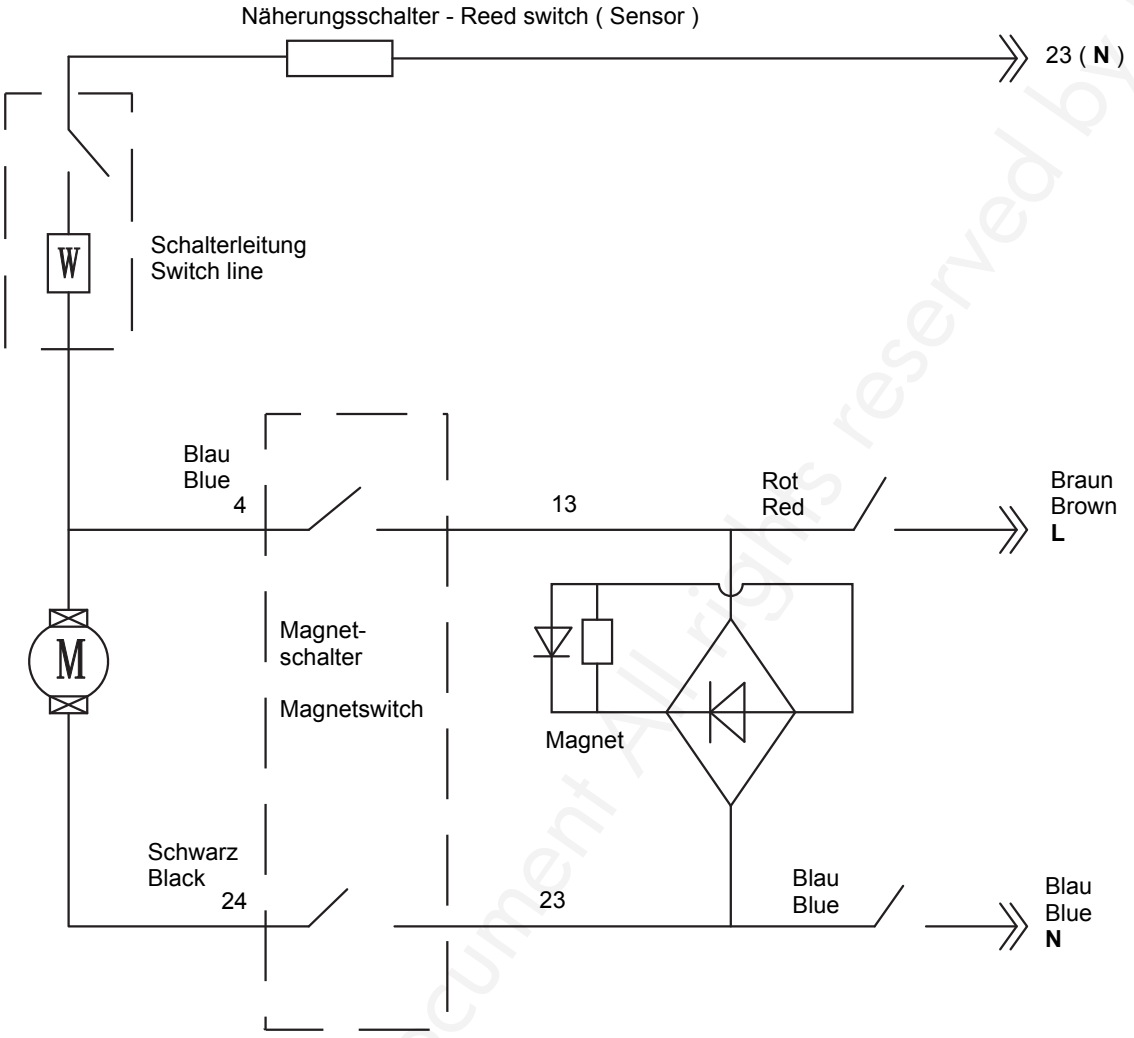

Copyrighted document All rights reserved by FBC

8.10.3 Support magnétique

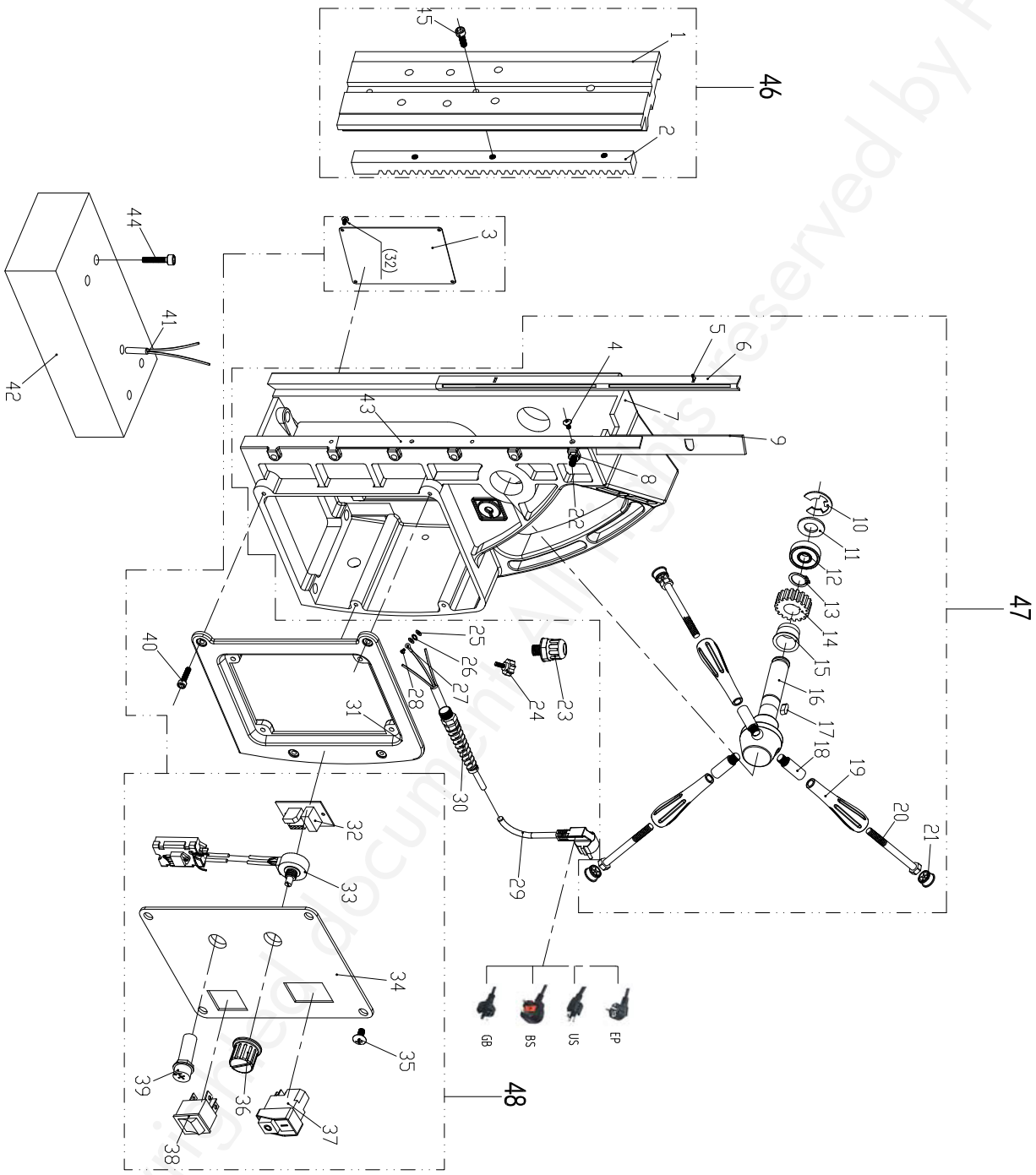

Fig. 8-18 : Support magnétique - DM98V

Copyrighted document. All rights reserved by FBC

Ersatzteilliste Magnetstand- Spare part list magnetic stand - DM98V

Pos.	Bezeichnung	Description	Größe / Size	Art. nummer / Item no.	Pos.	Bezeichnung	Description	Größe / Size	Art. nummer / Item no.
1	Schiebeschlitten	Sliding carriage	270x88		25	Dichtung	Gasket	4	
2	Zahnstange	Toothed rack	14x14x250		26	Dichtung	Gasket	4	
3	Rückwand	Back panel			27	Verbindung	Joint		
4	Kreuzschlitzschraube	Cross screw	M3x8		28	Schraube	Screw	M4x8	
5	Spannstift	Dowel Pin	3x8		29	Anschlusskabel	Connecting lead		
6	Führungsstreifen	Guide strip	1.5x310		30	Knickschutz	Kink protection		
7	Ständer	Stand			31	Einbaurahmen	Panel frame		
8	Mutter	Nut	M5		32	Leiterplatte	Circuit board		03071198232
9	Einstellbare Platte	Adjustable plate	3x12x310		33	Drehzahlregler	Speed controller		03071198233
10	Sicherungssring	Circlip	15	042SR15W	34	Schaltertafel	Switch panel		
11	Dichtung	Gasket	17x30x0.5		35	Rostfreie Schraube	Stainless screw	M3x6	
12	Lager	Bearing	6903	0406903ZZ	36	Drehzahlknopf	Speed knob		03071198236
13	Sicherungsring, außen	Circlip, outer	18	042SR18W	37	Schalter	Switch		03071198237
14	Vorschubzahnrad	Feed gear		03071198214	38	Schalter	Switch		03071198238
15	Kupferbuchse	Copper bush	58x26x30	03071198215	39	Sicherung	Fuse		
16	Vorschubwelle	Feed shaft		03071198216	40	Innensechskantschraube	Socket head cap screws	M4x10	
17	Stift	Pin	5x14		41	Näherungsschalter	Reed switch		03071198241
18	Griffhülse	Handle sleeve	10x16x50	03071198218	42	Magnet	Magnet		03071198242
19	Plastikgriff	Plastic handle		03071198219	43	Druckleiste	Pressure bar		03071198243
20	Schraube	Screw	M10x110		44	Sechskantschraube	Hex. Socket Screw M8x22	M8x22	
21	Anschlag	Stopper		03071198221	45	Sechskantschraube	Hex. Socket Screw M6x18	M6x8	
22	Innensechskant-schraube	Socket head cap screws	M5x22		46	Gleitschlitten komplett	Sliding carriage complete		
23	Zugentlastung	Strain relief	M16x1,5		47	Bohrständer mit Vorschubhebel komplett	Drill stand with feed lever complete		
24	Bakelit-Kugelschraube	Bakelite ball screw	M5x12		48	Schaltertafel komplett	Switch panel complete		

Copyrighted document! Illegally scanned by BC

9 Déclaration de conformité CE

Selon la directive machine 2006/42/EG Annexe II 1.A

Le fabricant / l'importateur

Optimum Maschinen Germany GmbH
Dr Robert Pfleger Strasse, 26
D 96103 Hallstadt

Déclare par la présente que le produit suivant :

Nom du produit : Perceuse magnétique

Type de la machine :

OPTIdrill DM35
OPTIdrill DM35V
OPTIdrill DM35PF
OPTIdrill DM36VT
OPTIdrill DM38VF
OPTIdrill DM50
OPTIdrill DM50V
OPTIdrill DM50PM
OPTIdrill DM60V
OPTIdrill DM98V

Satisfait à toutes les dispositions pertinentes de la directive 2006/42/CE citée ci-dessus et d'autres directives (voir ci-dessous), y compris aux modifications en vigueur au moment de cette déclaration.

Description :
Perceuse magnétique

Les normes supplémentaires suivantes ont été appliquées :
Directive basse tension 2014/35/EU, directive CEM 2014/30/EU, Restriction de l'utilisation de certaines substances dangereuses dans les équipements électriques et électroniques 2015/863/UE.

Les normes harmonisées suivantes ont été appliquées :
EN 62841-1 - Outils électroportatifs à moteur, outils portables et machines pour pelouses et jardins - Sécurité - Partie 1 : Règles générales.
EN 61000-6-1 - Compatibilité électromagnétique (CEM) - Partie 6-1 : Normes génériques - Immunité pour les environnements résidentiels, commerciaux et de l'industrie légère.
EN 61000-6-3:2007 + A1 : 2011 - Compatibilité électromagnétique (CEM) - Partie 6-3 : Normes génériques - Émission pour les environnements résidentiels, commerciaux et de l'industrie légère.

Nom et adresse de la personne autorisée à rassembler la documentation technique :
Kilian Stürmer - Téléphone : +49 (0) 951 96555-800
Adresse : Dr.-Robert-Pfleger-Str. 26
D - 96103 Hallstadt

10/09/2019

Kilian Stürmer
(Directie)

Copyrighted document. All rights reserved by FBC