M1.1,02.HBS-231-1-261-2-321-2-361-2.FR - 25012019

holzstar
Holzbearbeitungsmaschinen

Manuel d'utilisation

Scie à ruban

- HBS 231-1
- HBS 261-2
- HBS 321-2
- HBS 361-2

HBS 231-1

HBS 261-2

Copyrighted document - All rights reserved by FBC

VYNCKIER.BIZ
THE PROFESSIONAL
THE WORKPLACE

Vous pouvez télécharger tous nos modes d'emploi sur www.vynckier.biz

holzstar®
Holzbearbeitungsmaschinen

Table des matières

1 Information 4

2 Sécurité 5
2.1 Symboles utilisés 5
2.2 Responsabilité de l'exploitant 5
2.3 Qualification du personnel 6
2.4 Protections individuelles 6
2.5 Consignes de sécurité générales 7
2.6 Panneaux de sécurité apposés sur la machine 8

3 Utilisation conventionnelle 9
3.1 Utilisation non conventionnelle 9
3.2 Risques résiduels 10

4 Données techniques 10
4.1 Plaque signalétique 11
4.2 Contenu de la livraison 11

5 Transport, emballage et stockage 11
5.1 Emballage 12
5.2 Stockage 12

6 Description de la machine 12
6.1 Machine 12
6.2 Accessoires optionnels 13

7 Installation et branchement électrique 13
7.1 Exigences pour le lieu d'installation 13
7.2 Installation de la scie à ruban 13
7.3 Branchement électrique 18
7.4 Branchement d'un aspirateur de copeaux 19
7.5 Avant la mise en service 19

8 Réglages 19
8.1 Réglages sur la scie HBS 231-1 19
8.2 Réglages sur la scie HBS 261-2 24
8.3 Réglages sur les scies HBS 321-2 et 361-2 29
8.4 Réglage de l'échelle graduée de la butée longitudinale 34

9 Utilisation de la scie à ruban 34
9.1 Déroulement du travail 35
9.2 Allumer et éteindre la machine 36
9.3 Butée longitudinale 36
9.4 Butée d'angle 36
9.5 Utilisation du bâton poussoir 37
9.6 Utilisation de la butée longitudinale 37
9.7 Branchement d'un aspirateur 38
9.8 Types de coupes 38

10 Nettoyage, entretien et réparations 39
10.1 Nettoyage après le travail 39
10.2 Entretien et réparations 39

11 Résolution des pannes 40

Copyrighted document - All rights reserved by FBC

holzstar®
Holzbearbeitungsmaschinen

12 Élimination et recyclage d'un appareil usagé 42
12.1 Mise hors service 42
12.2 Élimination des appareil électriques 42
12.3 Élimination des lubrifiants 42
12.4 Évacuation auprès de points de collecte communaux 42
13 Pièces détachées 43
13.1 Commande de pièces détachées 43
13.2 Vue éclatée 44
14 Schéma électrique 47
15 Déclaration de conformité CE 48

Copyrighted document - All rights reserved by FBC

Cher client,

Nous vous remercions d'avoir acheté un produit Holzstar. Les machines pour le travail du bois Holzstar sont des produits de qualité qui vous offrent des solutions techniques optimales avec un excellent rapport qualité/prix/efficacité. Le développement constant et les innovations permanentes dans la conception de nos produits vous garantissent d'avoir toujours des machines qui correspondent aux progrès les plus récents en matière de technique et de sécurité. Nous espérons que nos produits vous apporterons beaucoup de plaisir, faciliteront votre travail et vous offrirons de multiples avantages.

ATTENTION !
Pour votre sécurité et pour des résultats impeccables, vous devez lire attentivement ce manuel d'utilisation avant la mise en service de la machine. Gardez-le soigneusement à proximité de la machine pour pouvoir le consulter à tout moment.

1 Information

Ce manuel contient des données concernant une installation sûre et adéquate, ainsi que l'utilisation et l'entretien de la machine. Le respect des consignes est indispensable pour assurer la sécurité des personnes et de la machine, et assure une gestion plus économique et une plus longue durée de vie de la machine.
Dans le chapitre consacré à l'entretien, nous détaillons les travaux d'entretien et les tests à effectuer régulièrement par l'utilisateur.
Les illustrations et informations existantes dans ce manuel peuvent parfois légèrement varier par rapport à votre machine. Le fabricant s'efforce constamment d'améliorer et de renouveler ses produits, c'est pourquoi des modifications visuelles et techniques peuvent apparaître, sans que celles-ci donnent lieu à un préavis. Nous nous réservons le droit à l'erreur et aux modifications.

ATTENTION !
Ce manuel d'utilisation a été rédigé par le fabricant et fait partie intégrante de la machine. Les informations qu'il contient sont destinées à l'utilisateur. Le manuel d'utilisation précise le champ d'application de la machine et contient les informations nécessaires à une utilisation correcte et sûre de la machine. Le respect des consignes vous garantira la sécurité des personnes et de la machine, une utilisation économique ainsi qu'une longue durée de vis de la machine.

Copyrighted document - All rights reserved by FBC

2 Sécurité

Ce chapitre donne un aperçu des règles de sécurité pour la protection des personnes et pour une utilisation sans problèmes de la machine. Dans chaque chapitre, vous trouverez des consignes de sécurité spécifiques à chaque opération.

2.1 Symboles utilisés

Consignes de sécurité

Dans ce manuel, les dangers éventuels et indications spécifiques sont indiqués au moyen de symboles:

AVERTISSEMENT !
La combinaison de ce symbole et de ce mot indique une situation dangereuse imminente qui, si elle n'est pas évitée, peut conduire à de graves blessures ou à la mort.

IMPORTANT !
La combinaison de ce symbole et de ce mot indique une situation dangereuse possible qui, si elle n'est pas évitée, peut conduite à des blessures légères ou modérées.

ATTENTION !
La combinaison de ce symbole et de ce mot indique une situation dangereuse possible qui, si elle n'est pas évitée, peut conduite à des dommages aux biens ou à l'environnement.

IMPORTANT !
La combinaison de ce symbole et de ce mot indique une situation dangereuse possible qui, si elle n'est pas évitée, peut conduite à des dommages aux biens ou à l'environnement.

Conseils et recommandations
Ce symbole indique des conseils et des recommandations, ainsi que des information pour un fonctionnement efficace et sans problème de la machine.

Pour réduire le risque de blessures et de dommages matériels et éviter les situations dangereuses, tenez compte de toutes les consignes de sécurité de ce mode d'emploi.

2.2 Responsabilité de l'exploitant

L'exploitant

L'exploitant est la personne qui utilise elle-même la scie circulaire à des fins commerciales ou économique ou la fait utiliser par un tiers, et qui a la responsabilité légale du produit en matière de protection de l'utilisateur, du personnel ou des tiers pendant l'utilisation.

Obligations de l'exploitant

Lorsque la scie circulaire sur table est utilisée dans le secteur commercial, l'utilisateur est soumis aux obligations légales en matière de sécurité du travail. C'est pourquoi les consignes de sécurité dans ce manuel et les indications concernant la sécurité, la prévention des accidents et la protection de l'environnement doivent être respectées. En particulier, les règles suivantes sont d'application :

- L'exploitant doit s'informer sur les réglementations en vigueur en matière de santé et de sécurité et identifier les risque supplémentaires découlant des conditions de travail particulières sur le lieu d'utilisation de la scie circulaire à table. Celles-ci doivent être décrites dans un manuel d'utilisation.
- Pendant toute la durée de vie de la scie circulaire, l'utilisateur doit vérifier que le mode d'emploi qu'il a fourni est conforme à l'état actuel des règles et règlements et l'adapter si nécessaire.

Copyrighted document - All rights reserved by FBC

- L'exploitant doit préciser clairement et sans ambiguïté les responsabilités en matière d'installation, d'utilisation, de dépannage, d'entretien et de nettoyage.
- L'exploitant doit veiller à ce que toute personne qui manipule la scie circulaire a lu et compris les instructions. De plus, il doit informer régulièrement le personnel sur les dangers.
- L'exploitant doit mettre les équipement de protection à disposition du personnel et vérifier que les travailleurs les utilisent correctement.

De plus, l'utilisateur est responsable du fait que la scie circulaire doit toujours être dans un état technique impeccable. C'est pourquoi les règles suivantes sont d'application :
- L'utilisateur doit veiller à ce que les intervalles d'entretien mentionnés dans ce manuel sont respectés.
- L'utilisateur doit régulièrement faire contrôler que les dispositifs de sécurité sont complets et fonctionnent correctement.

2.3 Qualification du personnel

Les différentes tâches décrites dans ce manuel imposent des exigences différentes aux qualifications des personnes responsables de ces tâches.

AVERTISSEMENT !
Danger en cas de qualification insuffisante du personnel !
Des personnes non suffisamment qualifiées ne peuvent pas évaluer les risques liés à l'utilisation de la machine et peuvent s'exposer, ainsi que d'autres personnes, à des risques de blessures graves voire mortelles.
- Tous les travaux doivent être effectués par du personnel qualifié.
- Tenez les personnes non autorisées éloignées de la zone de travail.

Seules les personnes dont on peut s'attendre à ce qu'elles exécutent les travaux de manière fiable sont autorisées à les effectuer. Les personnes dont la réactivité est influencée par la drogue, l'alcool ou les médicaments ne sont pas autorisées à utiliser la machine.
Le présent mode d'emploi se réfère aux qualifications des personnes pour les tâches suivantes :

Utilisateur/Opérateur
L'utilisateur/l'opérateur est formé par l'exploitant aux tâches qui lui sont assignées et aux dangers possibles en cas de comportement incorrect. Les tâches qui vont au-delà du fonctionnement normal ne peuvent être exécutées par l'opérateur que si cela est indiqué dans ce manuel et si l'exploitant lui a explicitement confié cette tâche.

Personnel compétent
Le personnel compétent, grâce à sa formation professionnelle, ses connaissances et son expérience, ainsi que sa connaissance des normes et réglementations en vigueur, est en mesure d'effectuer le travail qui lui est confié et de reconnaître et d'éviter les dangers éventuels de manière indépendante.

Fabricant
Certains travaux ne doivent être effectués que par du personnel qualifié du fabricant. Aucun autre membre du personnel n'est autorisé à effectuer ce travail. Pour effectuer les travaux, vous pouvez contacter notre service technique.

2.4 Protections individuelles

Les protections individuelles servent à assurer la sécurité et la santé du personnel pendant les travaux sur et avec la machine. Le personnel doit porter les protections individuelles recommandées pour chaque travail spécifique.
Les protections individuelles recommandées sont les suivantes :

Protection auditives
Les protections auditives protègent les oreilles de lésions pouvant être provoquées par un niveau sonore trop élevé.

Copyrighted document - All rights reserved by FBC

Lunettes de sécurité
Les lunettes de sécurité protègent des projections de pièces et des éclaboussures.

Gants de protection
Les gants protègent les mains des bords tranchants, ainsi que des frottements, des écorchures ou de blessures plus graves.

Protection respiratoire
La protection respiratoire protège les voies respiratoires et les poumons de l'inhalation de poussières.

Chaussures de sécurité
Les chaussures de sécurité protègent les pieds de blessures en cas de chute d'objets, et empêchent de déraper sur un sol glissant.

Vêtements de travail
Les vêtements de travail sont des vêtements ajustés, sans parties saillantes et avec une faible résistance à la déchirure.

2.5 Consignes de sécurité générales

Une scie à ruban est un outil dangereux qui peut causer de graves blessures s'il est laissé sans surveillance. Il est donc essentiel de suivre les consignes de sécurité suivantes :

- La scie à ruban ne peut être installée et utilisée que par des personnes qui connaissent la scie à ruban et qui sont conscientes des dangers liés à sa manipulation. Tenez les visiteurs et le personnel non autorisé éloignés de la scie à ruban.
- Les personnes de moins de 16 ans ne peuvent utiliser la scie à ruban que dans le cadre d'un cours de formation professionnelle et sous la supervision d'un instructeur.
- Débranchez toujours la scie à ruban de la l'alimentation électrique lorsque vous effectuez des travaux de réglage, d'inspection, de nettoyage ou d'entretien.
- Lors de l'installation, de l'utilisation, de l'entretien et de la réparation de la scie à ruban, les normes européennes doivent être respectées. Pour les normes européennes qui n'ont pas encore été transposées dans le droit national respectif, il faut appliquer les réglementations spécifiques pays encore en vigueur dans le pays.
- Les opérateurs de scies à ruban ne relevant pas du champ d'application des normes européennes sont tenus de respecter les réglementations de sécurité et de prévention des accidents en vigueur dans le pays d'exploitation. Si nécessaire, des mesures appropriées doivent être prises pour se conformer aux réglementations spécifiques du pays avant de mettre en service la scie à ruban.
- Ne portez pas de vêtements amples ou de bijoux, ils peuvent se prendre dans les pièces en mouvement. Pour travailler à l'extérieur, il est recommandé de porter des gants en caoutchouc et des chaussures antidérapantes. Portez un filet de protection pour protéger vos cheveux longs. Utilisez des lunettes de sécurité et des protections auditives, ainsi qu'un masque anti-poussière pour être protégé des poussières de bois toxiques.
- - En cas de fatigue, de manque de concentration ou sous l'influence de médicaments, d'alcool ou de drogues, il est interdit de travailler sur la machine !
- Gardez la zone de travail propre.
- N'utilisez pas la machine à proximité de liquides ou de gaz inflammables.
- N'utilisez que les lames de scie recommandées par le fabricant qui correspondent aux normes en vigueur dans votre pays. Choisissez toujours la bonne lame de scie pour le matériau à couper.
- N'utilisez pas de lames de scie en acier rapide.
- Ne coupez pas de pièces métalliques telles que les clous et les vis. Avant de scier une pièce, inspectez-la et enlevez les clous, vis et autres corps étrangers.
- Vérifiez soigneusement que la lame n'est pas fissurée ou endommagée avant de l'utiliser. Remplacez immédiatement la lame si elle est fissurée ou endommagée.
- Retirez les clés, les pièces coupées, etc. de la table avant de mettre la scie à ruban en marche.
- Maintenez une position et un équilibre appropriés à tout moment lorsque vous travaillez sur la scie à ruban.
- Faites attention à la lame de scie pendant le fonctionnement. NE TOUCHEZ PAS LA LAME DE SCIE !

Copyright document - All rights reserved by FBC

- Avant de couper une pièce avec la scie à ruban, laissez la machine fonctionner pendant un certain temps. Faites attention aux vibrations ou aux oscillations qui peuvent indiquer une mauvaise installation ou une lame mal équilibrée.
- N'utilisez pas la scie à ruban sans qu'une unité d'extraction ne soit connectée et mise en marche.
- Ne nettoyez pas la lame de scie pendant que le processus de coupe.
- Remplacez l'insert de table lorsqu'il est usé.
- Notez que le choix de la lame de scie et de la vitesse dépend du matériau à couper.
- N'utilisez pas la machine lorsque le capot de protection de la lame de scie est ouvert.
- N'exposez pas la machine à la pluie. N'utilisez pas la machine dans des endroits humides ou mouillés. Veillez à ce que la zone de travail soit bien éclairée. N'utilisez pas d'outils électriques lorsqu'il y a un risque d'incendie ou d'explosion.
- Évitez tout contact physique avec les surfaces mises à la terre pour éviter les chocs électriques.
- Lorsqu'ils ne sont pas utilisés, les outils et la scie à ruban doivent être stockés dans un endroit sec et fermé, hors de portée des enfants.
- Prenez l'habitude de vérifier que l'outil et la clé de réglage ont été retirés avant de mettre la scie à ruban en marche.
- Ne tirez jamais sur le cordon d'alimentation pour débrancher l'appareil de la prise murale. Gardez le cordon à l'abri de la chaleur, de l'huile et des arêtes vives.
- Utilisez un bâton poussoir lorsque vous coupez des petites pièces.
- Si vous utilisez la machine à l'extérieur, n'utilisez que des rallonges conçues pour l'extérieur.
- Gardez les outils de coupe aiguisés et propres pour une meilleure performance et une plus grande sécurité. Suivez les instructions pour la lubrification et le changement des accessoires. Vérifiez régulièrement le câble et s'il est endommagé, faites-le réparer par un centre de service agréé. Vérifiez régulièrement les rallonges et remplacez-les s'ils sont endommagés. Gardez les poignées sèches, propres et exemptes d'huile et de graisse.
- Si une pièce de la machine est endommagée, avant de continuer à utiliser la machine, elle doit être inspectée pour s'assurer qu'elle fonctionne à nouveau correctement. Vérifiez si les pièces mobiles sont bien alignées et bougent librement, si elles ne sont pas cassées, si elles sont correctement installées. En cas de problème, les pièces doivent être réparées ou remplacées par un service agréé, sauf indication contraire dans le présent manuel. Faites remplacer les interrupteurs défectueux par un service agréé. N'utilisez pas la machine si l'interrupteur ne fonctionne pas correctement.
- Utilisez uniquement des accessoires et des pièces de rechange d'origine HOLZSTAR.

2.6 Panneaux de sécurité apposés sur la machine

Les panneaux de sécurité suivants sont fixés sur la scie (figure 1). Il doivent toujours être respectés.
Des panneaux de sécurité abîmés ou manquant sur la scie peuvent conduire à de fausses manœuvres et provoquer des dégâts corporels ou matériels. Les panneaux de sécurité fixés sur la machine ne peuvent en aucun cas être enlevés. Des panneaux abîmés doivent être immédiatement remplacés.

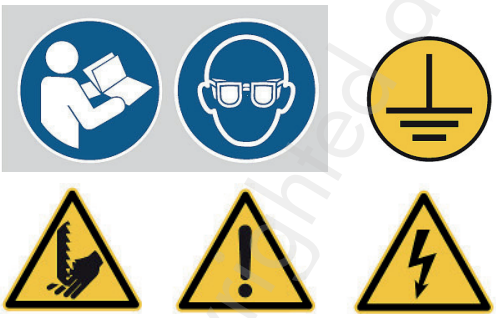

Fig. 1 : Indications de sécurité sur la machine

Copyrighted document - All rights reserved by RBC

3 Utilisation conventionnelle

La scie à ruban est destinée exclusivement au sciage du bois. Le traitement d'autres matériaux n'est pas prévu et n'est pas autorisé. Chaque pièce doit être vérifiée pour détecter les corps étrangers tels que les vis ou les clous avant d'être usinée. Le matériau rond ne peut être coupé qu'à angle droit par rapport à l'axe longitudinal avec un dispositif de maintien approprié. La rotation de la pièce doit être empêchée par ce dispositif de maintien. Lors du sciage de pièces plates sur chant, un angle de butée approprié doit être utilisé pour un guidage sûr.
La scie à ruban est conçue et construite pour être utilisée dans des atmosphères non explosives.
Seules les lames de scie adaptées à la machine peuvent être utilisées.
La scie à ruban est destinée à un usage privé, pas pour un usage industriel.
L'utilisation prévue comprend également le respect de toutes les informations contenues dans ce manuel. Toute utilisation au-delà de l'usage prévu ou toute autre utilisation est considérée comme une utilisation inappropriée.

ATTENTION !
Certains types de bois et produits dérivés du bois produisent des poussières nocives pendant leur traitement. Par conséquent, utilisez votre machine dans un endroit bien ventilé et utilisez de préférence un système d'extraction.

Stürmer Maschinen GmbH décline toute responsabilité pour les modifications de conception et les modifications techniques apportées à la scie à ruban. Les réclamations de toute nature pour des dommages dus à une mauvaise utilisation sont exclues.

AVERTISSEMENT !
En cas d'utilisation non conventionnelle de la scie,
- **Les personnes sont mises en danger,**
- **La machine et les autres biens matériels sont mis en danger,**
- **La fonction de la scie peut être altérée.**

Toutes les personnes concernées par l'installation, la mise en service, l'utilisation et l'entretien de la machine doivent posséder les qualifications nécessaires et respecter les instruction du présent manuel.

ATTENTION !
Avant de commencer le travail, assurez-vous que les équipements de protection sont disponibles dans l'atelier.

Sélection de la vitesse de rotation
Plus le matériau est dur, plus la vitesse de rotation doit être réduite.

3.1 Utilisation non conventionnelle

La scie ne peut pas être utilisée pour couper du métal.

AVERTISSEMENT !
Danger en cas d'utilisation non conventionnelle !
Une utilisation non conventionnelle de la machine peut mener à des situations dangereuses.
- De dépassez jamais les capacités de la machine mentionnées dans les données techniques.
- Ne contournez jamais les dispositifs de sécurité, et ne les mettez jamais hors service.
- Ne travaillez jamais d'autres matériaux que ceux indiqués dans ce manuel.
- N'utilisez la machine que si elle est en parfait état de fonctionnement.
- Ne sciez jamais plus d'une pièce en même temps.

Copyrighted document - All rights reserved © FBC

holzstar® Holzbearbeitungsmaschinen

3.2 Risques résiduels

Même si la machine est utilisée dans le respect des consignes de sécurité et des instructions de ce manuel, il reste des risques liés à sont utilisation :

- Risque de blessures aux membres supérieurs (mains, doigts).
- Blessures causées par la projection de la pièce à usiner.
- Danger lié à l'inhalation de poussières nocives produites par des pièces à usiner traitées chimiquement.
- Rupture/déchirure de la lame.
- Risque d'incendie en cas de ventilation insuffisante du moteur.
- Risque pour l'appareil auditif si l'opérateur travaille trop longtemps sans protections auditives.
- Risque de blessure aux yeux en cas de projection de pièce, même si vous portez des lunettes de sécurité.
- Risque de blessure en cas de recul ou de projection de la pièce à usiner ou de parties de celle-ci.
- Contact avec les pièces ou les outils rotatifs.
- Contact avec des parties sous tension.

4 Données techniques

Modèle	**HBS 231-1**	**HBS 261-2**	**HBS 321-2**	**HBS 361-2**
Longueur	490 mm	680 mm	780 mm	870 mm
Largeur/Profondeur	420 mm	520 mm	600 mm	690 mm
Hauteur	835 mm	1435 mm	1600 mm	1715 mm
Poids	20 kg	34 kg	51 kg	76 kg
Tension	230 V	230 V	230 V	230 V
Longueur table de travail	300 mm	360 mm	480 mm	545 mm
Largeur table de travail	300 mm	320 mm	390 mm	515 mm
Hauteur table de travail	405 mm	935 mm	1000 mm	1020 mm
Hauteur de coupe max. à 90°	90 mm	152 mm	165 mm	225 mm
Hauteur de coupe max. à 45°	50 mm	95 mm	105 mm	145 mm
Largeur de coupe max. avec butée	125 mm	145 mm	225 mm	255 mm
Largeur de coupe max. sans butée	228 mm	245 mm	305 mm	340 mm
Vitesse(s) de la lame	635 min^{-1}	400 - 800 min^{-1}	370 - 800 min^{-1}	370 - 800 min^{-1}
Vitesse volant d'inertie	850 min^{-1}	490 - 960 min^{-1}	365 - 785 min^{-1}	330 - 735 min^{-1}
Diamètre volant d'inertie	238 mm	256 mm	316 mm	356 mm
Longueur de la lame	1575 mm	1826 mm	2240 mm	2560 mm
Largeur de la lame	6,35 mm	10 mm	12,7 mm	12,7 mm
Largeur max. de la lame	10 mm	12,5 mm	20 mm	25 mm
Épaisseur de la lame	0,35 mm	0,35 mm	0,5 mm	0,5 mm
Diamètre raccord d'aspiration	53 mm	100 mm	100 mm	100 mm
Puissance d'entrée	0,3 kW	0,375 kW	0,75 kW	1,1 kW
Puissance de sortie	0,17 kW	0,22 kW	0,5 kW	0,8 kW
Niveau sonore	65 - 70 dB(A)	65 - 70 dB(A)	68 - 73 dB(A)	68 - 73 dB(A)

Copyrighted document. All rights reserved by FBC

4.1 Plaque signalétique

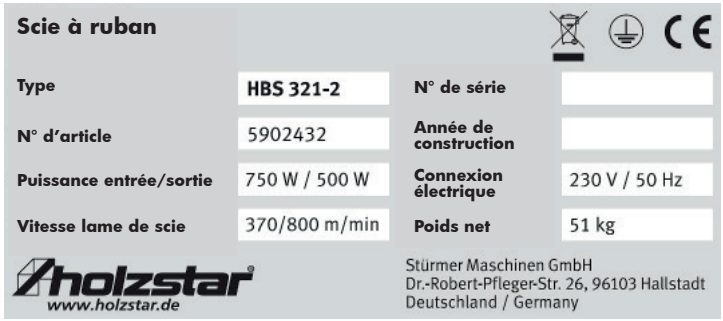

Scie à ruban			
Type	HBS 321-2	N° de série	
N° d'article	5902432	Année de construction	
Puissance entrée/sortie	750 W / 500 W	Connexion électrique	230 V / 50 Hz
Vitesse lame de scie	370/800 m/min	Poids net	51 kg

holzstar www.holzstar.de

Stürmer Maschinen GmbH
Dr.-Robert-Pfleger-Str. 26, 96103 Hallstadt
Deutschland / Germany

Fig. 2 : Plaque signalétique HBS 321-2

4.2 Contenu de la livraison

HBS 231-1
- Scie à ruban
- Butée longitudinale
- Butée d'angle
- Lampe de travail LED
- Bâton poussoir

HBS 261-2 / HBS 321-2 / HBS 361-2
- Scie à ruban
- Butée longitudinale avec loupe
- Butée d'angle
- Lampe de travail LED
- Bâton poussoir
- Socle

5 Transport, emballage et stockage

Livraison
Dès la livraison, contrôlez si la machine ou la caisse de transport n'a pas subi de dégâts pendant le transport, si toutes les pièces sont présentes, et si aucune vis n'est desserrée. Comparez le contenu de l'emballage avec le bon de livraison. Si quelque chose manque ou est endommagé, signalez-le immédiatement au transporteur. Les plaintes tardives ne sont pas prises en compte.

Transport
La machine est livrée sur une palette, de sorte qu'elle peut être soulevée avec un élévateur à fourche ou autre engin de levage.

DANGER DE MORT !
Lors du transport et du levage de la machine, tenez toujours compte de son poids et de la capacité des moyens de levage.
- **Assurez-vous que l'engin de levage est adapté au poids de la machine.**
- **Vérifiez l'état des sangles de levage.**
- **La machine doit être chargée et déchargée par du personnel qualifié.**
- **Pour le transport, tous les carters de protection doivent être fixés au châssis de la machine.**
- **La machine ne peut pas se balancer lors du transport avec une grue.**

Copyrighted document - All rights reserved by FBC

holzstar Holzbearbeitungsmaschinen

5.1 Emballage

Tous les matériaux d'emballage et accessoires sont recyclables et doivent être rapportés dans un centre de tri.
Le bois de l'emballage doit être rapporté dans une entreprise spécialisée pour son élimination ou son recyclage.
Les cartons doivent être donnés lors de la collecte des papiers et cartons usagés.
Les feuilles et accessoires sont en polyéthylène (PE) ou en polystyrène (PS). Ces matériaux peuvent être réutilisés après traitement, si vous les apportez dans une entreprise de traitement des déchets.
Triez les emballages pour leur recyclage.

5.2 Stockage

La machine doit être soigneusement nettoyée et rangée dans un endroit sec, propre et à l'abri du gel. Couvrez la machine avec une bâche.

6 Description de la machine

6.1 Machine

Les illustrations dans ce manuel servent à la bonne compréhension des explications et peuvent différer du produit réel.

HBS 231-1

1. Poignée
2. Vis moletée pour le réglage de la tension de la lame
3. Guide de la lame
4. Bouton de verrouillage du carter de protection des volants
5. Lame de scie
6. Butée d'angle
7. Table de sciage
8. Vis de réglage de l'angle
9. Bouton de verrouillage des volants
10. Bac à copeaux
11. Bâton poussoir
12. Levier de serrage de la butée longitudinale
13. Interrupteur Marche/Arrêt
14. Interrupteur de la lampe LED

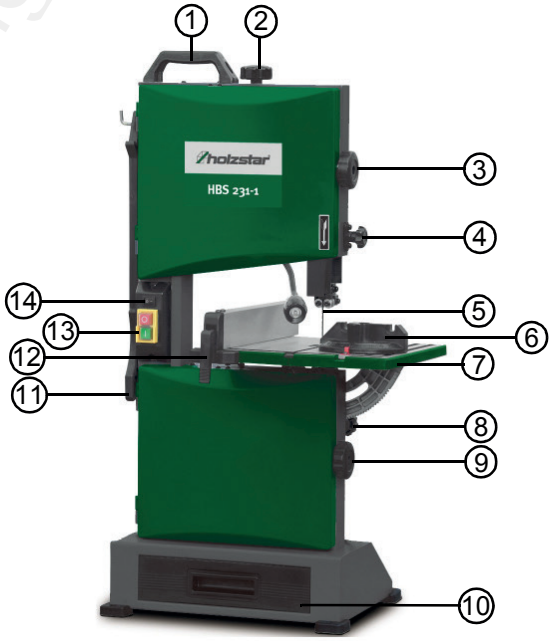

Fig. 3 : Scie à ruban HBS 231-1

Copyrighted document - All rights reserved by FBC

HBS 261-2 / HBS 321-2 / HBS 361-2

1. Vis moletée pour le réglage de la tension de la lame
2. Bouton de verrouillage du carter de protection des volants
3. Bouton de réglage du guide de lame
4. Dispositif de coupe circulaire (option)
5. Lame de scie
6. Butée d'angle
7. Bouton de verrouillage du rail de guidage
8. Bouton de verrouillage des volants
9. Vis moletée pour le réglage de la tension de la lame
10. Bac à copeaux
11. Socle
12. Levier de serrage de la butée longitudinale
13. Butée longitudinale
14. Interrupteur Marche/Arrêt
15. Interrupteur de la lampe LED

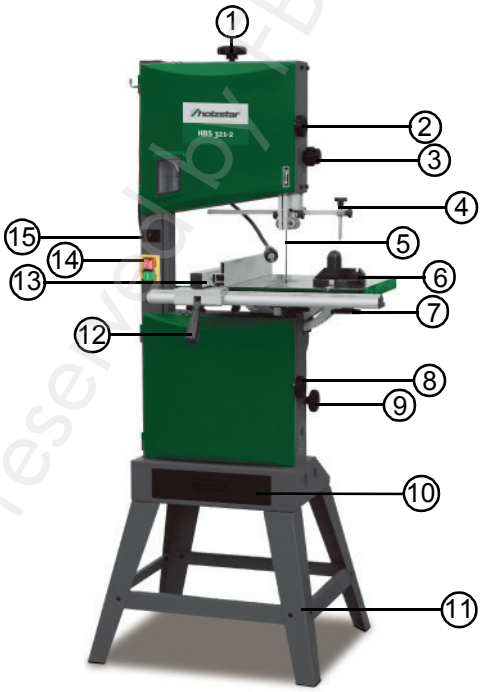

Fig. 4 : Scie à ruban HBS 261-2 / HBS 321-2 / HBS 361-2

6.2 Accessoires optionnels

Conseils et recommandations
Nous recommandons l'utilisation d'accessoires de haute qualité d'origine de Holzstar. Un fonctionnement parfait et un résultat de travail optimal ne peut être obtenu qu'avec des accessoires d'origine.

- Dispositif de coupe circulaire pour HBS 261-2 / HBS 321-2 /HBS 361-2 **Numéro d'article 5912426**
- Lames de scie

7 Installation et branchement électrique

7.1 Exigences pour le lieu d'installation

Retirez la scie à ruban de son emballage et enlevez tous les films de protection. N'installez pas et n'utilisez pas la machine dans un environnement humide ou mouillé. L'humidité de l'air ne doit pas dépasser 80 % et la température ambiante mesurée doit être comprise entre 5 °C et 35 °C.
Le lieu d'installation ou le local de travail doit être sec et bien ventilé.

7.2 Installation de la scie à ruban

IMPORTANT !
Pour réduire le bruit, vous pouvez placer un tapis en caoutchouc entre la machine et l'établi, qui atténuera les effets des vibrations et du bruit.

ATTENTION !
Risque de blessure en cas de machine instable.
Contrôlez la stabilité de la machine après l'avoir installée sur un sol plat et stable.

Copyrighted document - All rights reserved by FBC

holzstar® Holzbearbeitungsmaschinen

ATTENTION !
Pour garantir la stabilité de la machine, ancrez-la dans le sol avec des vis. Quatre trous sont prévus à cet effet dans le châssis de la machine.

ATTENTION !
Ne serrez pas trop les vis de fixation de les plaques de base, pour ne pas déformer ces dernières.

Portez des gants !

Portez des vêtements de travail !

Portez des chaussures de sécurité !

La machine est livrée déjà assemblée. Seuls quelques accessoires doivent encore être montés, notamment la table de sciage, la butée longitudinale et le volant.

ATTENTION !
La machine doit être débranché pour les travaux d'entretien et les réglages.

7.2.1 Montage HBS 231-1

1. Après déballage, placez la machine à l'endroit souhaité et faites-la doucement basculer sur le côté.

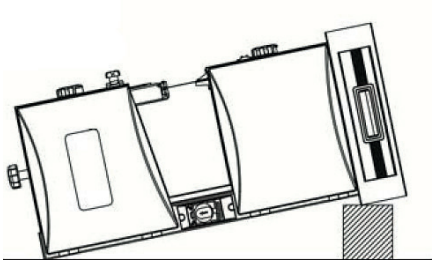

Fig. 5 : Faire basculer la scie sur le côté

2. Vissez les plaques de base en utilisant les vis M5x10 et les rondelles, et remettez la scie en position verticale.

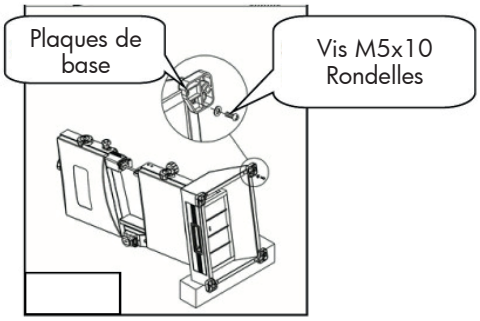

Fig. 6 : Visser les plaques de base

3. Fixez la poignée de levage dans le haut de la machine avec les 2 vis fournies.

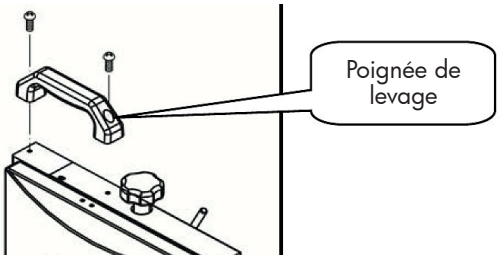

Fig. 7 : Visser la poignée de levage

Copyrighted document - All rights reserved by FBC

holzstar Holzbearbeitungsmaschinen

Montage de la table de sciage HBS 231-1

1. Vissez les écrous cannelés, les rondelles et les vis papillon à la table de sciage.

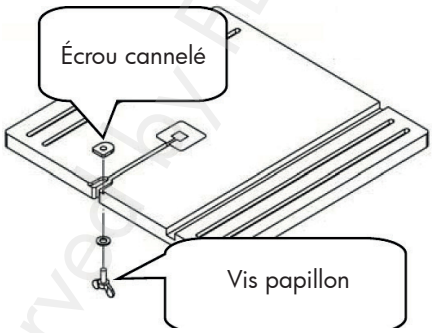

Fig. 8 : Montage de la table

2. Poussez la table avec la rainure autour de la lame de scie. Alignez les dents du support de la table avec celles du bouton de réglage de l'angle.

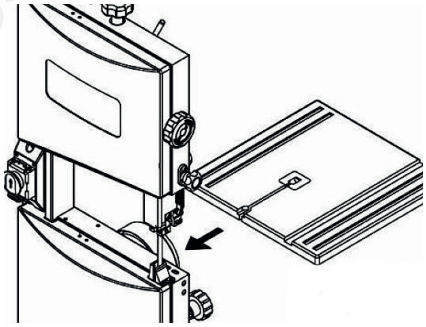

Fig. 9 : Montage de la table

3. Insérez les broches du cadre dans les rainures du support de la table. Fixez la table en serrant le levier de serrage et le bouton de réglage de l'angle de la table.
4. Resserrez la vis papillon avec l'écrou et la rondelle à la table de travail.

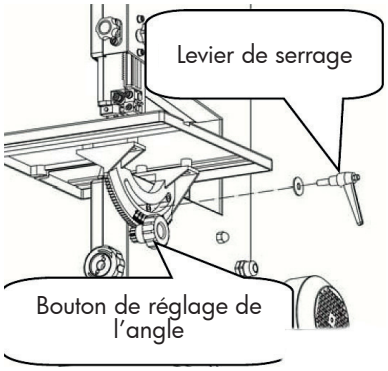

Fig. 10 : Montage de la table

Montage du crochet de fixation HBS 231-1

1. Vissez le crochet de fixation sur le châssis avec la vis hexagonale et fixez ensuite le bâton poussoir.

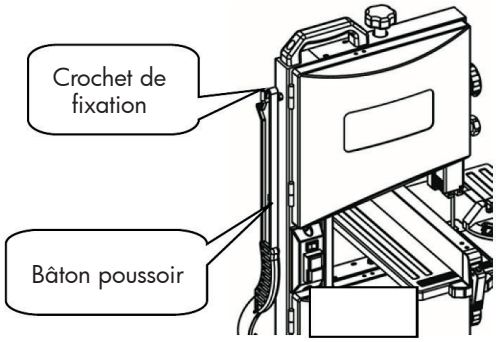

Fig. 11 : Montage crochet de fixation

Copyrighted document - All rights reserved by IBC

holzstar® Holzbearbeitungsmaschinen

Montage de la scie HBS 231-1 sur un établi

La scie HBS 231-1 peut être fixée sur un établi au moyen de 4 vis de fixation.

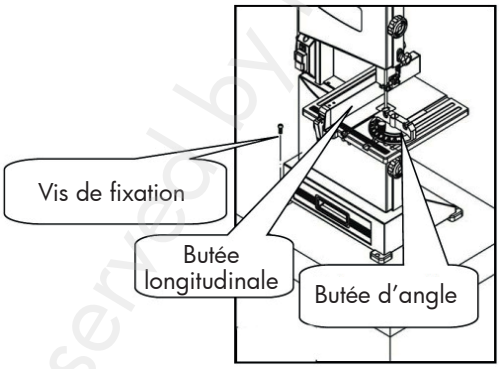

Fig. 12 : Montage sur un établi

7.2.2 Montage HBS 261-2 / HBS 321-2 / HBS 361-2

1. Après déballage, placez la machine à l'endroit souhaité et faites-la doucement basculer sur le côté.

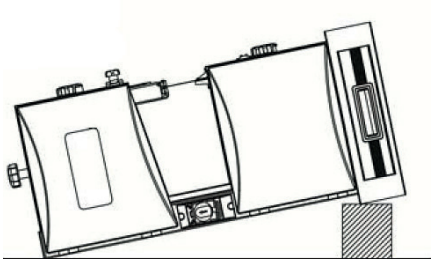

Fig. 13 : Faire basculer la scie sur le côté

2. Fixez les pieds du socle avec des vis Allen M8x10 et de rondelles de 8 mm. Fixez les entretoises longues et courtes aux pieds de nivellement avec des boulons à tête bombée M6x12, des rondelles de 6 mm et des écrous M6. **Ne serrez pas encore complètement les écrous**.

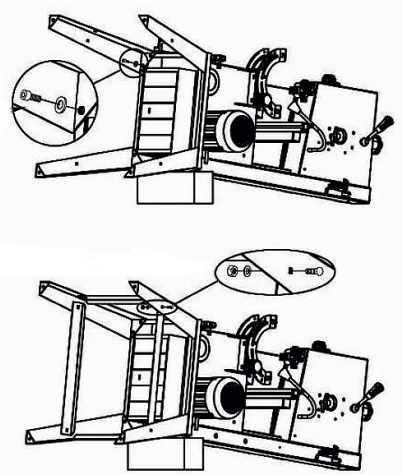

Fig. 14 : Fixation du socle

Copyrighted document - All rights reserved by FBC

3. Placez la machine à l'endroit souhaité et serrez les écrous.

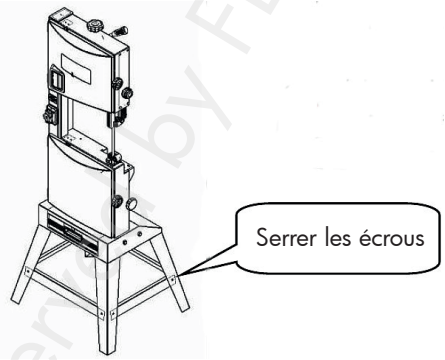

Fig. 15 : Fixation du socle

Montage de la table de sciage HBS 261-1 / HBS 321-2 / HBS 361-2

Montez la table (après le montage du socle) sur la scie avec des vis hexagonales M8x10 et des rondelles de 8 mm. Veillez à ce que la lame se trouve bien au milieu de l'insert de la table.

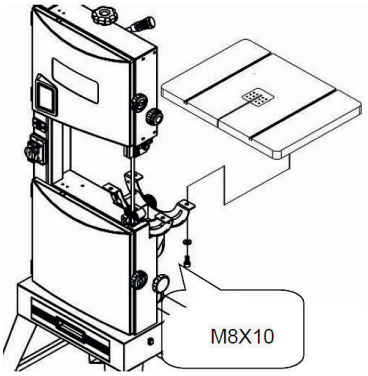

Fig. 16 : Fixation de la table

Montage du rail de guidage
HBS 261-1 / HBS 321-2 / HBS 361-2

Fixez le rail de guidage avec les 4 boutons rotatifs sur la table de sciage.

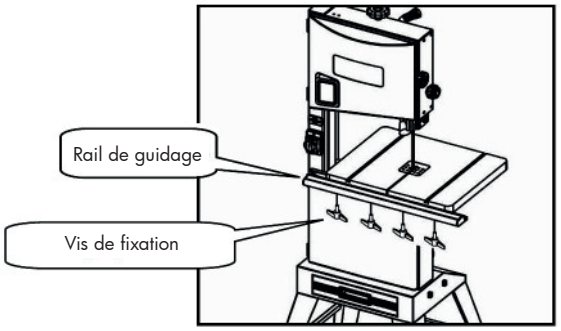

Fig. 17 : Montage du rail de guidage

Copyrighted document - All rights reserved by FBC

holzstar® Holzbearbeitungsmaschinen

Montage des accessoires HBS 261-1 / HBS 321-2 / HBS 361-2

Fixez le set d'outils sur le châssis avec des vis M4x10. Fixez le crochet au châssis avec l'écrou hexagonal.

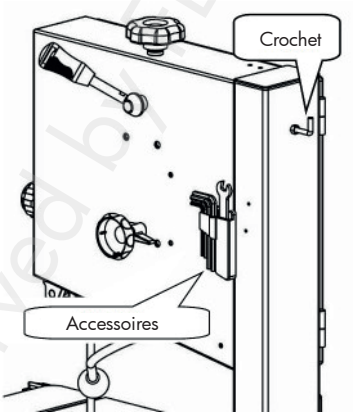

Fig. 18 : Montage des accessoires

7.3 Branchement électrique

DANGER !
Danger de mort par électrocution !
En cas de contact avec des pièces sous tension, il existe un danger de mort. Des pièces sous tension peuvent effectuer des mouvements incontrôlés et provoquer de graves blessures. Avant de brancher la scie à ruban, assurez-vous qu'elle est éteinte.

ATTENTION !
Tous les travaux sur l'installation électrique doivent être effectués par un électricien qualifié. Lors du branchement électrique, assurez-vous que les caractéristiques de votre installation électrique (tension, fréquence) correspondent aux données figurant sur la plaque signalétique de la machine.

ATTENTION !
Utilisez une protection de circuit appropriée pour éviter les risques électriques, les risques d'incendie ou les dommages à l'outil. Utilisez un circuit séparé pour vos outils. Faites remplacer le câble d'alimentation immédiatement s'il est endommagé.

N'utilisez la scie à ruban que dans un environnement sec. N'utilisez la scie à ruban qu'avec une alimentation électrique répondant aux exigences suivantes :

- La prise de courant doit être librement accessible.
- Protection par fusible avec un disjoncteur différentiel (interrupteur FI), avec un courant résiduel de 30 mA.
- N'utilisez qu'une prise de courant correctement mise à la terre.
- Posez le câble d'alimentation de manière à ce qu'il n'interfère pas avec le travail et ne puisse pas être endommagé pendant celui-ci.
- Protégez le câble d'alimentation de la chaleur, des substances corrosives et des arêtes vives.

ATTENTION !
Cet équipement doit être mis à la terre pendant le fonctionnement afin de protéger l'opérateur contre les chocs électriques. En cas de dysfonctionnement ou d'interruption, la mise à la terre permettra d'obtenir un chemin présentant la plus faible résistance au courant électrique et de réduire le risque de choc électrique. Cet équipement est muni d'un câble d'alimentation qui comporte un conducteur de terre et une fiche de terre. La fiche DOIT être branchée dans une prise de courant appropriée, correctement installée et mise à la terre conformément à TOUS les codes et ordonnances locaux. Ne modifiez pas la fiche fournie.

Copyrighted document - All rights reserved by FBC

Recommandations pour l'utilisation de rallonges électriques

Utilisez des câbles de rallonge appropriés. Assurez-vous que votre rallonge est en bon état. Lorsque vous utilisez une rallonge, veillez à utiliser un cordon suffisamment solide pour conduire le courant nécessaire à votre appareil. Si le câble est trop petit, la tension du secteur chutera, provoquant une panne de courant et une surchauffe.
Assurez-vous que votre rallonge est correctement branchée et en bon état. Remplacez toujours une rallonge électrique endommagée ou faites-la réparer par une personne qualifiée avant de l'utiliser. Protégez vos rallonges électriques des objets pointus, de la chaleur excessive et des zones humides ou mouillées.

ATTENTION !
Cette machine est conçue pour une utilisation à l'intérieur. N'exposez pas la machine à la pluie et ne la laissez jamais dans un endroit humide.

7.4 Branchement d'un aspirateur de copeaux

AVERTISSEMENT !
Certains types de poussières de sciage peuvent provoquer le cancer après inhalation. Dans des espaces fermés travaillez toujours avec un système d'aspiration (vitesse de l'air au raccord d'aspiration supérieure à 20 m/s).

Si la machine est utilisée plus de 30 minutes dans un espace fermé, elle doit être reliée à un système d'aspiration. Le branchement électrique du système d'aspiration doit assurer que l'aspiration démarrera en même temps que la scie. L'aspiration doit continuer à fonctionner pendant au moins 20 secondes après l'arrêt de la scie.

7.5 Avant la mise en service

- Fixez la scie à ruban sur un socle adapté.
- Montez la table de sciage.
- Contrôlez que toutes les pièces sont bien fixées.
- Réglez la tension de la lame de scie (voir «Tension de la lame de scie»).
- Réglez le guide de lame supérieur (voir «Réglage du guide de lame supérieur).
- Contrôlez que les roulements du guide de lame en haut et en bas du guide de lame sont réglés à la bonne distance par rapport à la lame de scie.
- Alignez la lame de scie.

8 Réglages

ATTENTION !
Éteignez et débranchez la machine avant tout travail d'installation, de réglage et d'entretien.

8.1 Réglages sur la scie HBS 231-1

Réglage de la table inclinable

1. Déverrouillez la table avec le levier.
2. Inclinez la table jusqu'à l'angle souhaité.
3. Fixez la table et vérifiez l'angle sur l'échelle graduée.
4. Effectuez un test de coupe pour contrôler si l'angle est correct.

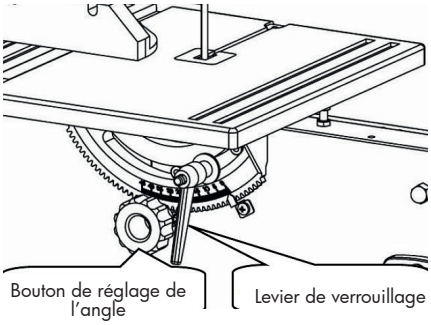

Fig. 19 : Réglage de l'inclinaison de la table

Copyrighted document - All rights reserved by FBC

holzstar® Holzbearbeitungsmaschinen

Réglage de la course et de l'inclinaison de la lame

Si la lame ne tourne pas bien au milieu des volants, sa course doit être corrigée en réglant l'inclinaison de la lame.

1. Ouvrez le carter de protection des volants supérieur et inférieur.
2. Tournez lentement le volant supérieur à la main, dans le sens des aiguilles d'une montre. La lame de scie doit tourner juste au centre des coussinets en caoutchouc.
   Veillez à ne pas toucher la lame de scie.

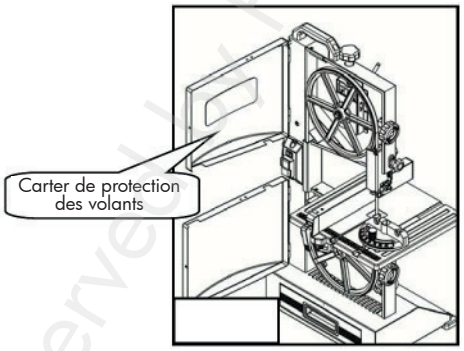

Fig. 20 : Carter de protection des volants

3. Si la lame ne tourne pas au centre, corrigez la course en tournant le bouton rotatif vers la gauche ou vers la droite.
4. Vérifiez le mouvement de la lame sur le volant. La lame doit reposer sur toute sa longueur sur le coussinet en caoutchouc.
5. Après les opérations de réglage, fixez toutes les pièces et refermez le carter de protection.

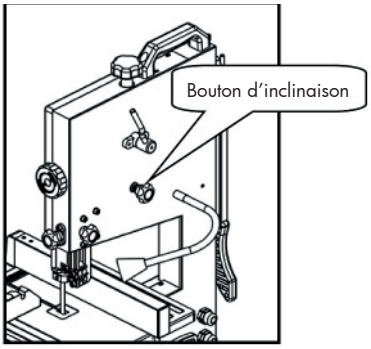

Fig. 21 : Bouton rotatif réglage de l'inclinaison

Réglage de la tension de la lame de scie

ATTENTION !
Contrôlez la tension de la lame avant chaque utilisation de la scie.

AVERTISSEMENT !
Une tension excessive de la lame peut provoquer la rupture de la lame et causer de graves blessures.
Une tension trop faible de la lame peut entraîner un glissement des volants de guidage et donc l'immobilisation de la scie.
Veillez donc toujours à ce que la tension de la lame soit correctement réglée !

1. Lorsque l'on tourne le bouton de réglage, la tension de la lame de scie est augmentée ou diminuée par un ressort. Tournez le bouton de réglage dans le sens des aiguilles d'une montre pour augmenter la tension de la lame. Tournez le bouton de réglage dans le sens inverse des aiguilles d'une montre pour réduire la tension de la lame.

IMPORTANT !
Après le travail, la lame de scie doit être détendue avec le bouton rotatif.

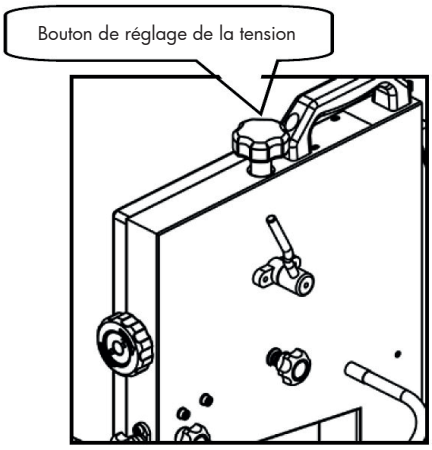

Fig. 22 : Tension de la lame de scie

Copyrighted document - All rights reserved by FBC

IMPORTANT !
Contrôlez la tension de la lame en appuyant avec le doigt à mi-chemin entre la table et le guide supérieur contre le côté de la lame.
La tension est idéale s'il y a environ 2 mm de débattement.

Réglage du guide de lame supérieur

Avant chaque processus de coupe, le guide de lame supérieur doit être réglé en fonction de la pièce à scier. Le guide de lame supérieur doit se trouver à environ 3 mm au-dessus de la pièce.

1. Desserrez la vis de serrage du guide de lame et réglez la hauteur du guide au moyen du bouton de réglage. Bloquez ensuite le bouton de réglage (voir figure 23).

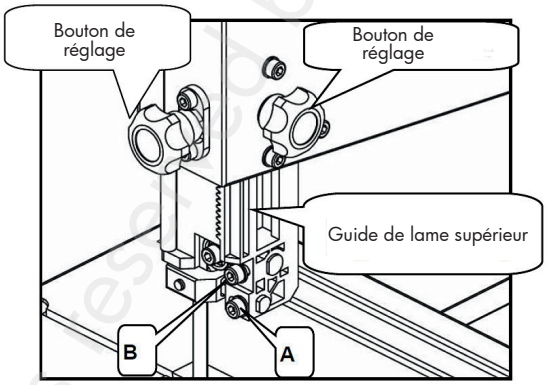

Fig. 23 : Réglage de la position du guide de lame supérieur

2. Desserrez la vis (A, figure 23) et réglez la position du palier du guide de telle manière que le palier se trouve à une distance de 1 ou 2 mm (figure 24) des dents de la lame. Resserrez ensuite la vis (A, figure 23).

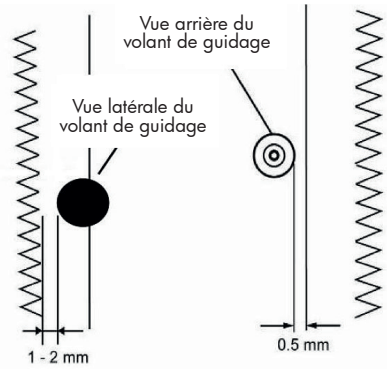

Fig. 24 : Réglage des roulements du guide de lame

3. Desserrez la vis (B, figure 23) et réglez l'arrière du volant de guidage à 0,5 mm (figure 25) de l'arrière de la lame. Resserrez ensuite la vis (B, figure 23).

4. Desserrez la vis Allen (C, figure 26) et réglez le palier du guide à une distance de 0,5 mm de la lame. Resserrez ensuite la vis Allen (C, figure 26).

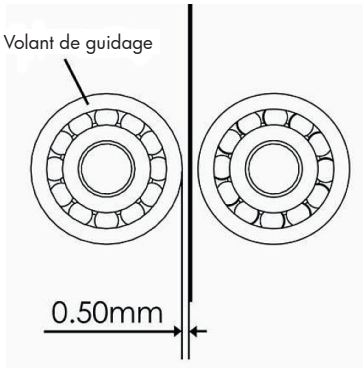

Fig. 25 : Réglage des roulements du guide de lame

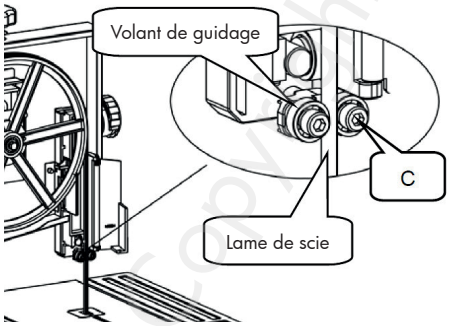

Fig. 26 : Réglage du guide de lame

Copyrighted document - All rights reserved by KBC

holzstar® Holzbearbeitungsmaschinen

Réglage du guide de lame inférieur

Le guide de lame inférieur doit être réajusté après chaque changement de lame ou après un ajustement de la course de la lame.

1. Desserrez les vis des trous (B) et (E) avec une clé Allen, et réglez le bloc de guidage (D) et le palier de pression (C).
2. Desserrez la vis (A) et réglez le palier du guide à une distance de 0,5 mm de la lame de scie. Resserrez la vis (A).

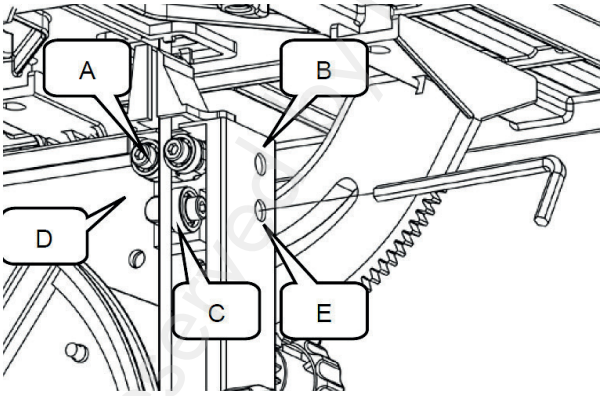

Fig. 27 : Réglage de la position du guide de lame inférieur

Remplacer la lame de scie

ATTENTION !
Avant de remplacer la lame, éteignez la machine, débranchez-la et attendez que la lame soit complètement à l'arrêt.

Portez des gants !

ATTENTION !
Utilisez uniquement des lames de scie appropriées !

ATTENTION !
Veillez à installer correctement la nouvelle lame de scie. Observez notamment dans quel sens les dents de l'ancienne lame sont orientées.

Il faut remplacer la lame de scie pour couper des matériaux différents ou des épaisseurs différentes, et lorsque la lame est usée.

1. Abaissez le guide de lame supérieur dans sa position la plus basse, et desserrez l'écrou cannelé, la rondelle et la vis papillon de la table de sciage.

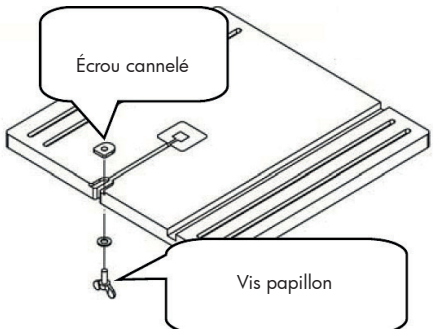

Fig. 28 : Remplacer la lame de scie

Copyrighted document - All rights reserved © WEBC

2. Ouvrez le carter de protection des volants de guidage supérieur et inférieur.

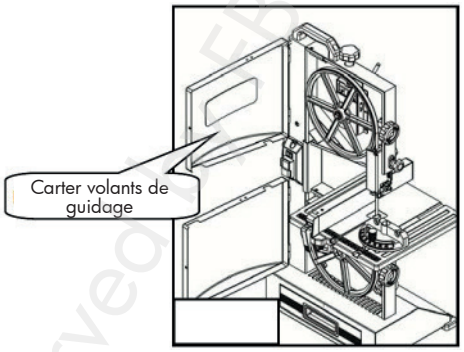

Fig. 29 : Ouvrir le carter de protection des volants de guidage

3. Ouvrez le carter de protection de la lame.

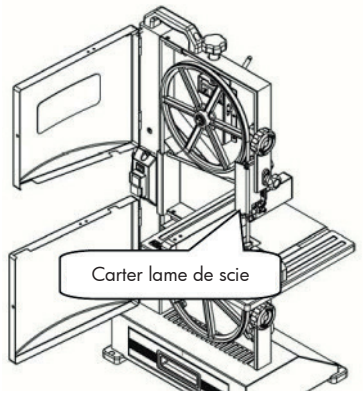

Fig. 30 : Ouvrir le carter de protection de la lame

4. Détendez la lame de scie avec le levier de serrage.
5. Enlevez l'ancienne lame.
6. Insérez la nouvelle lame dans le bon sens.
7. Resserrez le levier de serrage et tendez la lame comme expliqué au chapitre 8.1.
8. Resserrez l'écrou cannelé, la rondelle et la vis papillon à la table de sciage.
9. Refermez le carter de protection des volants de guidage et celui de la lame de scie.
10. Alignez la lame de scie. Allumez la machine et vérifiez si la lame tourne correctement.

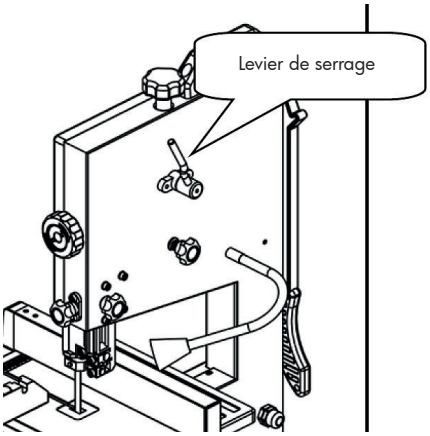

Fig. 31 : Détendre la lame de scie

Copyrighted document - All rights reserved © EBC

holzstar® Holzbearbeitungsmaschinen

8.2 Réglages sur la scie HBS 261-2

ATTENTION !
Éteignez et débranchez la machine avant tout travail d'installation, de réglage et d'entretien.

Réglage de la table inclinable

1. Déverrouillez la table avec le levier.
2. Inclinez la table jusqu'à l'angle souhaité.
3. Fixez la table et vérifiez l'angle sur l'échelle graduée.
4. Effectuez un test de coupe pour contrôler si l'angle est correct.

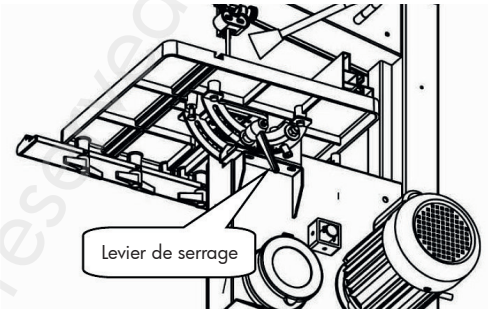

Fig. 32 : Réglage de la table inclinable

Alignement de la lame de scie

Si la lame ne tourne pas bien au milieu des volants, sa course doit être corrigée en réglant l'inclinaison de la lame.

1. Ouvrez le carter de protection des volants supérieur et inférieur.
2. Tournez lentement le volant supérieur à la main, dans le sens des aiguilles d'une montre. La lame de scie doit tourner juste au centre des coussinets en caoutchouc.
   Veillez à ne pas toucher la lame de scie.

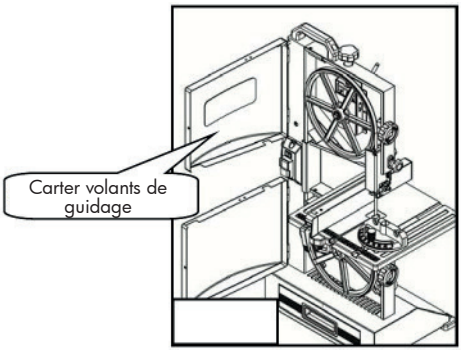

Fig. 33 : Carter des volants de guidage

3. Si la lame ne tourne pas au centre, corrigez la course en tournant le bouton rotatif vers la gauche ou vers la droite.
4. Vérifiez le mouvement de la lame sur le volant. La lame doit reposer sur toute sa longueur sur le coussinet en caoutchouc.
5. Après les opérations de réglage, fixez toutes les pièces et refermez le carter de protection.

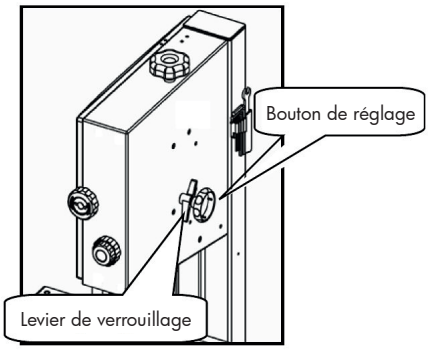

Fig. 34 : Bouton de réglage de l'inclinaison

Copyrighted document - All rights reserved by FBC

holzstar Holzbearbeitungsmaschinen

Réglage de la tension de la lame de scie

ATTENTION !
Contrôlez la tension de la lame avant chaque utilisation de la scie.

AVERTISSEMENT !
Une tension excessive de la lame peut provoquer la rupture de la lame et causer de graves blessures.
Une tension trop faible de la lame peut entraîner un glissement des volants de guidage et donc l'immobilisation de la scie.
Veillez donc toujours à ce que la tension de la lame soit correctement réglée !

1. Lorsque l'on tourne le bouton de réglage, la tension de la lame de scie est augmentée ou diminuée par un ressort. Tournez le bouton de réglage dans le sens des aiguilles d'une montre pour augmenter la tension de la lame. Tournez le bouton de réglage dans le sens inverse des aiguilles d'une montre pour réduire la tension de la lame.

IMPORTANT !
Après le travail, la lame de scie doit être détendue avec le bouton rotatif.

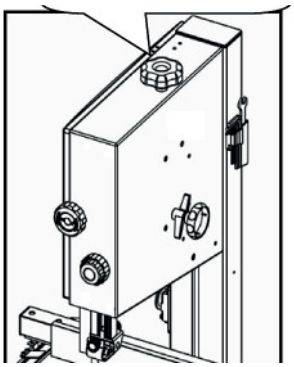

Fig. 35 : Tension de la lame de scie

IMPORTANT !
Contrôlez la tension de la lame en appuyant avec le doigt à mi-chemin entre la table et le guide supérieur contre le côté de la lame.
La tension est idéale s'il y a environ 2 mm de débattement.

Réglage du guide de lame supérieur

Avant chaque processus de coupe, le guide de lame supérieur doit être réglé en fonction de la pièce à scier. Le guide de lame supérieur doit se trouver à environ 3 mm au-dessus de la pièce.

1. Desserrez la vis de serrage du guide de lame et réglez la hauteur du guide au moyen du bouton de réglage. Bloquez ensuite le bouton de réglage (voir figure 36).

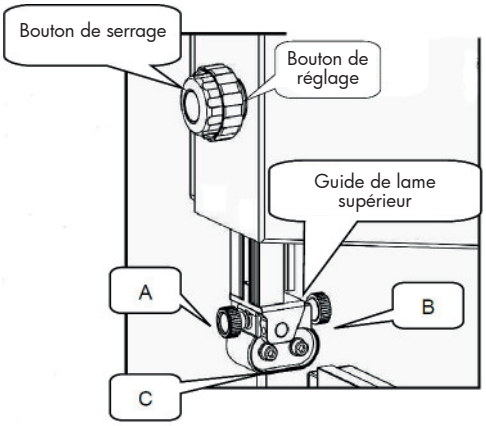

Fig. 36 : Réglage du guide de lame supérieur

Copyrighted document. All rights reserved by FBC

2. Desserrez la vis (A, figure 36) et réglez la position du palier du guide de telle manière que le palier se trouve à une distance de 1 ou 2 mm (figure 37) des dents de la lame. Resserrez ensuite la vis (A, figure 36).

3. Desserrez la vis (B, figure 36) et réglez l'arrière du volant de guidage à 0,5 mm (figure 37) de l'arrière de la lame. Resserrez ensuite la vis (B, figure 36).

4. Desserrez la vis Allen (C, figure 36) et réglez le palier du guide à une distance de 0,5 mm de la lame. Resserrez ensuite la vis Allen (C, figure 36).

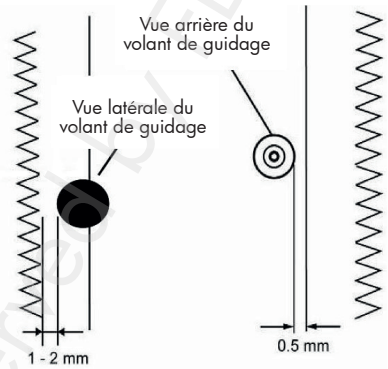

Fig. 37 : Réglage des roulements du guide de lame

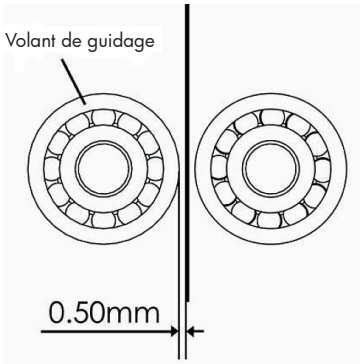

Fig. 38 : Réglage des roulements du guide de lame

Réglage du guide de lame inférieur

Le guide de lame inférieur doit être réajusté après chaque changement de lame ou après un ajustement de la course de la lame.

1. Desserrez la vis Allen (D), déplacez l'entièreté du guide de lame inférieur et réglez le palier du guide à 1 ou 2 mm du bord inférieur de la lame. Resserrez la vis Allen (D).
2. Desserrez la vis (E) et réglez le palier de support à une distance de 0,5 mm de la lame. Resserrez ensuite la vis (E).
3. Desserrez la vis (F) et réglez le palier du guide à une distance de 0,5 mm de la lame. Resserrez ensuite la vis (F).

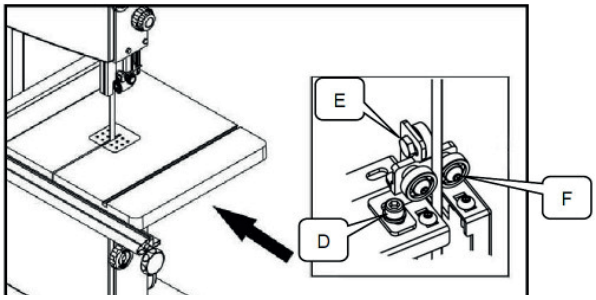

Fig. 39 : Réglage du guide de lame inférieur

Copyright document - All rights reserved by FBC

holzstar Holzbearbeitungsmaschinen

Réglage de la vitesse de coupe

1. Ouvrez le carter de protection du volant inférieur.
2. Desserrez la courroie d'entraînement en tournant le bouton dans le sens des aiguilles d'une montre.
3. Placez la courroie sur le volant souhaité de la poulie d'entraînement (lame de scie inférieure) et le volant de la poulie du moteur correspondant.

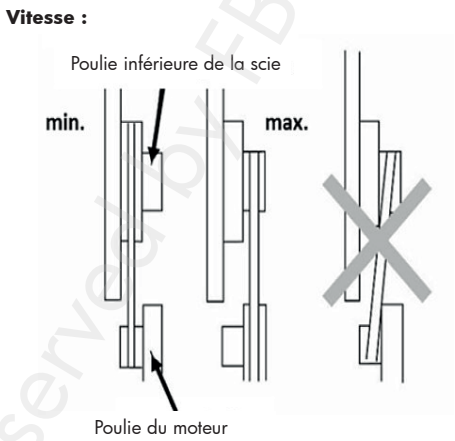

Fig. 40 : Réglage de la vitesse

Réglage de la tension de la courroie

IMPORTANT !
Si nécessaire, adaptez la position du moteur pour régler la tension de la courroie.

1. Débloquez le moteur et tournez-le dans le sens inverse des aiguilles d'une montre pour réduire la tension de la courroie d'entraînement. Tournez le moteur dans le sens des aiguilles d'une montre pour augmenter la tension de la courroie.

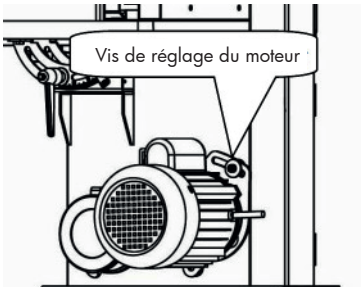

Fig. 41 : Tension de la courroie

2. Positionnez le moteur de manière à obtenir un débattement d'environ 10 mm au milieu de la courroie d'entraînement. Bloquez ensuite le moteur et refermez le carter de protection du volant d'entraînement inférieur.

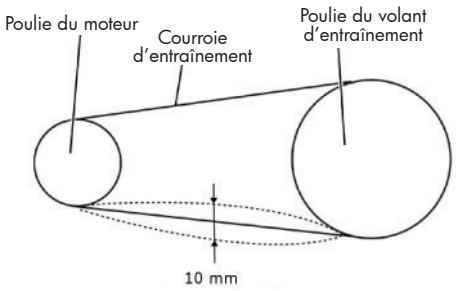

Fig. 42 : Tension de la courroie

Copyrighted document - All rights reserved by FBC

Remplacer la lame de scie

ATTENTION !
Avant de remplacer la lame, éteignez la machine, débranchez-la et attendez que la lame soit complètement à l'arrêt.

Portez des gants !

ATTENTION !
Utilisez uniquement des lames de scie appropriées !

ATTENTION !
Veillez à installer correctement la nouvelle lame de scie. Observez notamment dans quel sens les dents de l'ancienne lame sont orientées.

Il faut remplacer la lame de scie pour couper des matériaux différents ou des épaisseurs différentes, et lorsque la lame est usée.

1. Desserrez la fixation du rail de guidage et retirez le rail de guidage de la machine.

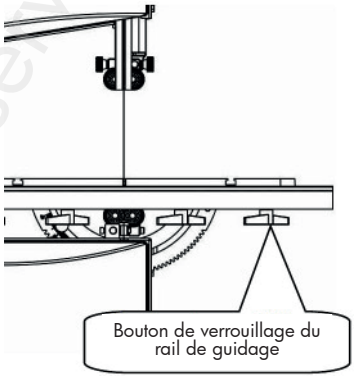

Fig. 43 : Retirer le rail de guidage

2. Ouvrez le carter de protection des volants supérieur et inférieur.

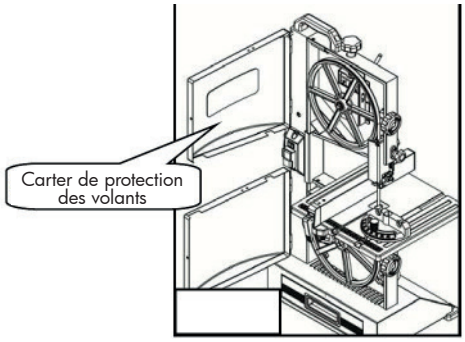

Fig. 44 : Ouvrir le carter des volants

3. Mettez le volant supérieur de la lame dans sa position la plus haute avec le bouton rotatif, et détendez la lame de scie.
4. Enlevez l'ancienne lame.
5. Insérez la nouvelle lame dans le bon sens.
6. Resserrez le levier de serrage et tendez la lame comme expliqué au chapitre 8.2.
7. Refermez le carter de protection des volants.
8. Fixez à nouveau le rail de guidage à la machine.
9. Alignez la lame de scie. Allumez la machine et vérifiez si la lame tourne correctement.

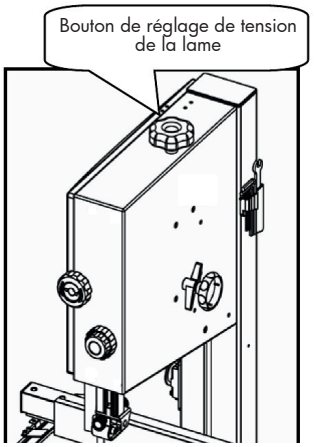

Fig. 45 : Tension de la lame

Copyrighted document - All rights reserved by FBC

holzstar Holzbearbeitungsmaschinen

8.3 Réglages sur les scies HBS 321-2 et 361-2

ATTENTION !
Éteignez et débranchez la machine avant tout travail d'installation, de réglage et d'entretien.

Réglage de la table inclinable

1. Déverrouillez la table avec le levier.
2. Inclinez la table jusqu'à l'angle souhaité.
3. Fixez la table et vérifiez l'angle sur l'échelle graduée.
4. Effectuez un test de coupe pour contrôler si l'angle est correct.

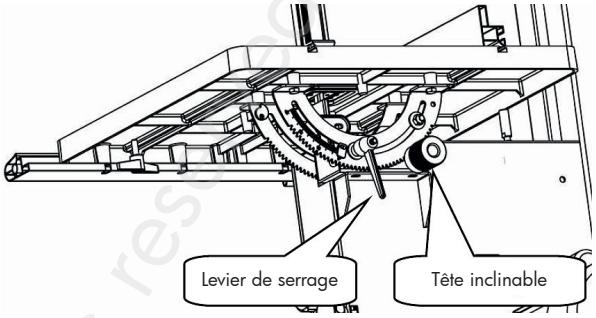

Fig. 46 : Réglage de l'inclinaison de la table

Alignement de la lame de scie

Si la lame ne tourne pas bien au milieu des volants, sa course doit être corrigée en réglant l'inclinaison de la lame.

1. Ouvrez le carter de protection des volants supérieur et inférieur.
2. Tournez lentement le volant supérieur à la main, dans le sens des aiguilles d'une montre. La lame de scie doit tourner juste au centre des coussinets en caoutchouc.
   Veillez à ne pas toucher la lame de scie.

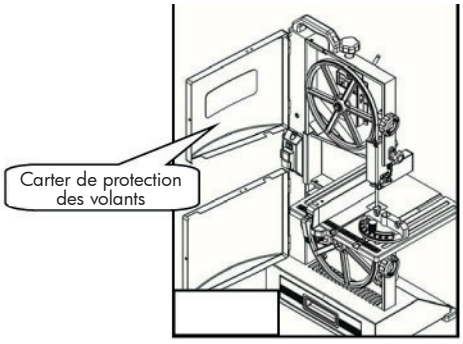

Fig. 47 : Ouvrir le carter des volants

3. Si la lame ne tourne pas au centre, corrigez la course en tournant le bouton rotatif vers la gauche ou vers la droite.
4. Vérifiez le mouvement de la lame sur le volant. La lame doit reposer sur toute sa longueur sur le coussinet en caoutchouc.
5. Après les opérations de réglage, fixez toutes les pièces et refermez le carter de protection.

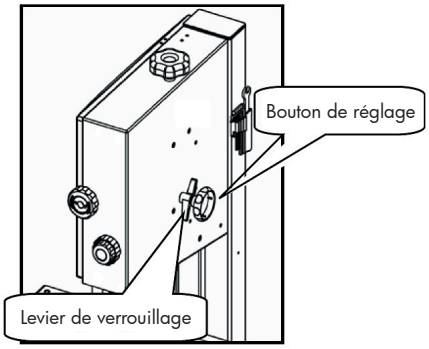

Fig. 48 : Bouton de réglage de l'inclinaison

Copyrighted document - All rights reserved by FBC

holzstar® Holzbearbeitungsmaschinen

Réglage de la tension de la lame de scie

ATTENTION !
Contrôlez la tension de la lame avant chaque utilisation de la scie.

AVERTISSEMENT !
Une tension excessive de la lame peut provoquer la rupture de la lame et causer de graves blessures.
Une tension trop faible de la lame peut entraîner un glissement des volants de guidage et donc l'immobilisation de la scie.
Veillez donc toujours à ce que la tension de la lame soit correctement réglée !

1. Lorsque l'on tourne le bouton de réglage, la tension de la lame de scie est augmentée ou diminuée par un ressort. Tournez le bouton de réglage dans le sens des aiguilles d'une montre pour augmenter la tension de la lame. Tournez le bouton de réglage dans le sens inverse des aiguilles d'une montre pour réduire la tension de la lame. Contrôlez le réglage sur l'indicateur de tension de la lame. L'échelle graduée indique le réglage correct en fonction de la largeur de la lame.

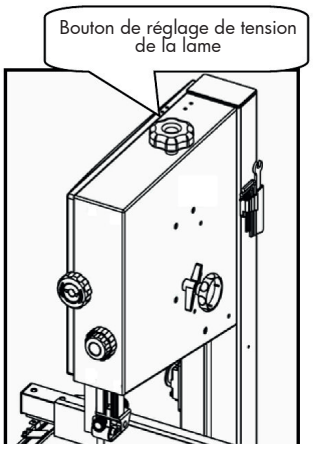

Fig. 49 : Tension de la lame

IMPORTANT !
Après le travail, la lame de scie doit être détendue avec le bouton rotatif.

IMPORTANT !
Contrôlez la tension de la lame en appuyant avec le doigt à mi-chemin entre la table et le guide supérieur contre le côté de la lame.
La tension est idéale s'il y a environ 2 mm de débattement.

Réglage de l'indicateur de tension de la lame

L'indicateur de tension de la lame peut être réglé pour les lames dont on sait qu'elles sont coupées par différents fabricants.
Si la lame est modérément tendue, desserrez la vis de blocage et réglez l'indicateur de tension de la lame vers le haut ou vers le bas selon les besoins. Resserrez la vis de blocage.

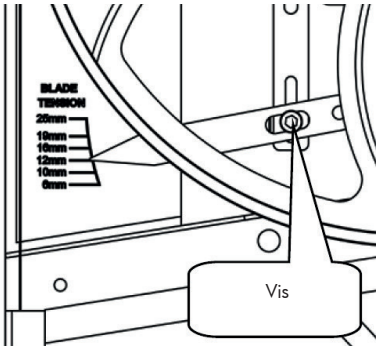

Fig. 50 : Affichage tension de la lame

Copyrighted document. All rights reserved by FBC

Réglage du guide de lame supérieur

Avant chaque processus de coupe, le guide de lame supérieur doit être réglé en fonction de la pièce à scier. Le guide de lame supérieur doit se trouver à environ 3 mm au-dessus de la pièce.

1. Desserrez le bouton de fixation du guide de lame et réglez la hauteur du guide au moyen du bouton de réglage. Resserrez ensuite le bouton de fixation (voir figure 51).

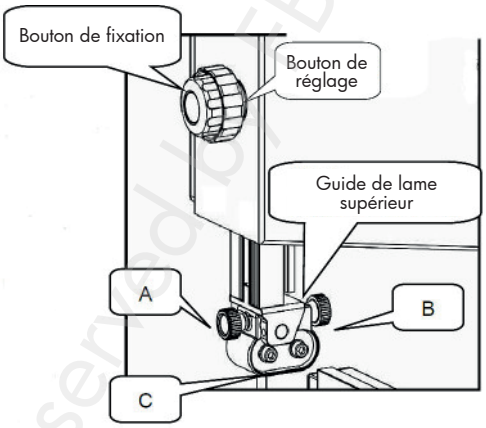

Fig. 51 : Réglage du guide de lame supérieur

2. Desserrez la vis (A, figure 51) et réglez la position du palier du guide de telle manière que le palier se trouve à une distance de 1 ou 2 mm (figure 52) des dents de la lame. Resserrez ensuite la vis (A, figure 51).

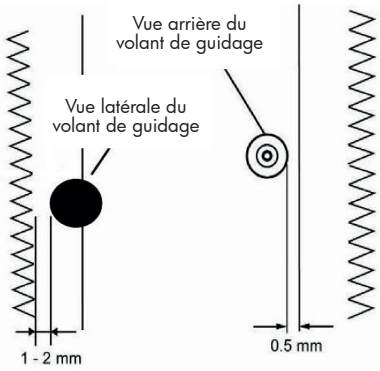

Fig. 52 : Réglage des roulements du guide de lame

3. Desserrez la vis (B, figure 51) et réglez l'arrière du volant de guidage à 0,5 mm (figure 53) de l'arrière de la lame. Resserrez ensuite la vis (B, figure 51).

4. Desserrez la vis (C, figure 51) et réglez le palier du guide à une distance de 0,5 mm de la lame. Resserrez ensuite la vis (C, figure 51).

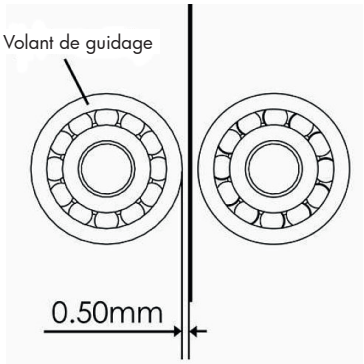

Fig. 53 : Réglage des roulements du guide de lame

Copyrighted document - All rights reserved by FBC

holzstar® Holzbearbeitungsmaschinen

Réglage du guide de lame inférieur

Le guide de lame inférieur doit être réajusté après chaque changement de lame ou après un ajustement de la course de la lame.

1. Desserrez la vis Allen (D), déplacez l'entièreté du guide de lame inférieur et réglez le palier du guide à 1 ou 2 mm du bord inférieur de la lame. Resserrez la vis Allen (D).
2. Desserrez la vis (E) et réglez le palier de support à une distance de 0,5 mm de la lame. Resserrez ensuite la vis (E).
3. Desserrez la vis (F) et réglez le palier du guide à une distance de 0,5 mm de la lame. Resserrez ensuite la vis (F).

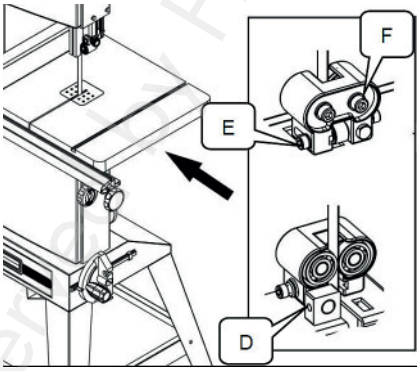

Fig. 54 : Réglage du guide de lame inférieur

Réglage de la vitesse de coupe

1. Ouvrez le carter de protection du volant inférieur.
2. Desserrez la courroie d'entraînement en tournant le bouton dans le sens des aiguilles d'une montre.
3. Placez la courroie sur le volant souhaité de la poulie d'entraînement (lame de scie inférieure) et le volant de la poulie du moteur correspondant.

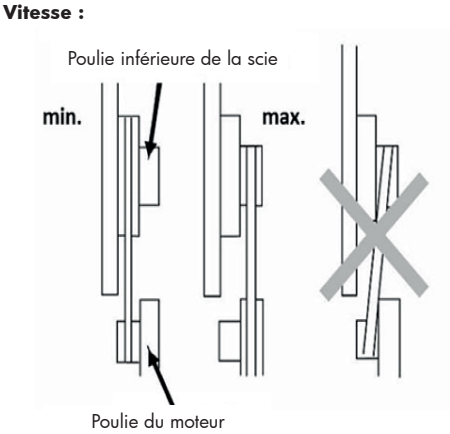

Fig. 55 : Réglage de la vitesse

Réglage de la tension de la courroie

IMPORTANT !
Si nécessaire, adaptez la position du moteur pour régler la tension de la courroie.

1. Débloquez le moteur et tournez-le dans le sens inverse des aiguilles d'une montre pour réduire la tension de la courroie d'entraînement. Tournez le moteur dans le sens des aiguilles d'une montre pour augmenter la tension de la courroie.

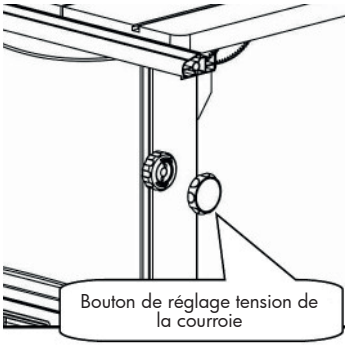

Fig. 55 : Réglage de la tension de la courroie

Copyrighted document - All rights reserved by FBC

2. Positionnez le moteur de manière à obtenir un débattement d'environ 10 mm au milieu de la courroie d'entraînement. Bloquez ensuite le moteur et refermez le carter de protection du volant d'entraînement inférieur.

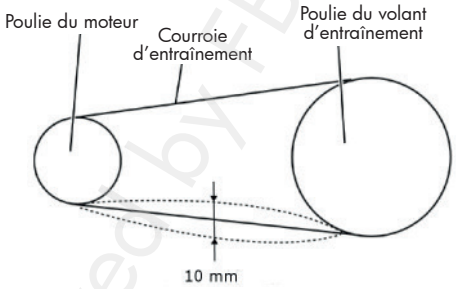

Fig. 57 : Tension de la courroie

Remplacer la lame de scie

ATTENTION !
Avant de remplacer la lame, éteignez la machine, débranchez-la et attendez que la lame soit complètement à l'arrêt.

Portez des gants !

ATTENTION !
Utilisez uniquement des lames de scie appropriées !

ATTENTION !
Veillez à installer correctement la nouvelle lame de scie. Observez notamment dans quel sens les dents de l'ancienne lame sont orientées.

Il faut remplacer la lame de scie pour couper des matériaux différents ou des épaisseurs différentes, et lorsque la lame est usée.

1. Desserrez la fixation du rail de guidage et retirez le rail de guidage de la machine.

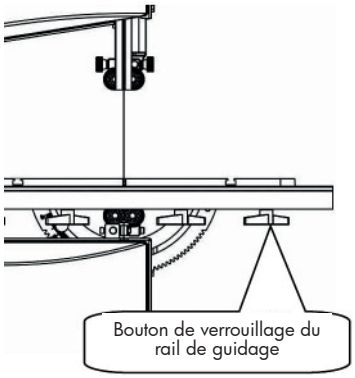

Fig. 58 : Retirer le rail de guidage

2. Ouvrez le carter de protection des volants supérieur et inférieur.

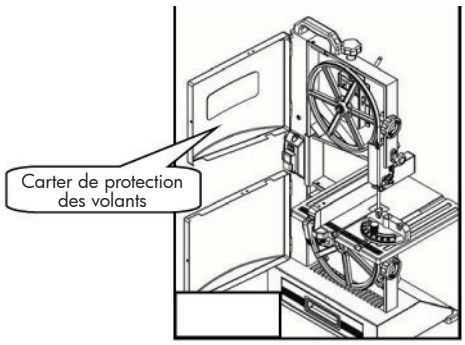

Fig. 59 : Ouvrir le carter des volants

Copyrighted document - All rights reserved by FBC

3. Mettez le volant supérieur de la lame dans sa position la plus haute avec le bouton rotatif, et détendez la lame de scie.
4. Enlevez l'ancienne lame.
5. Insérez la nouvelle lame dans le bon sens.
6. Resserrez le levier de serrage et tendez la lame comme expliqué au chapitre 8.2.
7. Refermez le carter de protection des volants.
8. Fixez à nouveau le rail de guidage à la machine.
9. Alignez la lame de scie. Allumez la machine et vérifiez si la lame tourne correctement.

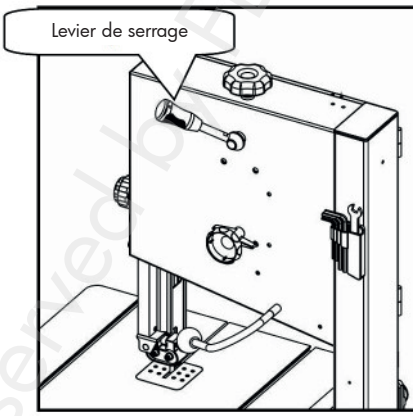

Fig. 60 : Levier de serrage

8.4 Réglage de l'échelle graduée de la butée longitudinale

1. Poussez le guide longitudinal vers la lame de scie et desserrez la vis.
2. Déplacez l'échelle le long de la marque dans la fenêtre de visualisation. Si nécessaire, vous pouvez également insérer la vis à un autre endroit pour fixer l'échelle.
3. Pour vérifier les réglages, sciez d'abord une pièce de test et réajustez l'échelle si nécessaire.

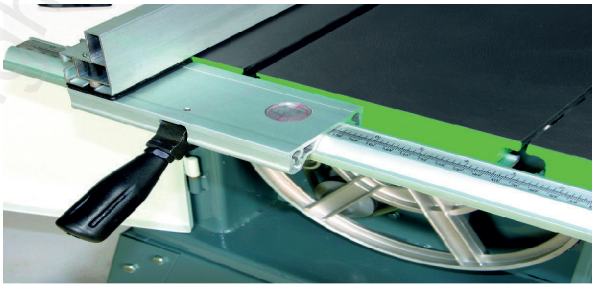
Fig. 61 : Échelle butée longitudinale

9 Utilisation de la scie à ruban

DANGER !
Danger de mort par électrocution !
En cas de contact avec des parties sous tension, il existe un danger de mort. Des composants électriques sous tension peuvent avoir des mouvements incontrôlés et peuvent provoquer de graves blessures.
- Éteignez la machine et débranchez-la avant tout travail de réglage.

AVERTISSEMENT !
Risque de blessure !
Il y a un risque de blessure pour l'opérateur et les autres personnes s'ils ne respectent pas les règles suivantes.
- La scie à ruban ne peut être utilisée que par une personne qualifiée.
- L'opérateur ne peut pas travailler s'il est sous l'influence de l'alcool, de drogues ou de médicaments.
- Ne coupez qu'une pièce à la fois.
- Fixez le matériau rond lorsque vous le coupez.
- N'essayez pas de ralentir ou d'arrêter la lame de la scie à ruban en pressant la pièce contre la lame de scie par le côté.
- L'opérateur ne peut pas travailler s'il est trop fatigué ou s'il souffre de troubles de la concentration.
- La scie à ruban ne peut être utilisée que par une seule personne.

Copyrighted document - All rights reserved by FBC

ATTENTION !
- **Risque d'inhalation de poussières nocives en cas d'utilisation de la machine dans un endroit fermé.**
- **Danger en cas de recul de la pièce à usiner.**
- **Danger en cas d'éjection de branches ou de parties de la pièce à usiner.**

ATTENTION !
- **Protégez la machine de l'humidité (risque de court-circuit).**
- **Ne surchargez pas la machine ! Elle fonctionnera plus sûrement et plus efficacement dans la plage de performances spécifiée.**
- **N'utilisez jamais de lame de scie usée ou endommagée. Veillez à utiliser la lame de scie appropriée.**

ATTENTION !
Risque d'écrasement !
En cas d'utilisation inappropriée de la machine, il existe un risque de blessure pour les membres supérieur.

Portez des protections auditives !

Portez des lunettes de sécurité !

Portez une protection respiratoire !

Portez des chaussures de sécurité !

Portez des vêtements de travail !

9.1 Déroulement du travail

1. Vérifiez que la scie à ruban est éteinte et débranchée.
2. Vérifiez que tous les carters et dispositifs de sécurité sont correctement installés. Ajustez le guide de lame supérieur à 3 mm au-dessus de la pièce.
3. Vérifiez si la pièce comporte des corps étrangers tels que des clous, des vis, et enlevez-les le cas échéant.
4. Choisissez et fixez la lame de scie et vérifiez que les pièces mobiles bougent librement.
5. Réglez l'angle d'inclinaison si nécessaire.
6. Branchez l'unité d'aspiration au raccord d'aspiration et mettez-la en marche.
7. Branchez la scie et allumez-la en appuyant sur le bouton vert START.
8. Guidez la pièce contre la lame de scie.
9. Lorsque le processus de sciage est terminé, éteignez la machine en appuyant sur le bouton rouge STOP. Après environ 20 secondes, éteignez l'unité d'aspiration et débranchez la machine.

IMPORTANT !
Recommandations pour le sciage
- La scie ne coupe pas la pièce automatiquement. L'utilisateur doit guider la pièce dans la lame de scie en mouvement.
- Les dents coupent la pièce dans la direction de la table de travail (vers le bas). La pièce doit être guidée lentement dans la lame.
- Toute personne travaillant avec la machine doit être formée.
- Lors de la coupe de pièces plus épaisses, il faut veiller tout particulièrement à ce que la lame de la scie ne soit pas pliée ou tordue. Cela augmente la durée de vie de la lame de scie.
- Pendant toutes les opérations de coupe, le guide de lame supérieure doit être positionné le plus près possible de la pièce. Cela permet d'assurer la sécurité de l'opérateur.

Copyrighted document - All rights reserved by FBC

- Guidez toujours la pièce avec les deux mains et tenez-la à plat sur la table de travail pour éviter de bloquer la lame.
- Utilisez toujours la butée longitudinale ou la butée d'angle pour toutes les opérations de coupe pour lesquelles elles peuvent être utilisées. Cela empêche la lame de sortir de la ligne de coupe, surtout lorsque l'on travaille avec une table inclinée.
- Planifiez à l'avance les étapes de travail nécessaires. La règle d'un vieil artisan est «mesurer deux fois, scier une fois». Il est préférable d'effectuer une coupe en une seule opération plutôt qu'en plusieurs sections, ce qui peut nécessiter un retrait après l'arrêt de la lame de scie.
- N'oubliez pas que la lame de scie provoque un trait de scie et réglez la largeur de coupe de manière à ce que le trait de scie se trouve dans la partie de la pièce à usiner qui fait partie de la section. Prévoyez un petit surplus si le bord de la pièce doit être usiné ultérieurement.

9.2 Allumer et éteindre la machine

Pour allumer ou éteindre la scie à ruban, appuyez sur l'interrupteur de la machine. Pour allumer ou éteindre la lampe LED, appuyez sur l'interrupteur de la lampe.

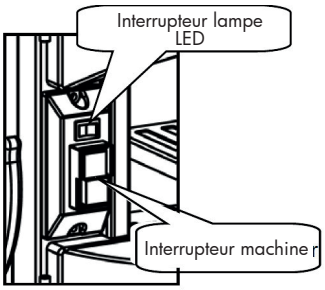

Fig. 62 : Interrupteurs

9.3 Butée longitudinale

Pour des coupes droite, la pièce a usiner doit être guidée le long de la butée longitudinale. Vous pouvez régler la butée longitudinale sur la largeur de coupe souhaitée.

9.4 Butée d'angle

Pour utiliser la butée d'angle, poussez-la dans la rainure de guidage prévue à cet effet.
Pour régler l'angle de coupe, desserrez le dispositif de blocage, mettez la butée d'angle dans la position souhaitée et resserrez le dispositif de blocage.

ATTENTION !
Lors du travail avec la butée d'angle, la vis de fixation doit être serrée.

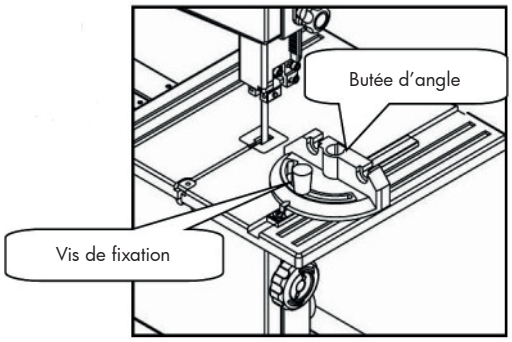

Fig. 63 : Utilisation de la butée d'angle

Copyrighted document - All rights reserved by FBC

9.5 Utilisation du bâton poussoir

Le bâton poussoir sert d'extension de la main et évite un contact accidentel avec la lame de scie.
Lorsque le bâton poussoir n'est pas utilisé, il peut être accroché au crochet prévu à cet effet sur la machine.
Remplacez le bâton poussoir s'il est endommagé.

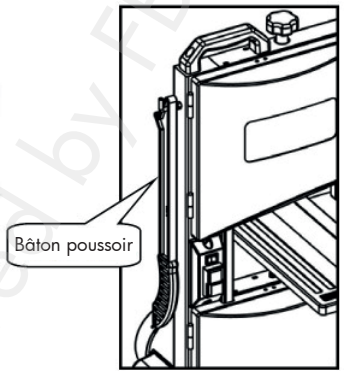

Fig. 64 : Bâton poussoir

9.6 Utilisation de la butée longitudinale

La butée longitudinale peut être utilisée des deux côtés de la lame. Si la butée est déplacée d'un côté à l'autre de la lame, elle doit être inversée.
Pour changer la butée de côté, desserrez les deux vis (G), placez la butée de l'autre côté et fixez-la avec les deux vis (G).

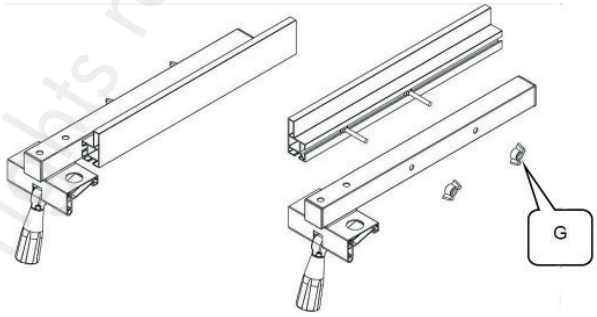

Fig. 65 : Réglage de la butée longitudinale

Pour déplacer la butée, desserrez le levier de serrage (voir figure 66), positionnez la butée dans la position souhaitée et resserrez le levier.

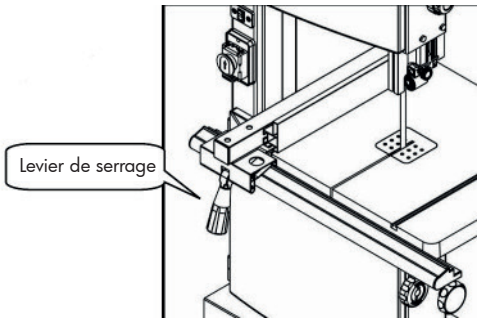

Fig. 66 : Serrage de la butée longitudinale

Pour la coupe de pièces très minces, il est possible de modifier la hauteur de la butée :

- Desserrez les deux vis (G, figure 65).
- Sortez la butée et tournez-la à 90°.
- Réglez la vis de sécurité dans l'autre rainure de la butée.

Resserrez les deux vis (G, figure 65).

Pour réglez le parallélisme de la butée, desserrez les vis (H, figure 67), réglez la butée et resserrez les vis.

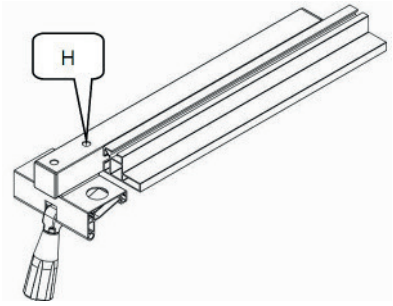

Fig. 67 : Réglage du parallélisme

Copyrighted document - All rights reserved by FBC

9.7 Branchement d'un aspirateur

La scie à ruban est munie d'un raccord d'aspiration. Lors du sciage de bois, une unité d'aspiration doit y être branchée.

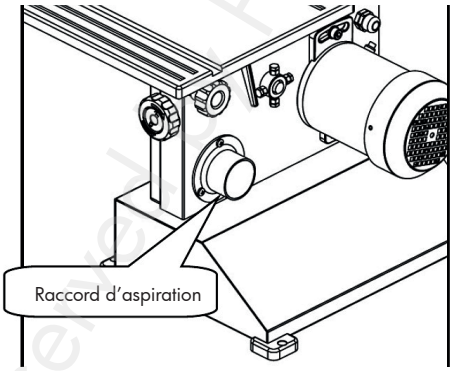

Fig. 68 : Raccord d'aspiration

Si la scie à ruban est utilisée sans aspirateur, récupérez les copeaux et la poussière de bois dans le tiroir à poussière situé sous le volant inférieur. Ce tiroir doit être vidé après utilisation de la machine et nettoyé régulièrement.

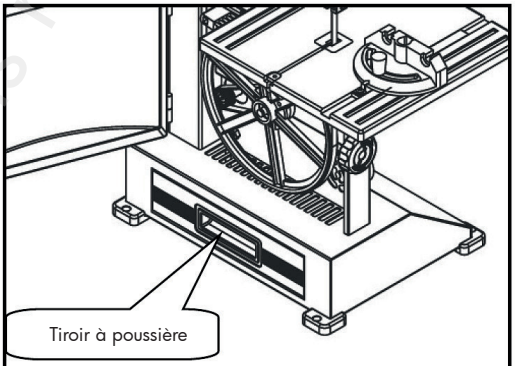

Fig. 69 : Tiroir à poussière

9.8 Types de coupes

Coupe longitudinale
La coupe longitudinale s'effectue dans le sens de la fibre du bois. Il est possible de scier le long d'une ligne sans butée ou le long de la butée longitudinale, ce qui permet d'obtenir un meilleur résultat.
Pour les coupes à angle droit (la table est perpendiculaire à la lame de scie), la butée longitudinale se place à gauche de la lame de scie afin que la pièce puisse être guidée en toute sécurité le long de la butée avec la main droite.
Pour les coupes d'onglet avec la table inclinée, la butée longitudinale est placée à droite de la lame, du côté orienté vers le bas (si la largeur de la pièce le permet), pour éviter que la pièce ne glisse.

Coupe transversale
La coupe transversale s'effectue perpendiculairement à la fibre du bois. Elle peut également être réalisée sans butée longitudinale.

Coupe à main levée
La facilité avec laquelle des coupes courbes peuvent être effectuées est l'une des caractéristiques les plus remarquables d'une scie à ruban. Pour les coupes courbes, choisissez une lame de scie d'une largeur permettant de couper votre pièce avec le plus petit rayon possible. Lors de la coupe à main levée, il faut travailler avec une faible vitesse d'avance pour que la lame puisse suivre la ligne souhaitée. Veillez à ne pas pousser la pièce latéralement hors de la ligne de coupe. La lame peut alors dévier et se coincer dans le trait de scie.

Conseils et recommandations
Il peut souvent être utile d'enlever d'abord l'excédent de matériau à environ 10 mm de la ligne de coupe. Pour les rayons très serrés que la lame ne peut pas couper correctement, des coupes à angle droit par rapport à la ligne courbe et à une petite distance les unes des autres seront utiles. Lors du sciage du rayon, le matériau tombe de telle sorte que la lame de scie ne peut pas se bloquer.

Copyrighted document - All rights reserved © FBC

holzstar Holzbearbeitungsmaschinen

10 Nettoyage, entretien et réparations

Ce chapitre contient des informations importantes concernant l'inspection et l'entretien de votre scie à ruban.

AVERTISSEMENT !
Avant de commencer les travaux d'inspection et d'entretien sur la machine, lisez attentivement les consignes de sécurité de ce manuel.

ATTENTION !
Effectuez les travaux d'entretien lorsque la machine est débranchée de l'alimentation électrique. Retirez la fiche de la prise de courant.

Portez des gants !

DANGER !
Danger de mort par électrocution !
En cas de contact avec des parties sous tension, il existe un danger de mort. Des composants électriques sous tension peuvent avoir des mouvements incontrôlés et peuvent provoquer de graves blessures.

- **Éteignez la machine et débranchez-la avant le début des travaux de nettoyage et d'entretien.**
- **Les connexions et les réparations à l'installation électrique doivent être effectuées par un électricien qualifié.**

10.1 Nettoyage après le travail

Portez des gants !

ATTENTION !
N'utilisez jamais de produits corrosifs pour nettoyer la machine. Ils pourraient endommager, voire détruire la machine.

1. Débranchez la machine.
2. Videz le dispositif d'aspiration et nettoyez-le.
3. Enlevez les copeaux et la poussière de sciage avec un chiffon sec et/ou avec de l'air comprimé (portez des lunettes de sécurité !).
   Attention ! N'enlevez pas le copeaux à la main, vous risquez de vous blesser !
4. Nettoyez la machine régulièrement avec un chiffon humide et un détergent doux.
5. Traitez toutes les parties en métal nu avec un spray antirouille.
6. Graissez régulièrement les roulements et les surfaces de guidage avec une graisse pour machine de bonne qualité.

10.2 Entretien et réparations

Les travaux d'entretien et de réparation doivent être effectués par du personnel qualifié. Si la machine ne fonctionne pas correctement, contactez le service technique de votre revendeur.
Avant toute utilisation, vérifiez si la machine n'est pas endommagée.
Avant la première utilisation et toutes les 100 heures de service, nettoyez les pièces mobiles avec une brosse pour enlever les copeaux, et lubrifiez-les avec une fine couche d'huile ou de graisse.
Après les 20 premières heures de service, contrôlez la tension de la courroie d'entraînement. Ensuite, toutes les 250 heures de service (6 mois), vérifiez si elle est usée, détendue ou si elle est devenue poreuse.
Toutes les protections et tous les dispositifs de sécurité doivent être remis en place dès que les travaux d'entretien et de réparation sont terminés.

Copyrighted document - All rights reserved by FBC

Après chaque cycle de travail :
- Détendez la lame de scie.
- Débranchez la machine.
- Nettoyez complètement la machine.
- Lubrifiez les guides de lame avec une huile légère pour machines.
- Enlevez les copeaux de la machine.
- Vérifiez si la lame de scie n'est pas endommagée et si elle est encore bien affûtée.

IMPORTANT !
Seule une machine bien entretenue et soignée peut être un outil de travail satisfaisant. Un manque d'entretien et de soin peut entraîner des accidents et des blessures.
Les réparations nécessitant des connaissances spécifiques doivent être effectuées par du personnel qualifié.

Stockage de la machine
La machine doit être conservée dans un environnement sec, propre et non corrosif.

Aspiration
Vérifiez chaque jour si l'aspiration fonctionne correctement. Si l'aspiration ne fonctionne pas bien ou qu'elle est bouchée, elle doit être immédiatement réparée. La scie à ruban ne pourra être remise en service qu'une fois que le système d'aspiration aura été réparé.

11 Résolution des pannes

ATTENTION !
Si un des problèmes cité ci-dessous se produit, arrêtez immédiatement d'utiliser la scie à ruban, pour éviter les risques d'accidents et de blessures.
Les réparations et les remplacements de pièces doivent être effectués par du personnel qualifié.

Copyrighted document - All rights reserved by FBC

holzstar® Holzbearbeitungsmaschinen

Pannes	Causes possibles	Solutions
Le moteur ne démarre pas	Pas de courant	Branchez la fiche dans la prise de courant. Si nécessaire, faites vérifier la prise par un électricien
	Interrupteur défectueux	Faites remplacer l'interrupteur par un technicien qualifié
Le moteur tourne, mais pas la lame de scie	Le levier de serrage est desserré	Éteignez le moteur et serrez le levier
	La lame glisse des volants	Éteignez le moteur et réglez correctement la tension de la lame
	La lame est cassée	Remplacez la lame
	La courroie trapézoïdale est déchirée	Remplacez la courroie
La scie ne coupe pas droit	La butée longitudinale n'est pas utilisée	Utilisez la butée longitudinale
	Avance trop rapide	Pressez la pièce à usiner contre la lame
	Les dents de la lame sont usées ou endommagées	Remplacez la lame
	Les guides de lame ne sont pas bien réglés	Réglez correctement les guides de la lame
La scie ne coupe pas ou coupe très lentement	Les dents de la lame sont usées parce qu'elles ont été utilisées pour un matériau non approprié	Utilisez la lame adaptée au matériau à couper
	La lame n'a pas été installée correctement	Installez correctement la lame de scie
Des copeaux et de la poussière s'accumulent sur la machine	C'est normal	Nettoyez régulièrement la machine. Utilisez un aspirateur à poussière
Poussière de bois dans le carter du moteur	Trop de poussière de bois	Nettoyez le carter du moteur avec un aspirateur
		Utilisez une unité d'aspiration
La scie ne coupe pas sous l'angle souhaité	La table de sciage n'est pas réglée correctement	Réglez correctement la table
	La lame de scie est usée ou un pression trop grande est exercée	Remplacez la lame ou exercez une pression moins forte
La course de la lame ne peut pas être réglée correctement	Les volants de la lame ne sont pas alignés. Roulements défectueux	Contactez votre revendeur
	La course de la lame n'est pas bien réglée	Réglez correctement la course de la lame
	Lame de scie de moindre qualité	Utilisez une autre lame de scie

Copyrighted document - All rights reserved © FBC

12 Élimination et recyclage d'un appareil usagé

Dans votre intérêt et celui de l'environnement, veillez à ce que tous les composants de la machine ne soient évacués que de la manière et par les voies prévues et autorisées.

12.1 Mise hors service

Les appareils dont vous ne souhaitez plus vous servir doivent être immédiatement mis hors service dans les règles de l'art pour éviter toute utilisation abusive ultérieure et pour exclure tout risque pour les personnes et l'environnement.

- Retirez de l'appareil tous les agents d'exploitation constituant un risque pour l'environnement.
- Le cas échéant, démontez la machine en sous-groupes et composants maniables et utilisables.
- Dirigez les composants de la machine et les agents d'exploitation vers les voies d'évacuation prévues.

12.2 Élimination des appareil électriques

Les appareils électriques contiennent une multitude de matériaux réutilisables ainsi que des composants nocifs pour l'environnement.
Faites en sorte que ces composants soient évacués à l'état trié et dans les règles de l'art.
En cas de doute, veuillez vous adresser à votre service communal d'évacuation des déchets.
Le cas échéant, faites appel à une entreprise spécialisée dans l'évacuation et le recyclage.

12.3 Élimination des lubrifiants

Les consignes pour l'élimination des lubrifiants usagés sont mises à votre disposition par le fabricant des lubrifiants. Demandez-lui si nécessaire la fiche de données spécifique au produit.

12.4 Évacuation auprès de points de collecte communaux

Traitement des appareils électriques et électroniques en fin de vie (applicable dans les pays de l'Union européenne et autres pays européens disposant de systèmes de collecte sélective).

Ce symbole, apposé sur le produit ou sur son emballage indique que ce produit ne peut pas être traité avec les déchets ménagers. Il doit être remis à un centre de collecte approprié pour le recyclage des équipements électriques et électroniques. En s'assurant que ce produit est bien mis en rebut de manière appropriée, vous aiderez à prévenir les conséquences négatives potentielles pour l'environnement et la santé humaine.

Le recyclage des matériaux aide à conserver les ressources naturelles.
Pour toute information supplémentaire au sujet du recyclage de ce produit, vous pouvez contacter votre municipalité, votre déchetterie ou le point de vente de ce produit.

Copyrighted document - All rights reserved by FBC

13 Pièces détachées

ATTENTION !
Risque de blessure en cas d'utilisation de pièces non adaptées !
L'utilisation de pièces détachées défectueuses ou inadaptées est dangereuse pour l'utilisateur et peut provoquer des dégâts à la machine.
- Utilisez uniquement des pièces détachées d'origine recommandées par le fabricant.
- En cas de doute, prenez contact avec votre revendeur.

13.1 Commande de pièces détachées

Les pièces détachées peuvent être commandées auprès du fabricant ou chez votre revendeur.
Lors de chaque commande, les données suivantes doivent être mentionnées:
- Type de l'appareil
- Numéro de série
- Nombre de pièces
- Description de la pièce
- Type d'envoi souhaité (poste, fret, bateau, avion, express)
- Adresse de livraison

Les commandes ne mentionnant pas ces données ne peuvent pas être prises en compte. Si le type d'envoi n'est pas mentionné, celui-ci se fait à la convenance du fournisseur.

Exemple :
Vous devez commander une courroie d'entraînement pour la scie à ruban HBS 231-1. Celle-ci porte le numéro 65 sur la vue éclatée 1.

- Modèle de la machine: **Scie à ruban HBS 231-1**
- Numéro d'article : **5902423**
- Numéro de la vue éclatée : **1**
- Position de la pièce : **65**

Le numéro de commande est : **0-5902423-65-01**

Le numéro de commande de la pièce est constitué du numéro d'article de la machine et du numéro de position de la pièce sur le dessin.
Vous devez ajouter un "0" devant le numéro de commande.
Vous devez ajouter un "0" devant le numéro de position s'il s'agit d'un chiffre entre 1 et 9.

Numéro d'article de votre machine :
HBS 231-1 : 5902423
HBS 261-2 : 5902426
HBS 321-2 : 5902432
HBS 361-2 : 5902436

Copyrighted document - All rights reserved by FBC

holzstar® Holzbearbeitungsmaschinen

13.2 Vue éclatée

Les dessins qui suivent facilitent l'identification des pièces détachées à commander. Joignez éventuellement une copie du dessin à votre commande, en entourant le numéro de la pièce concernée.

Pièces détachées HBS 231-1

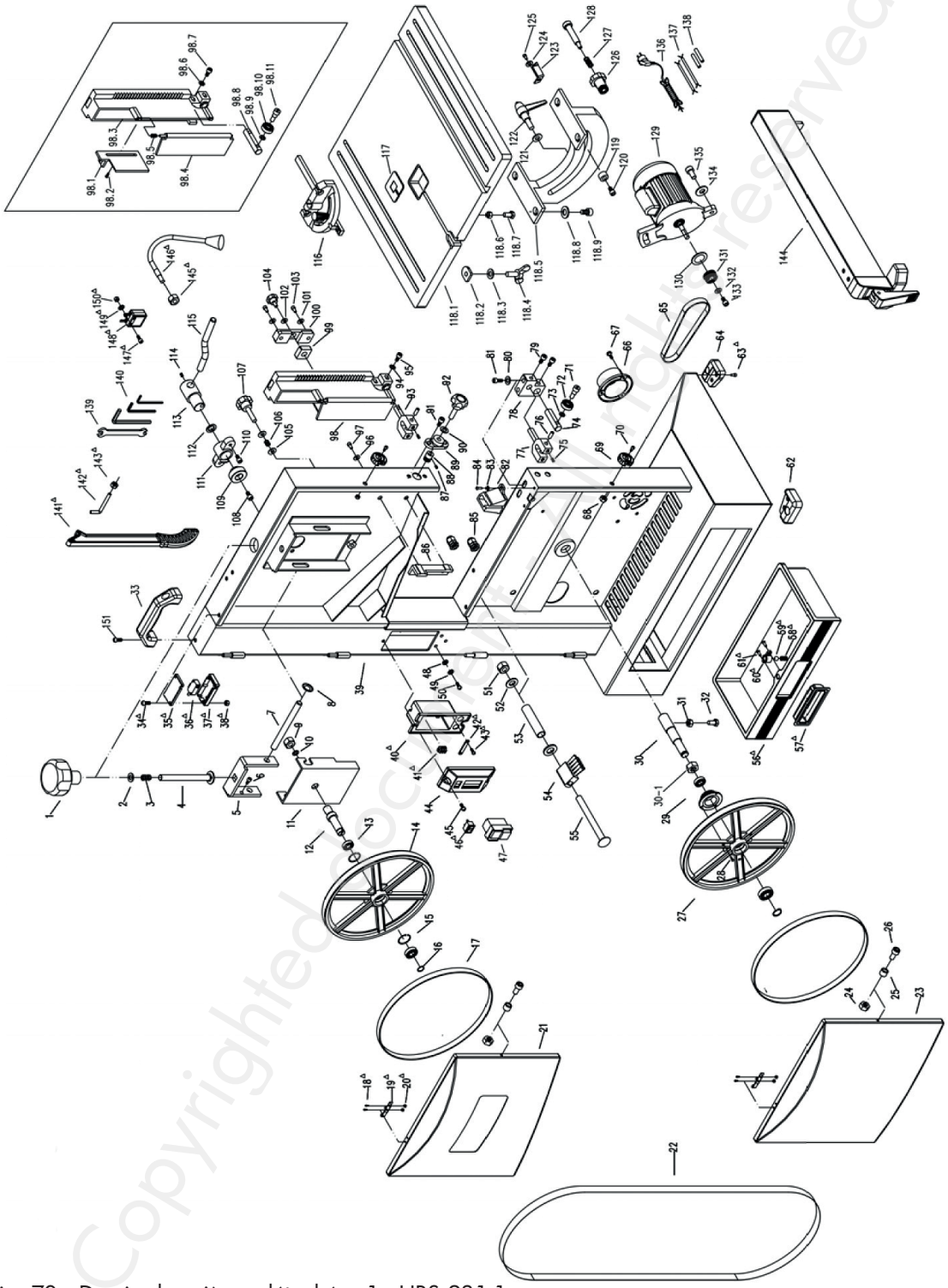

Fig. 70 : Dessin des pièces détachées 1 - HBS 231-1

Copyrighted document - All rights reserved by FBC

holzstar
Holzbearbeitungsmaschinen

Pièces détachées HBS 261-2

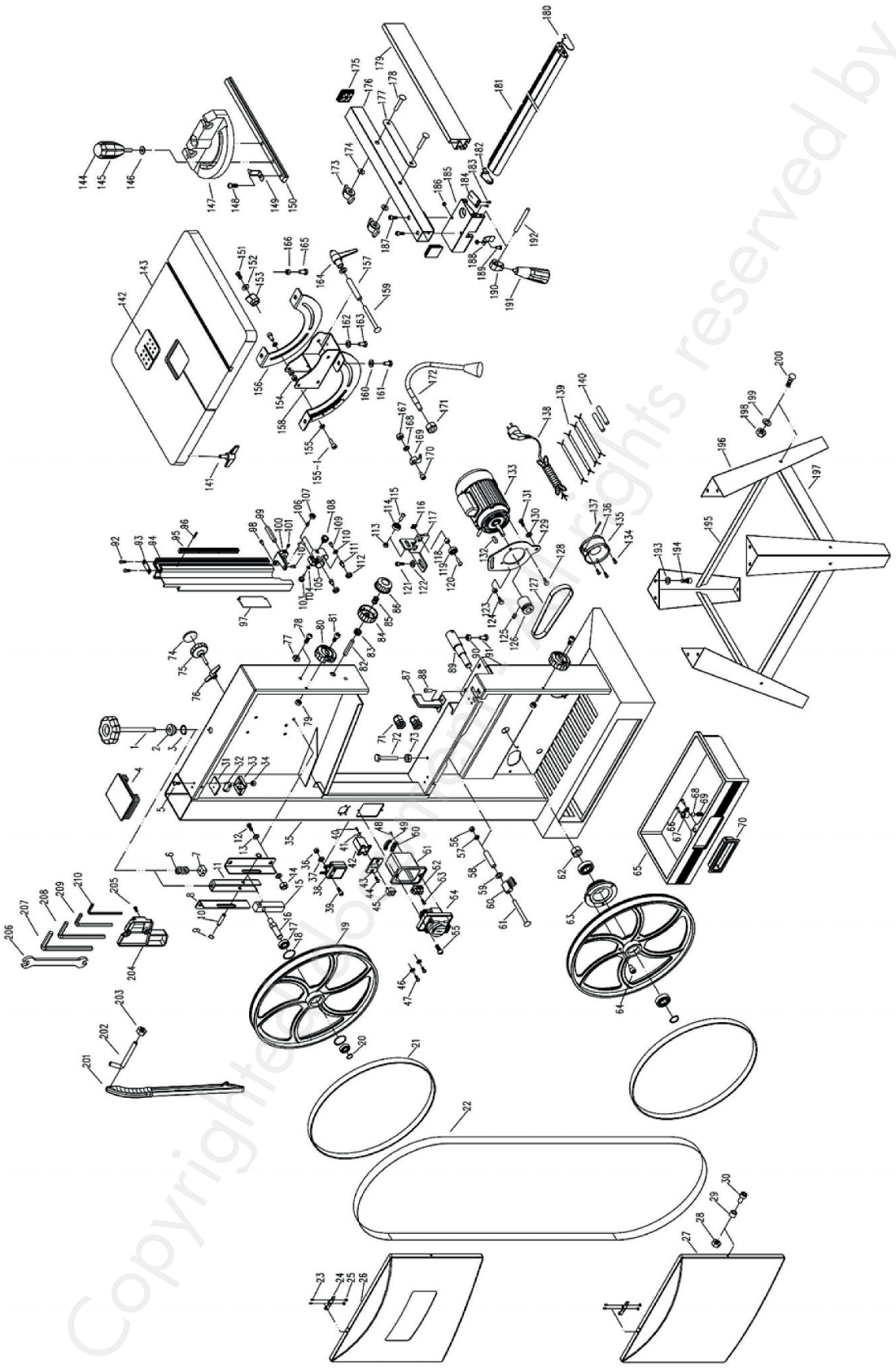

Fig. 71 : Dessin des pièces détachées 2 - HBS 261-2

Copyrighted document - all rights reserved by FBC

holzstar®
Holzbearbeitungsmaschinen

Pièces détachées HBS 321-2 et HBS 361-2

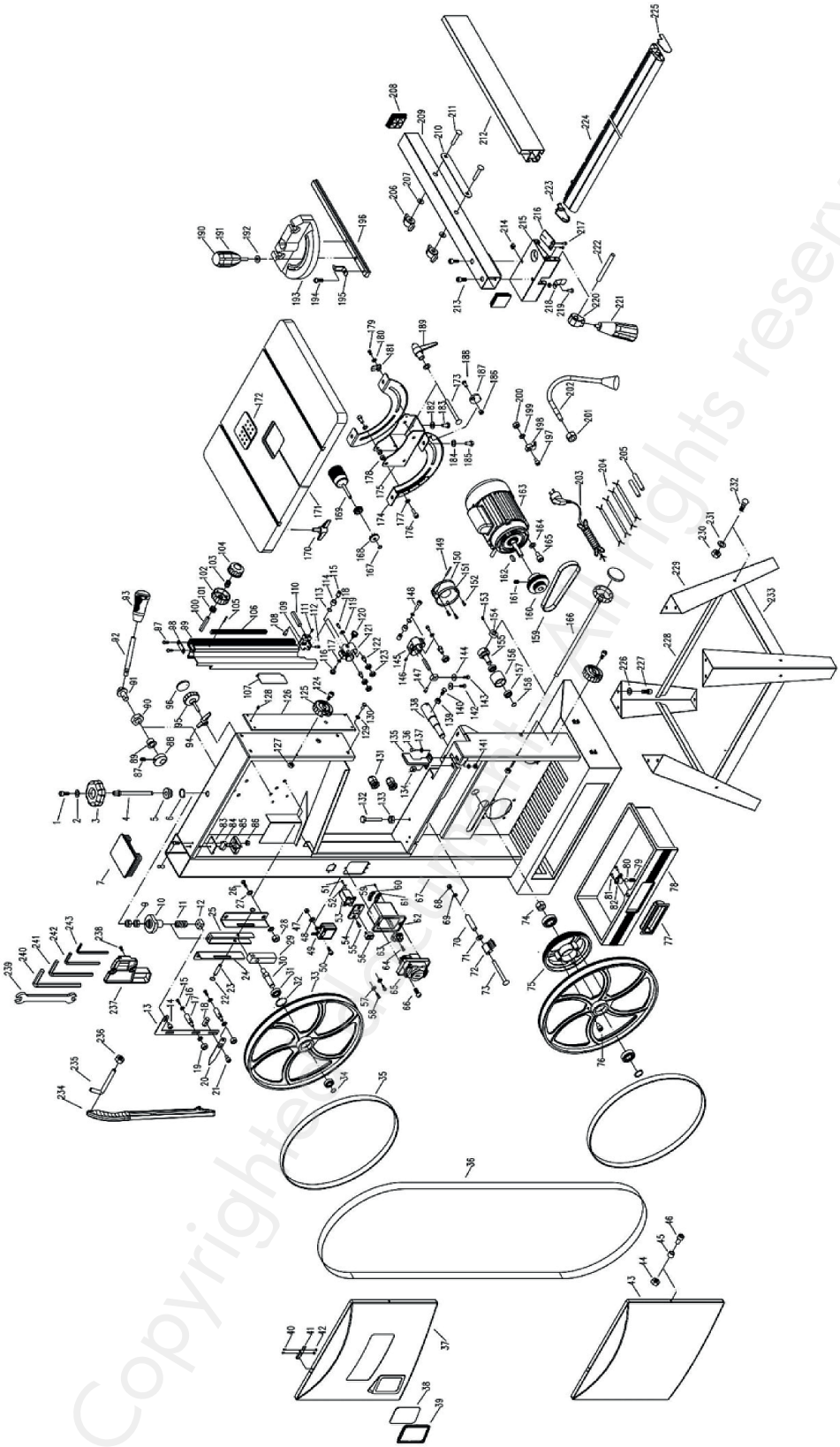

Fig. 72 : Dessin des pièces détachées HBS 321-2 et HBS 361-2

Copyrighted © All rights reserved by FBC

14 Schéma électrique

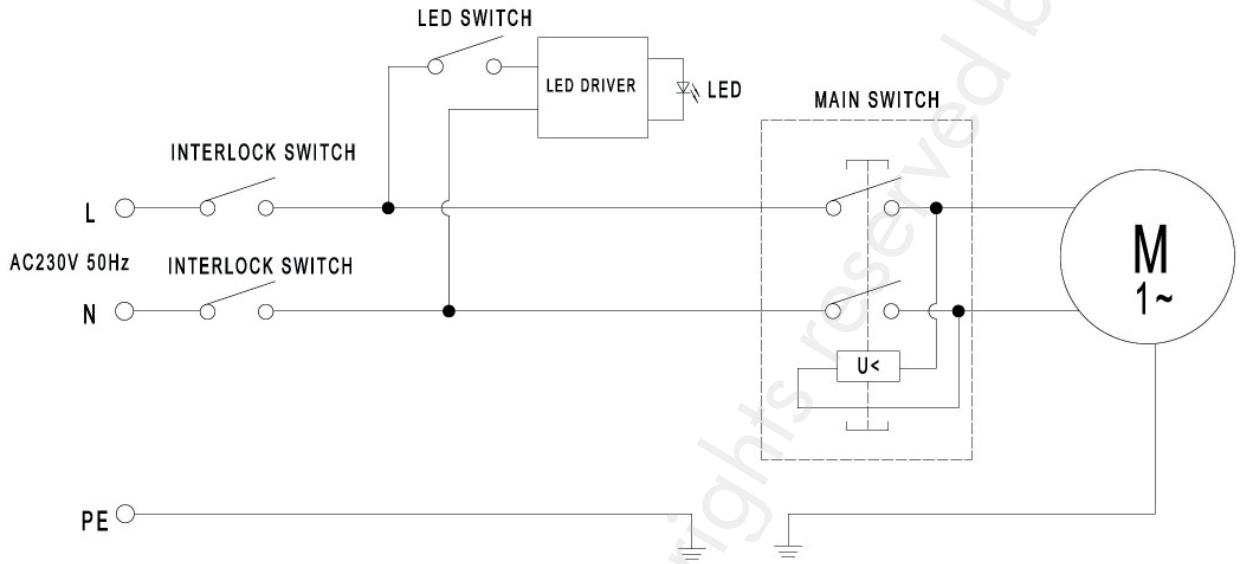

Fig. 73 : Schéma électrique

Copyrighted document - All rights reserved by FBC

holzstar®
Holzbearbeitungsmaschinen

15 Déclaration de conformité CE

D'après la Directive Machine 2006/42/CE Annexe ll 1.A

Le fabricant/Le distributeur Stürmer Maschinen GmbH
Dr Robert Pfleger Strasse, 26
D 96103 Hallstadt

Déclare par la présente que le produit suivant :

Groupe de produits : Holzstar® Machines pour le travail du bois

Type du produit : Scie à ruban pour le bois

Description de la machine : HBS 231-1 - 5902423
HBS 261-2 - 5902426
HBS 321-2 - 5902432
HBS 361-2 - 5902436

Numéro de série : _____

Année de construction : 20_____

Est conforme à toutes les prescriptions applicables de la directive citée plus haut, ainsi qu'à celles des directives citées ci-dessous, y compris les modifications en vigueur au moment de la déclaration.

Directives applicables :
2014/30/EU - Compatibilité électromagnétique
2011/65/EU - Directive RoHS
2012/19/EU - Directive DEEE

Les normes harmonisées suivantes ont été appliquées :
DIN EN 61029-1:2009/A11:2010 - Sécurité des appareil électriques motorisés transportables - Partie 1 : Exigences générales.
DIN EN 61029-2-5:2011 - Sécurité des appareil électriques motorisés transportables - Partie 2-5 : Exigences spécifiques pour les scies à ruban.
DIN EN 55014-1:2017 - Compatibilité électromagnétique - Exigences pour les appareils électroménagers, l'outillage électrique et similaires - Partie 1 : Émissions parasites.
DIN EN 55014-2:2015 - Compatibilité électromagnétique - Exigences pour les appareils électroménagers, l'outillage électrique et similaires - Partie 2 : Immunité - Norme de famille de produits.
DIN EN 61000-3-2:2014 - Compatibilité électromagnétique (CEM) - Partie 3-2 : Limites - Limites pour les émissions de courants harmoniques (courant d'entrée des appareils ≤ 16 A par phase).
DIN EN 61000-3-3:2013 - Compatibilité électromagnétique (CEM) - Partie 3-3 : Limites - Limitation des variations de tension, des fluctuations de tension et du papillotement dans les réseaux publics d'alimentation basse tension pour les appareils avec un courant nominal ≤ 16 A par phase et non soumis à des conditions de connexion particulières.

Responsable de la documentation :
Kilian Stürmer, Stürmer Maschinen GmbH, Dr.-Robert-Pfleger-Strasse 26, D-96103 Hallstadt

CE

Hallstadt, 25/01/2019

Directeur

Copyright document - All rights reserved by FBC