unicraft Werkstatttechnik

Manuel d'utilisation

Pince à poutre

- TK 1
- TK 2
- TK 3
- TK 5

TK 1

Copyrighted document - All rights reserved by FBC

VYNCKIER.BIZ
THE PROFESSIONAL
THE WORKPLACE

Vous pouvez télécharger tous nos modes d'emploi sur www.vynckier.biz

Table des matières

1 Introduction ... 3
1.1 Garantie limitée ... 3
2 Sécurité ... 4
2.1 Symboles utilisés ... 4
2.2 Personnes autorisées ... 4
2.3 Qualification du personnel ... 5
2.4 Protections individuelles ... 5
2.5 Consignes de sécurité générales ... 6
2.6 Consignes de sécurité pour l'opérateur ... 6
2.7 Indications de sécurité sur l'appareil ... 7
3 Utilisation conventionnelle ... 7
3.1 Utilisation non conventionnelle prévisible ... 7
3.2 Risques résiduels ... 7
4 Données techniques ... 8
4.1 Plaque signalétique ... 9
5 Transport, emballage, stockage ... 9
5.1 Transport ... 9
5.2 Emballage ... 9
5.3 Stockage ... 9
6 Description de l'appareil ... 10
7 Utilisation ... 10
8 Nettoyage, entretien et réparations ... 11
8.1 Nettoyage ... 11
8.2 Entretien et réparations ... 11
9 Contrôle de la pince à poutre ... 12
10 Élimination et recyclage de l'appareil usagé ... 12
10.1 Mise hors service ... 12
11 Pièces détachées ... 13
11.1 Commande de pièces détachées ... 13
11.2 Dessins des pièces détachées ... 14
12 Déclaration de conformité CE ... 15

Copyrighted document - All rights reserved by FBC

1 Introduction

Merci d'avoir acheté une machine Unicraft. Les machines Unicraft ne vous offrent pas seulement une qualité professionnelle et des accessoires techniques universels, mais surpassent les autres par un excellent rapport prix/capacité. Des innovations et développements permanents vous garantissent de bénéficier des derniers progrès en matière de technique et de sécurité. Nous mettons tout en œuvre pour vous livrer des produits qui vous donnent entière satisfaction, simplifient votre travail et restent efficaces durant de longues années.
Pour votre propre sécurité et pour un usage sans problèmes, lisez d'abord ce manuel avant de mettre la nouvelle machine en service. Conservez bien le manuel à proximité de votre machine, afin de pouvoir le consulter à tout moment.

INFORMATION
Ce manuel contient toutes les instructions nécessaires pour une utilisation correcte et l'entretien de l'appareil.
Les dessins et le texte dans ce manuel peuvent être différents de votre machine. La raison en est que le fabricant peut avoir apporté des modifications afin d'améliorer le produit techniquement ou visuellement, et ceci sans avertissement préalable. Nous nous réservons le droit à des modifications et à des erreurs.
Ce manuel est réalisé par le fabricant et est livré avec l'appareil. Le contenu est destiné à l'utilisateur. Le manuel définit le champ d'application de l'appareil et contient les informations pour son utilisation sûre et correcte. Le respect des instructions de ce manuel garantit la sécurité de l'utilisateur et de l'appareil, un travail économique et une durée de vie plus longue de l'appareil.

Si vous avez encore des questions après lecture de ce manuel, prenez contact avec votre revendeur :
VYNCKIER TOOLS sa
Avenue Patrick Wagnon 7
7700 B-Mouscron

1.1 Garantie limitée

Toutes les informations contenues dans ce manuel tiennent compte des normes et réglementations en vigueur, de l'état de la technologie de pointe et de nos nombreuses années de connaissances d'expérience.
Le fabricant décline toute responsabilité en cas de problèmes dans les cas suivants:

- Le non-respect des instructions de ce manuel,
- Une utilisation non conforme de l'appareil,
- L'utilisation de l'appareil par du personnel non qualifié,
- Des modifications non autorisées de l'appareil,
- Des modifications techniques,
- L'utilisation de pièces détachées non conformes.

L'appareil décrit dans ce manuel peut différer du produit réel, pour des raisons de modifications techniques récentes, parce qu'il peut s'agir d'un modèle spécial ou que des options supplémentaires ont été commandées.

Copyrighted document - All rights reserved by FBC

2 Sécurité

2.1 Symboles utilisés

Les consignes de sécurité dans ce manuel sont désignées par des symboles accompagnés de termes qui précisent la nature du danger :

AVERTISSEMENT !
Situation potentiellement dangereuse pouvant causer des blessures graves, voire mortelles.

ATTENTION !
Danger ou manière de procéder dangereuse pouvant être à l'origine de blessures légères pour le personnel.

ATTENTION !
Situation potentiellement dangereuse pouvant être à l'origine de dommages aux objets ou à l'environnement.

IMPORTANT !
Situation potentiellement dangereuse pouvant être à l'origine de dommages aux objets ou à l'environnement.

Conseils et recommandations
Conseils et informations utiles pour une utilisation plus efficace et sans problèmes de l'appareil.

2.2 Personnes autorisées

AVERTISSEMENT !
Un mauvais entretien ou une maintenance irrégulière de la machine peut engendrer des dangers pour le personnel, le matériel et l'environnement.
Seules les personnes autorisées peuvent travailler sur la machine !

Les personnes autorisées pour l'utilisation et l'entretien sont les personnes qualifiées instruites et formées par le responsable de l'atelier ou le fabricant.

Obligations du responsable
Le responsable de l'entreprise doit former le personnel au moins une fois par an sur:
- Les règles de sécurité concernant les tours,
- L'utilisation,
- Les règles techniques reconnues.

De plus, il doit:
- Contrôler les connaissances du personnel,
- Documenter les formations/instructions,
- Faire confirmer par écrit la participation aux formations,
- Contrôler que le personnel travaille en toute conscience des dangers et respecte le mode d'emploi.

Copyrighted document - All rights reserved by FBC

2.3 Qualification du personnel

Groupe cible

Ce manuel s'adresse
- À l'exploitant,
- À l'opérateur,
- Au personnel d'entretien.

C'est pourquoi les instructions et précautions citées concernent tous les intervenants depuis l'utilisation jusqu'à la maintenance de la machine.
Déterminez clairement qui est compétent pour les diverses opérations (utilisation, entretien et réparations). Des compétences insuffisamment définies représentent un risque pour la sécurité!

Débranchez toujours la machine afin d'empêcher son utilisation par du personnel non-autorisé.

Opérateur
L'opérateur est formé par le gérant concernant les tâches qui lui sont attribuées et les dangers possibles en cas de manœuvre inappropriée. L'opérateur n'est autorisé à exécuter les tâches dépassant l'utilisation normale que si cela est indiqué dans les instructions et si le gérant l'a expressément chargé de cette tâche.

Électricien spécialisé
Les électriciens spécialisés sont à même d'exécuter des travaux sur les installations électriques et de déceler et éviter eux-mêmes les dangers possibles grâce à leur formation professionnelle et leurs connaissances des normes et spécifications correspondantes. L'électricien spécialisé est spécifiquement formé pour l'environnement de travail dans lequel il exerce et il connaît les normes et spécifications à appliquer.

Spécialistes
Les spécialistes sont à même d'exécuter des travaux sur les installations concernant leur domaine d'expertise, et de déceler et éviter eux-mêmes les dangers possibles grâce à leur formation professionnelle et leurs connaissances des normes et spécifications à appliquer.

Les personnes formées
Les personnes formées ont été instruites par le gérant des tâches qui leur sont attribuées ainsi que des dangers possibles en cas de manœuvre inappropriée.

2.4 Protections individuelles

Pour chaque travail, vous avez besoin de protections corporelles spécifiques.
Avant de commencer à travailler, assurez-vous que ces moyens de protections sont disponibles sur votre lieu de travail.
Les protections individuelles recommandées sont :

Casque
Le casque protège la tête en cas de chute d'objets et de collisions avec des objets fixes.

Gants de protection
Les gants protègent les mains des bords tranchants, des frottements, évitent les coupures et les blessures graves.

Chaussures de sécurité
Les chaussures de sécurité protègent les pieds de blessures dues à la chute d'objets, et empêchent de glisser sur les surfaces lisses.

Vêtements de travail
Les vêtements de travail sont des vêtements près du corps, avec une faible résistance à la traction.

Copyrighted document - All rights reserved by FBC

2.5 Consignes de sécurité générales

- Les opérations d'installation, de réglage, d'entretien et d'inspection doivent être effectuées sur un appareil qui n'est pas en service, et par du personnel qualifié.
- Pour des raisons évidentes de sécurité, toute modification ou transformation de l'appareil est interdite.
- La capacité maximale de l'appareil ne peut jamais être dépassée.
- Il est strictement interdit de rester sous une charge en suspension, car des pièces peuvent tomber.
- Le transport et le levage de personnes avec l'appareil sont strictement interdits.
- Vérifiez que les points de suspension peuvent supporter la charge.
- Une pince de levage usée, endommagée, pliée ou transformée doit être mise hors service.
- La pince de levage ne peut être utilisée que pour des poutres disponibles dans le commerce et dans la plage de largeur spécifiée.
- La pince de levage ne peut pas être montée sur un chariot.
- Ne levez que des charges plus petites ou égales à la capacité de la pince de levage.
- Si vous fixez une charge à deux pinces de levage en même temps, la capacité de charge de chaque pince doit être plus grande ou égale à la charge.
- N'utilisez pas la pince comme grappin ou comme tampon.
- Ne levez pas une charge qui n'est pas bien équilibrée.
- N'ouvrez pas la pince quand elle est en charge.
- Positionnez les pinces verticalement au-dessus du centre de gravité de la charge. Ne tirez jamais la charge latéralement avec un palan attaché.
- N'utilisez pas de raccord non autorisé entre la charge et la pince.
- Le processus de levage et le déplacement de la charge ne peuvent commencer que quand vous êtes sûr que la charge est correctement accrochée et que personne ne se trouve dans la zone de danger.
- N'utilisez jamais la pince pour des opérations de soudage.
- N'utilisez jamais la pince pour des charges ayant subi un choc.
- Ne laissez jamais une charge en suspension sans surveillance.
- Ne levez jamais une poutre si elle n'est pas bien serrée dans les mâchoires de la pince.

2.6 Consignes de sécurité pour l'opérateur

- Évitez toute opération pouvant affecter la sécurité de la pince de levage.
- Assurez-vous qu'aucune personne non qualifiée ne travaille avec la pince de levage.
- Au moins une fois avant chaque utilisation (une fois par jour), effectuez un contrôle visuel pour détecter d'éventuelles anomalies pouvant affecter la sécurité. La pince de levage ne peut être utilisée que si elle se trouve en bon état.
- Portez toujours les protections individuelles recommandées.
- Ne démontez jamais et ne mettez jamais hors service les dispositifs de sécurité. Cela pourrait entraîner des risques d'accidents mortels.
- Si un dispositif de sécurité doit être démonté pour des opérations d'entretien ou de réparation, il doit être réinstallé avant la remise en service de l'appareil.

Copyrighted document. All rights reserved by FBC

2.7 Indications de sécurité sur l'appareil

Sur la pince de levage, vous trouverez différents panneaux de sécurité, qui doivent être respectés à tout moment.
Les signaux d'avertissement ne peuvent en aucun cas être enlevés de l'appareil. Si un signal d'avertissement n'est pas lisible au premier coup d'oeil ou s'il en manque un, l'appareil doit être mis immédiatement hors service jusqu'à ce que le panneau ait été remplacé.
Les symboles suivants sont apposés sur la pince de levage :

Fig. 1 : Panneaux de sécurité sur l'appareil

3 Utilisation conventionnelle

La pince à poutre est destinée exclusivement à créer un point d'ancrage fixe et sûr sur des poutres en T ou profilés similaires - de manière temporaire ou permanente.
Elle est destinée à la suspension de poulies, de palans ou autres dispositifs de levage de la capacité de charge respective.
Une utilisation conventionnelle suppose également le respect de toutes les instructions de ce manuel d'utilisation. Toute autre utilisation de l'appareil est considérée comme non conventionnelle. Le transport de personnes est strictement interdit.
La société Stuermer Maschinen GmbH décline toute responsabilité en cas de transformations constructives ou techniques de l'appareil.
La garantie est annulée en cas de dommages dus à une utilisation non conventionnelle de l'appareil.

3.1 Utilisation non conventionnelle prévisible

Si l'appareil est utilisé conformément au champ d'application, il n'existe pas d'utilisation non conventionnelle prévisible, qui pourrait entraîner des situations dangereuses ou des blessures.

3.2 Risques résiduels

Même si toutes les consignes de sécurité sont respectées et si l'appareil est utilisé de manière conforme, il existe des risques résiduels. Toutes les personnes travaillant avec l'appareil doivent être conscients de ces risques et suivre les instructions visant à éviter les accidents.
Pendant l'utilisation, il y a un risque d'écrasement pour les membres supérieurs et inférieurs.

Copyrighted document - All rights reserved by FBC

4 Données techniques

Modèle		TK 1	TK 2	TK 3	TK 5
Capacité de charge [kg]		1000	2000	3000	5000
Plage d'ouverture [mm]		75 - 220		80 - 320	
Dimensions [mm]	A	260	260	354	354
	B minimum	180	180	235	235
	B maximum	360	360	490	490
	C	64	74	103	110
	D	5	6	8	10
	E	215	215	260	260
	F minimum	102	102	140	140
	F maximum	155	155	225	225
	G	25	25	45	45
	H	22	22	24	28
Poids net [kg]		3,8	4,6	9	11

Dimensions

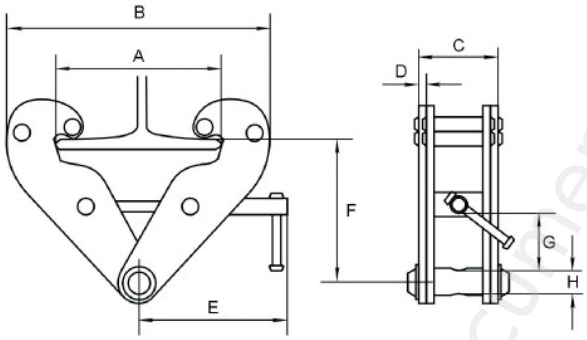

Fig. 2 : Dimensions

Copyrighted document - All rights reserved by FBC

4.1 Plaque signalétique

Fig. 3 : Plaque signalétique TK1

5 Transport, emballage, stockage

5.1 Transport

Immédiatement après la livraison, contrôlez s'il y a eu des dommages pendant le transport. Si vous constatez un défaut, prenez contact immédiatement avec votre revendeur.

ATTENTION !
L'appareil doit être protégé de l'humidité.

5.2 Emballage

Tous les matériaux et auxiliaires d'emballages utilisés sur la machine sont recyclable et doivent systématiquement être dirigés vers un point de collecte.
Les composants de l'emballage en carton peuvent être remis à une collecte de vieux papier.
Les films sont en polyéthylène (PE) ou les rembourrages en polystyrène (PS). Une fois qu'ils ont été traités, ces matériaux peuvent être réutilisés dans la mesure où ils ont été remis à une collecte où à une entreprise d'évacuation compétente.
Ne remettez les matériaux d'emballage qu'à l'état trié afin qu'ils puissent être directement revalorisés.

5.3 Stockage

Graissez la pince de levage et rangez-la dans un endroit sec et à l'abri du gel.

Copyrighted document - All rights reserved by FBC

6 Description de l'appareil

Représentation
Les illustrations dans ce manuel peuvent différer du produit réel.

1. Mâchoire de serrage
2. Boulon d'axe
3. Boulon de support
4. Tige filetée
5. Poignée
6. Adaptateur

Contenu de la livraison
- 1 pince à poutre
- Manuel d'utilisation

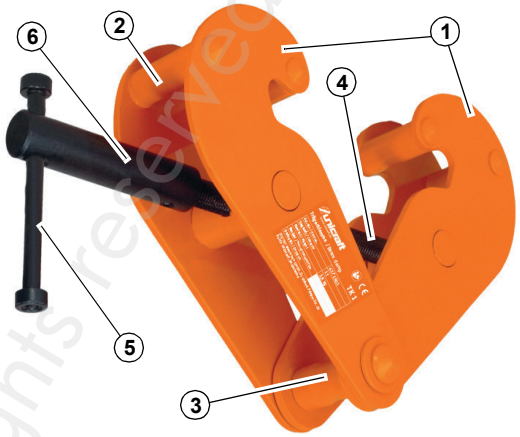

Fig. 4 Description de l'appareil

7 Utilisation

Portez un casque !

Portez des gants !

Portez des chaussures de sécurité !

ATTENTION !
Risque d'écrasement !
En cas d'utilisation incorrecte, il existe un risque de blessure aux doigts et aux mains.

1. Ouvrez les mâchoires de serrage en tournant légèrement la tige filetée avec la poignée dans le sens inverse des aiguilles d'une montre.
2. Enfilez la poutre dans la pince, à la position souhaitée.
3. Fermez les mâchoires de serrage en tournant la tige filetée avec la poignée dans le sens des aiguilles d'une montre. Serrez à la main.
4. Testez ! Les mâchoires de serrage doivent entourer entièrement le rebord de la poutre (voir figure 5).
5. La charge ne peut être accrochée que dans le boulon de support. Fixez le palan ou la charge de manière à ce que l'élingue (par exemple le crochet, l'œillet) soit centrée sur le boulon de support.

ATTENTION !
En cas d'utilisation stationnaire prolongée, vérifiez régulièrement si la pince à poutre est bien fixée.

Copyrighted document - All rights reserved by FBC

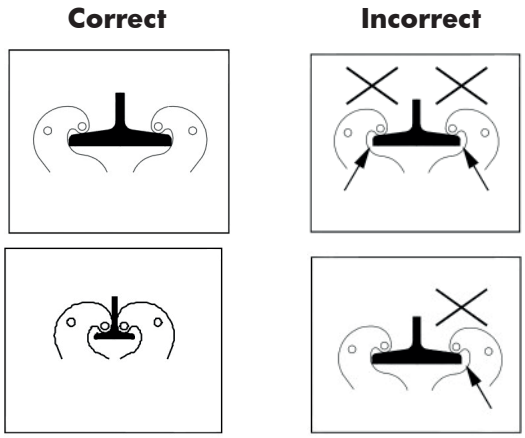

Fig. 5 : Positionnement

8 Nettoyage, entretien et réparations

8.1 Nettoyage

La pince de levage à levier doit toujours être propre.

Portez des gants !

ATTENTION !
N'utilisez jamais de détergents agressifs, qui pourraient endommager, voire détruire l'appareil.

Toutes les surfaces doivent être nettoyées avec un chiffon humide et un peu de détergent neutre.
Éliminez l'excédent de graisse ou d'huile avec une chiffon sec et non pelucheux.

8.2 Entretien et réparations

ATTENTION !
L'entretien et les réparations doivent être effectués par du personnel qualifié.

Si l'appareil ne fonctionne pas correctement, contactez un technicien ou le service technique de votre revendeur.

Schéma d'entretien
Si une usure accrue est détectée lors de contrôles réguliers, raccourcissez les intervalles conseillés entre les entretiens en fonction des signes d'usure réels. Si vous avez des questions concernant l'entretien et les intervalles, prenez contact avec le service technique de votre revendeur.

Copyrighted document - All rights reserved by FBC

Contrôle visuel et entretien

Intervalles	Travaux d'entretien
Avant chaque utilisation (par l'opérateur)	Contrôle visuel pour détecter d'éventuels problèmes : dommages, usure, déformation, étirement, fissures ou corrosion
a) 1 fois par an b) 2 fois par an (en cas d'utilisation plus intensive)	Contrôle visuel par une personne qualifiée
Après chaque utilisation	Nettoyer soigneusement et graisser l'appareil

9 Contrôle de la pince à poutre

Pièce	Type de contrôle	Critère de mise hors service	Solution
Mâchoires	Visuel	Déformation ou fissure visible	Remplacer la pince par une nouvelle
Boulon de support	Visuel	Déformation visible, usure > 10%	Remplacer la pince par une nouvelle
Plaque signalétique	Visuel	Capacité de charge non lisible	Remplacer la plaque signalétique
Tige filetée	Mécanique	La tige filetée est grippée	Nettoyer et graisser

ATTENTION !
Utilisez uniquement des pièces détachées originales.

10 Élimination et recyclage de l'appareil usagé

Dans votre intérêt et celui de l'environnement, veillez à ce que tous les composants de l'appareil ne soient évacués que de la manière et par les voies prévues et autorisées.

10.1 Mise hors service

Les appareils dont vous ne souhaitez plus vous servir doivent être immédiatement mis hors service dans les règles de l'art pour éviter toute utilisation abusive ultérieure et pour exclure tout risque pour les personnes et l'environnement.

- Retirez de l'appareil tous les agents d'exploitation constituant un risque pour l'environnement.
- Le cas échéant, démontez la machine en sous-groupes et composants maniables et utilisables.
- Dirigez les composants de la machine et les agents d'exploitation vers les voies d'évacuation prévues.

Copyrighted document. All rights reserved by FBC

11 Pièces détachées

ATTENTION !
Risque de blessure en cas d'utilisation de pièces non adaptées !
L'utilisation de pièces détachées défectueuses ou inadaptées est dangereuse pour l'utilisateur et peut provoquer des dégâts à la machine.
- Utilisez uniquement des pièces détachées d'origine recommandées par le fabricant.
- En cas de doute, prenez contact avec votre revendeur.

11.1 Commande de pièces détachées

Les pièces détachées peuvent être commandées auprès du fabricant ou chez votre revendeur.
Lors de chaque commande, les données suivantes doivent être mentionnées:
- Type de l'appareil
- Numéro d'article
- Numéro de position sur le dessin
- Année de construction de la machine
- Nombre de pièces
- Type d'envoi souhaité (poste, fret, bateau, avion, express)
- Adresse de livraison

Les commandes ne mentionnant pas ces données ne peuvent pas être prises en compte. Si le type d'envoi n'est pas mentionné, celui-ci se fait à la convenance du fournisseur. Le type d'appareil, le numéro d'article et l'année de fabrication se trouvent sur la plaque signalétique de la machine.

Exemple :
Vous devez commander une tige filetée pour la pince à poutre TK1. La tige filetée porte le numéro 7 sur la vue éclatée 1. Lors de la commande de pièce, vous pouvez joindre une copie de la vue éclatée et entourer la pièce et le numéro.
Identification de la pièce :
Type d'appareil : **Pince à poutre TK1**
Numéro d'article : **6171901**
Numéro de la vue éclatée : **1**
Numéro de la pièce : **7**

Copyrighted document. All rights reserved by FBC

11.2 Dessins des pièces détachées

Les dessins qui suivent facilitent l'identification des pièces détachées à commander. Joignez éventuellement une copie du dessin à votre commande, en entourant le numéro de la pièce concernée.

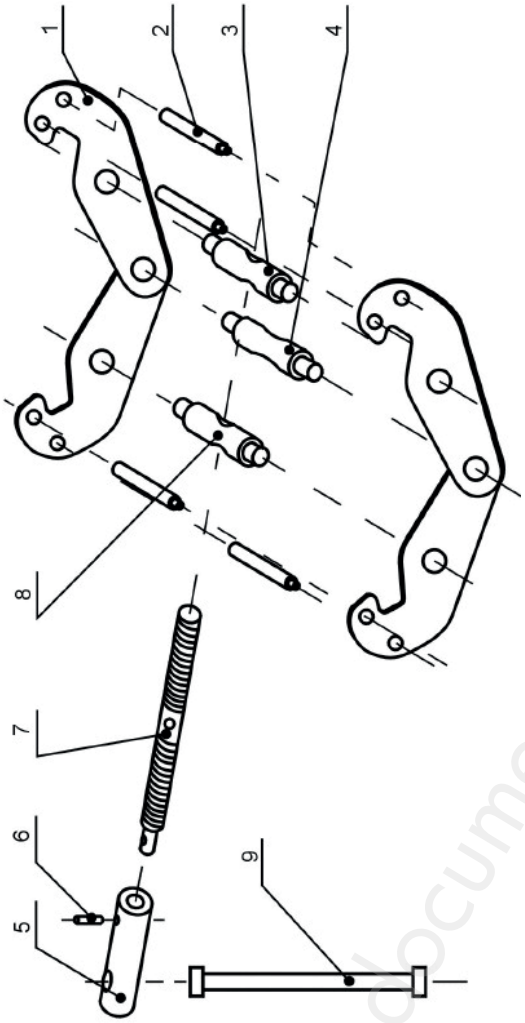

Fig. 6 Dessin des pièces détachées

Pos.	Description	Pos.	Description
1	Plaque latérale	6	Vis Allen
2	Boulon	7	Tige filetée
3	Boulon d'axe (gauche)	8	Boulon d'axe (droite)
4	Boulon de support	9	Tige de levage
5	Adaptateur		

Copyrighted document - All rights reserved by FBC

12 Déclaration de conformité CE

D'après la Directive Machine 2006/42/CE Annexe ll 1.A

Le fabricant/ distributeur: Stürmer Maschinen GmbH
Dr Robert Pfleger Strasse, 26
D 96103 Hallstadt

Déclare par la présente que le produit suivant :

Groupe de produit : Unicraft - Équipements d'ateliers

Nom du produit : Pince de levage à levier

Modèle : TK 1 - TK 2 - TK 3 - TK 5

Numéro de série : _____

Année de fabrication : 20_____

Est conforme à toutes les prescriptions applicables de la directive citée plus haut, ainsi qu'à celles des directives citées ci-dessous, y compris les modifications en vigueur au moment de la déclaration.

Les normes harmonisées suivantes ont été appliquées :

DIN EN ISO 12100:2010 - Sécurité des machines - Principes généraux de conception - Évaluation des risques et réduction des risques

Responsable de la documentation:
Département technique - Dr.-Robert-Pfleger-Str. 26 D - 96103 Hallstadt

Hallstadt, 09/12/2016

Kilian Stürmer, directeur

Copyrighted document. All rights reserved by FBC