M1.1,03.DKS502.FR 27092016

holzstar®
Holzbearbeitungsmaschinen

Manuel d'utilisation

Scie à chantourner

DKS 502 VARIO

VYNCKIER.BIZ
THE PROFESSIONAL
THE WORKPLACE

Vous pouvez télécharger tous nos modes d'emploi sur www.vynckier.biz

Table des matières

1 Introduction ... 3
1.1 Garantie limitée ... 3
2 Sécurité ... 4
2.1 Symboles utilisés ... 4
2.2 Responsabilité de l'exploitant ... 4
2.4 Protections individuelles ... 6
2.5 Marquage de sécurité sur la machine ... 6
2.6 Dispositifs de sécurité ... 7
3 Utilisation conventionnelle ... 7
4 Données techniques ... 8
4.1 Tableau ... 8
4.2 Plaque signalétique ... 9
5 Transport, emballage et stockage ... 9
5.1 Transport ... 9
5.2 Emballage ... 9
5.3 Stockage ... 9
6 Description de la machine ... 10
6.1 Machine ... 10
6.2 Contenu de la livraison ... 10
6.3 Accessoires disponibles en option ... 11
7 Installation et branchement ... 11
7.1 Exigences pour le lieu d'installation ... 11
7.2 Installation de la scie ... 11
7.3 Branchement électrique ... 15
8 Utilisation ... 15
8.1 Processus de sciage ... 16
8.2 Réaliser des coupes internes ... 17
9 Nettoyage, entretien et réparation ... 17
9.1 Entretien à la fin du travail ... 17
9.2 Entretien et réparation ... 18
10 Résolution des pannes ... 18
11 Élimination et recyclage d'un appareil usagé ... 19
12 Pièces détachées ... 20
12.1 Commande de pièces détachées ... 20
12.2 Vue éclatée DKS 502 Vario ... 21
13 Schéma électrique ... 22
14 Déclaration de conformité CE ... 23

1 Introduction

Merci d'avoir acheté un produit Holzstar.

Avant la mise en service, veuillez lire attentivement ce mode d'emploi et vous familiariser avec la machine. Assurez-vous également que toute personne amenée à utiliser la machine aura au préalable lu et compris ce mode d'emploi. Gardez ce document toujours à proximité de la machine.

INFORMATION
Ce manuel contient des données concernant une installation sûre et adéquate, ainsi que l'utilisation et l'entretien de la machine. Le respect des consignes est indispensable pour assurer la sécurité des personnes et de la machine, et assure une gestion plus économique et une plus longue durée de vie de la machine.
Dans le chapitre consacré à l'entretien, nous détaillons les travaux d'entretien et les tests à effectuer régulièrement par l'utilisateur.
Les illustrations et informations existantes dans ce manuel peuvent parfois légèrement varier par rapport à votre machine. Le fabricant s'efforce constamment d'améliorer et de renouveler ses produits, c'est pourquoi des modifications visuelles et techniques peuvent apparaître, sans que celles-ci donnent lieu à un préavis. Nous nous réservons le droit à l'erreur et aux modifications.

S'il vous reste des questions après la lecture de ce manuel, veuillez prendre contact avec votre revendeur:

VYNCKIER sa
Avenue Patrick Wagnon 7
7700 B-Mouscron

1.1 Garantie limitée

Toutes les données et instructions de ce manuel ont été élaborées selon les normes et prescriptions en vigueur, l'état de la technique, ainsi que nos connaissances et notre longue expérience en la matière.
Nous déclinons toute responsabilité en cas de dommages dus aux raisons suivantes :

- Non-respect des instructions du manuel d'utilisation,
- Utilisation non conventionnelle de la machine,
- Utilisation de la machine par du personnel non qualifié,
- Transformations non autorisées sur la machine,
- Modifications techniques,
- Utilisation de pièces détachées non conformes.

Le produit que vous avez reçu peut différer légèrement des illustrations dans ce manuel, en raison de la présence d'options commandées, ou de modifications dues à une évolution technique récente.
Dans les obligations contractuelles, les conditions générales de production et les conditions de livraison du producteur, ainsi que les réglementations légales en vigueur à la date de conclusion du contrat sont valables.

2 Sécurité

Ce chapitre donne un aperçu des règles de sécurité pour la protection des personnes et pour une utilisation sans problèmes de la machine. Dans chaque chapitre, vous trouverez des consignes de sécurité spécifiques à chaque opération.

2.1 Symboles utilisés

Consignes de sécurité

Dans ce manuel, les dangers éventuels et indications spécifiques sont indiqués au moyen de symboles:

AVERTISSEMENT : Danger immédiat pouvant provoquer des blessures graves, voire mortelles.

ATTENTION : Danger possible pouvant provoquer de légères blessures, ou des dommages à la machine ou à l'environnement.

INFORMATION : Conseils et recommandations pour un travail plus efficace et sans problèmes.

2.2 Responsabilité de l'exploitant

L'exploitant

L'exploitant est la personne qui utilise elle-même la scie circulaire à des fins commerciales ou économique ou la fait utiliser par un tiers, et qui a la responsabilité légale du produit en matière de protection de l'utilisateur, du personnel ou des tiers pendant l'utilisation.

Obligations de l'exploitant

Lorsque la scie circulaire sur table est utilisée dans le secteur commercial, l'utilisateur est soumis aux obligations légales en matière de sécurité du travail. C'est pourquoi les consignes de sécurité dans ce manuel et les indications concernant la sécurité, la prévention des accidents et la protection de l'environnement doivent être respectées. En particulier, les règles suivantes sont d'application :

- L'exploitant doit s'informer sur les réglementations en vigueur en matière de santé et de sécurité et identifier les risque supplémentaires découlant des conditions de travail particulières sur le lieu d'utilisation de la scie circulaire à table. Celles-ci doivent être décrites dans un manuel d'utilisation.
- Pendant toute la durée de vie de la scie circulaire, l'utilisateur doit vérifier que le mode d'emploi qu'il a fourni est conforme à l'état actuel des règles et règlements et l'adapter si nécessaire.
- L'exploitant doit préciser clairement et sans ambiguïté les responsabilités en matière d'installation, d'utilisation, de dépannage, d'entretien et de nettoyage.
- L'exploitant doit veiller à ce que toute personne qui manipule la scie circulaire a lu et compris les instructions. De plus, il doit informer régulièrement le personnel sur les dangers.
- L'exploitant doit mettre les équipement de protection à disposition du personnel et vérifier que les travailleurs les utilisent correctement.

De plus, l'utilisateur est responsable du fait que la scie circulaire doit toujours être dans un état technique impeccable. C'est pourquoi les règles suivantes sont d'application :

- L'utilisateur doit veiller à ce que les intervalles d'entretien mentionnés dans ce manuel sont respectés.
- L'utilisateur doit régulièrement faire contrôler que les dispositifs de sécurité sont complets et fonctionnent correctement.

2.3 Qualification du personnel

Les différentes tâches décrites dans ce manuel imposent des exigences différentes aux qualifications des personnes responsables de ces tâches.

AVERTISSEMENT !
Danger en cas de qualification insuffisante du personnel !
Des personnes non suffisamment qualifiées ne peuvent pas évaluer les risques liés à l'utilisation de la machine et peuvent s'exposer, ainsi que d'autres personnes, à des risques de blessures graves voire mortelles.

- Tous les travaux doivent être effectués par du personnel qualifié.
- Tenez les personnes non autorisées éloignées de la zone de travail.

Seules les personnes dont on peut s'attendre à ce qu'elles exécutent les travaux de manière fiable sont autorisées à les effectuer. Les personnes dont la réactivité est influencée par la drogue, l'alcool ou les médicaments ne sont pas autorisées à utiliser la machine.
Le présent mode d'emploi se réfère aux qualifications des personnes pour les tâches suivantes :

Utilisateur/Opérateur
L'utilisateur/l'opérateur est formé par l'exploitant aux tâches qui lui sont assignées et aux dangers possibles en cas de comportement incorrect. Les tâches qui vont au-delà du fonctionnement normal ne peuvent être exécutées par l'opérateur que si cela est indiqué dans ce manuel et si l'exploitant lui a explicitement confié cette tâche.

Personnel compétent
Le personnel compétent, grâce à sa formation professionnelle, ses connaissances et son expérience, ainsi que sa connaissance des normes et réglementations en vigueur, est en mesure d'effectuer le travail qui lui est confié et de reconnaître et d'éviter les dangers éventuels de manière indépendante.

Fabricant
Certains travaux ne doivent être effectués que par du personnel qualifié du fabricant. Aucun autre membre du personnel n'est autorisé à effectuer ce travail. Pour effectuer les travaux, vous pouvez contacter notre service technique.

2.4 Protections individuelles

Les protections individuelles servent à assurer la sécurité et la santé du personnel pendant les travaux sur et avec la machine. Le personnel doit porter les protections individuelles recommandées pour chaque travail spécifique.
Les protections individuelles recommandées sont les suivantes :

Casque et protections auditives
Les protections auditives protègent les oreilles contre les dommages auditifs causés par le bruit. Le casque industriel protège la tête des objets qui tombent et des collisions avec des objets fixes.

Lunettes de sécurité
Les lunettes de sécurité protègent des projections de pièces et des éclaboussures.

Gants de protection
Les gants protègent les mains des bords tranchants, ainsi que des frottements, des écorchures ou de blessures plus graves.

Protection respiratoire
La protection respiratoire protège les voies respiratoires et les poumons en cas d'inhalation de particules de poussières.

Chaussures de sécurité
Les chaussures de sécurité protègent les pieds de blessures en cas de chute d'objets, et empêchent de déraper sur un sol glissant.

Vêtements de travail
Les vêtements de travail sont des vêtements près du corps et avec une faible résistance à la traction.

2.5 Marquage de sécurité sur la machine

Des panneaux avec des indications de sécurité sont apposés sur la machine (fig. 1). Ces consignes de sécurité doivent toujours être respectées :

Fig. 1 Instructions de sécurité :
1. Avertissement de dangers
2. Tension électrique dangereuse
3. Risque d'écrasement pour les membres supérieurs
4. Consignes de sécurité : Consultez le mode d'emploi / Portez des lunettes de sécurité / Portez des vêtements de travail / Portez des gants / Retirez la fiche de la prise de courant

Des panneaux de sécurité abîmés ou manquant sur la scie peuvent conduire à de fausses manœuvres et provoquer des dégâts corporels ou matériels. Les panneaux de sécurité fixés sur la machine ne peuvent en aucun cas être enlevés. Des panneaux abîmés doivent être immédiatement remplacés.

2.6 Dispositifs de sécurité

Interrupteur de sécurité
La machine est équipée d'un interrupteur de sécurité, qui empêche un redémarrage après une panne de courant.

3 Utilisation conventionnelle

La scie à chantourner DKS 502 Vario est conçue pour le sciage de bois et de matériaux à base de bois, de plastiques et de métaux non ferreux. La scie peut couper dans du bois tendre d'une épaisseur maximale de 50 mm, dans du plastique d'une épaisseur maximale de 30 mm et dans des métaux non ferreux d'une épaisseur maximale de 10 mm. De plus, la machine peut facilement être utilisée pour scie du plexiglas, du PRV, de la mousse, du caoutchouc, du cuir et du liège. Les pièces rondes doivent être fixées dans des supports spéciaux pour être coupées. Utilisez uniquement des lames de scie conçues pour la machine. L'utilisation d'autres types de lames est interdite. Une utilisation conventionnelle de la machine suppose également de respecter toutes les instructions du mode d'emploi. Toute autre utilisation de la machine est considérée comme impropre.

ATTENTION !
Le travail de certains types de bois ou de matériaux à base de bois peuvent produite des poussières nocives. Utilisez votre machine dans un endroit bien ventilé et utilisez de préférence un système d'aspiration.

AVERTISSEMENT !
Danger en cas d'utilisation impropre de la machine !
Une utilisation non conventionnelle de la machine peut conduire à des situations dangereuses.
Ne sciez jamais plusieurs pièces superposées.
La garantie du fabricant est annulée en cas de modifications constructives ou techniques de la machine.
Le fabricant décline toute responsabilité en cas de dommages dus à une utilisation impropre de la machine.

Stürmer Maschinen GmbH n'est pas responsable des modifications conceptuelles et techniques de la machine. Toute réclamation pour des dommages dus à une utilisation impropre de la machine est exclue.

4 Données techniques

4.1 Tableau

Modèle	DKS 502 Vario
Puissance moteur 230 V / 50 Hz	120 W
Vitesse à vide (nombre de frappes)	400-1600 min^{-1}
Course verticale	21 mm
Mode de fonctionnement	S2 5 min
Degré de protection	IP 20
Encombrement	410 x 245 mm
Dimensions de la table	410 x 253 mm
Inclinaison de la table	0° à 45° vers la gauche
Longueur de la lame de scie	133 mm
Col de cygne	406 mm
Hauteur de coupe maximale à 90°	50 mm
Hauteur de coupe maximale à 45°	27 mm
∅ Raccord d'aspiration	35 mm
Poids	12 kg
Niveau de pression acoustique L_{pA} en charge	82,6 dB
Niveau de pression acoustique L_{pA} à vide	62,3 dB

Cycle de travail :
Le cycle de travail de S2 5 min (fonctionnement instantané) indique que le moteur d'une puissance nominale de 120 watts ne peut être chargé en permanence que pendant le temps indiqué sur la plaque signalétique (5 min). Sinon, le moteur chaufferait d'une façon inacceptable. Pendant la pause, le moteur refroidit jusqu'à sa température initiale.

Bruits et vibrations :

Portez des protections auditives !

Le bruit peut provoquer des pertes d'audition.
Limitez les bruits et les vibrations au minimum !

- N'utilisez que des appareils en bon état.
- Nettoyez et entretenez régulièrement vos appareils.
- Adaptez le mode de commande à l'appareil.
- Ne surchargez pas l'appareil.
- Si nécessaire, faites contrôler l'appareil.
- Éteignez l'appareil lorsqu'il n'est pas utilisé.

4.2 Plaque signalétique

Fig. 2 Plaque signalétique DKS 502 Vario

5 Transport, emballage et stockage

5.1 Transport

Dès la livraison, contrôlez si la machine n'a pas subi de dégâts pendant le transport, si toutes les pièces sont présentes, et si aucune vis n'est desserrée. Comparez le contenu de l'emballage avec le bon de livraison. Si quelque chose manque ou est endommagé, signalez-le immédiatement au transporteur. Les plaintes tardives ne sont pas prises en compte.

5.2 Emballage

Tous les matériaux d'emballage et accessoires sont recyclables et doivent être rapportés dans un centre de tri.
Le bois de l'emballage doit être rapporté dans une entreprise spécialisée pour son élimination ou son recyclage.
Les cartons doivent être donnés lors de la collecte des papiers et cartons usagés.
Les feuilles et accessoires sont en polyéthylène (PE) ou en polystyrène (PS). Ces matériaux peuvent être réutilisés après traitement, si vous les apportez dans une entreprise de traitement des déchets.
Triez les emballages pour leur recyclage.

5.3 Stockage

La machine doit être soigneusement nettoyée et rangée dans un endroit sec, propre et à l'abri du gel. Couvrez la machine avec une bâche.

6 Description de la machine

6.1 Machine

Les illustrations dans ce mode d'emploi servent à la bonne compréhension des explications, et peuvent différer du produit réel.

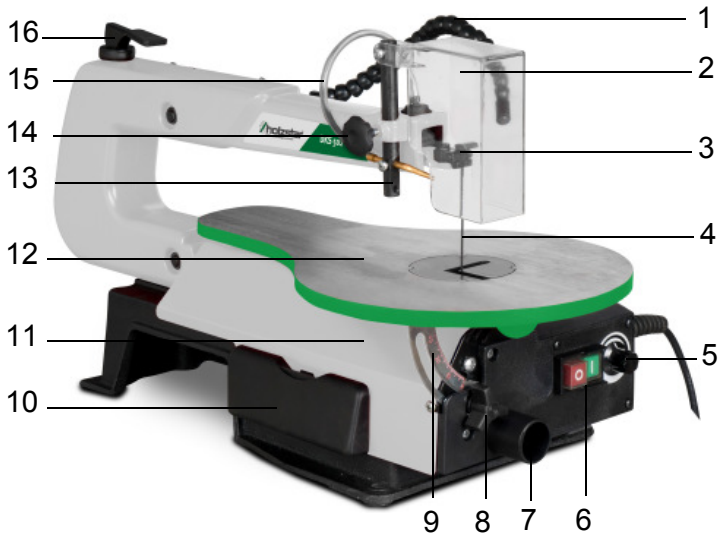

Fig. 3 Scie à chantourner DKS 502 Vario

1. Éclairage
2. Protection de la lame
3. Support de lame supérieur
4. Lame de scie
5. Régulateur de vitesse
6. Interrupteur Marche et Arrêt (ON/OFF)
7. Raccord d'aspiration
8. Vis de fixation pour l'angle d'inclinaison de la table
9. Échelle graduée pour l'angle d'inclinaison de la table
10. Espace de rangement pour les lames de scie
11. Capot de protection
12. Table de sciage
13. Dispositif de maintien de la pièce à usiner
14. Vis de fixation pour le dispositif de maintien de la pièce
15. Système de soufflage
16. Levier de serrage

6.2 Contenu de la livraison

- Scie à chantourner
- Lame de scie
- Protection de la lame
- Système de soufflage
- Éclairage de la surface de coupe

La machine permet d'utiliser différentes sortes de lames de scie. L'épaisseur de la lame et le nombre de dents par pouce (pas de lame) dépendent du rayon de coupe. Plus le rayon de coupe est petit, plus la lame doit être étroite et le nombre de frappes réduit.

Valeurs recommandées dents/pouce :
- Environ 10 dents par pouce de 6 mm à environ 50 mm
- Environ 18 dents par pouce pour travaux fins, bois jusqu'à environ 6 mm
- Environ 25 dents par pouce plastique, PRV, métaux non ferreux, plexiglas

Choix de la vitesse :
Plus le matériau est dur, plus le nombre de frappes doit être faible.
- 400-600 frappes/min : Pour petits rayons dans des matériaux fins de 0,25 mm à 0,3 mm
- 600-1200 frappes/min : Pour le bois et le plastique et les coupes extrêmement fines dans une épaisseur de 0,25 mm à 1,3 mm
- 1200-1600 frappes/min : Pour le bois dur et tendre de 0,5 à 5,0 mm d'épaisseur. Également pour le plastique, le papier, l'aluminium, la mousse de polystyrène, le caoutchouc, le cuir et le liège.

6.3 Accessoires disponibles en option

Nous vous conseillons d'utiliser uniquement les accessoires Holzstar originaux de haute qualité. Un fonctionnement parfait et des résultats optimaux ne peuvent être garantis que par l'utilisation d'accessoires originaux.

- Lame de scie 2,8 mm / 18 dents/pouce pour le bois
- Lame de scie 6,0 mm / 15 dents/pouce pour le bois
- Lame de scie 6,0 mm / 30 dents/pouce pour le metal

7 Installation et branchement

7.1 Exigences pour le lieu d'installation

Sortez la scie à chantourner de l'emballage et enlevez toutes les feuilles de protection. Installez la machine dans un endroit sec. L'humidité relative ne peut pas excéder 60% et la température ambiante doit se situer entre 0 °C et 40 °C.
Le lieu d'installation et d'utilisation doit être sec et bien ventilé.

7.2 Installation de la scie

ATTENTION !
Afin de réduire le niveau sonore, vous pouvez placer une plaque de caoutchouc entre l'établi et la machine. Ceci diminuera sensiblement les vibrations et le bruit.

ATTENTION !
Risque de blessure en cas de machine instable !
Contrôlez la stabilité de la machine après son installation sur un surface stable.

ATTENTION !
Ne serrez pas trop fort les vis de fixation dans le support, pour éviter de déformer la plaque de support.

Portez des gants !

Portez des vêtements de travail !

Portez des chaussures de sécurité !

La scie à chantourner est livrée en grande partie déjà montée. Seuls quelques pièces doivent être installées. Pour l'installation de la scie, un établi en bois massif est le mieux adapté. La scie n'est pas livrée avec une plaque de caoutchouc. Une telle base est recommandée pour réduire autant que possible les vibrations et le bruit émis par la machine.
Pour le montage de la scie sur un établi, vous avez besoin de quelques outils et accessoires, qui ne sont pas fournis avec la machine :

- 4 vis Allen M8
- 4 joints plats Ø 8 mm
- 4 rondelles Ø 8 mm
- 8 écrous Allen M8
- Une plaque de mousse de caoutchouc tendre de 450 x 250 x 13 mm

Suivez les étapes suivantes pour préparer la machine pour son utilisation :

1. Après déballage, posez la machine à l'endroit où vous souhaitez l'installer.
2. Vissez la plaque de support de la machine sur le plan de travail par les trous prévus à cet effet.

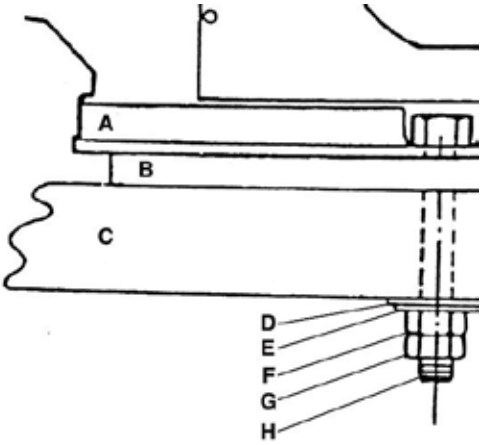

A. Plaque de base de la scie
B. Plaque de caoutchouc mousse
C. Table de travail
D. Joint plat
E. Rondelle
F. Écrou Allen
G. Contre-écrou
H. Vis Allen

Fig. 4 Montage sur un établi

Montez le carter de protection de la lame et le dispositif de maintien de la pièce à usiner :

ATTENTION !
Pour tous les travaux d'entretien et d'équipement, la machine doit être débranchée de l'alimentation électrique.

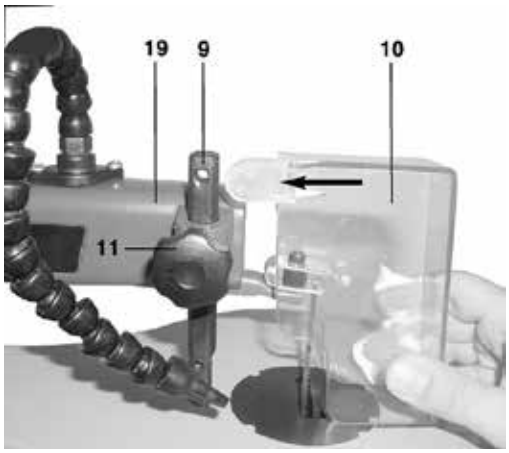

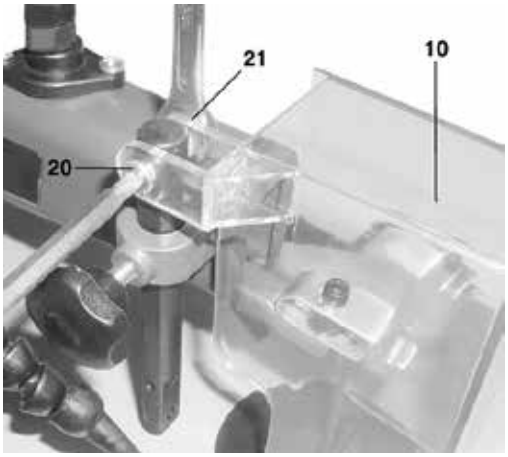

Fig. 5 + 6 Montage du carter de protection de la lame

1. Insérez le dispositif de maintien de la pièce (9) dans le bras (19) et fixez avec la vis de fixation (11).
2. Glissez le carter de protection de la lame (10) sur le dispositif de maintien de la pièce (9).
3. Insérez la vis (20) dans le trou du dispositif de maintien de la pièce (9) et du carter de protection de la lame (10), et fixez-les en serrant l'écrou (21).
4. Le carter de protection de la lame avec le dispositif de maintien de la pièce peut être fixé à différentes hauteurs au moyen de la vis de fixation (11).
5. Fixez le tuyau du système de soufflage à la pièce de raccord sur le dessus de la scie.

Remplacer la lame de scie :

1. Rabattez le levier de serrage (16, fig. 3) vers le haut, pour détendre la lame de scie (4).
2. Dévissez le capot de protection à gauche (4, fig. 7).
3. Rabattez le carter de protection de la lame vers le haut.
4. Desserrez les vis des supports de lame supérieur et inférieur (fig. 8). Enlevez d'abord la lame du support

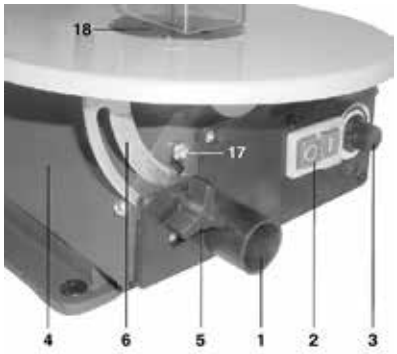

Fig. 7 Ouvrez le capot de protection

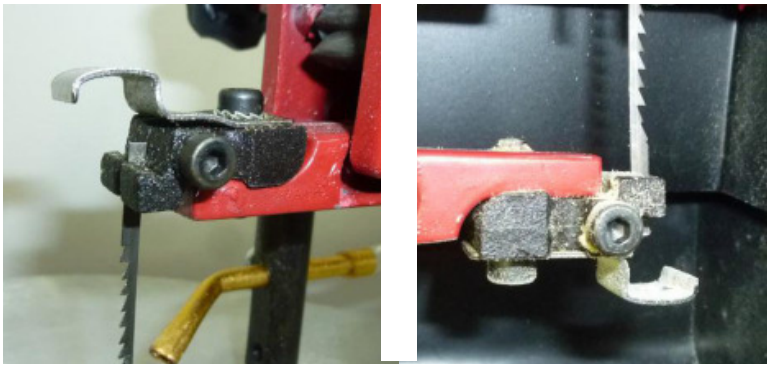

Fig. 8 Dégagez la lame de scie

supérieur en poussant le bras pendulaire supérieur vers le bas, et enlevez ensuite la lame du support inférieur.
5. Tirez la lame vers le haut par l'insert de table (18, fig. 7).
6. Placez la nouvelle lame en effectuant ces étapes en sens inverse.

ATTENTION !
Insérez la lame de scie de telle manière que les dents sont dirigées vers la table de sciage.

7. Tendez la lame avec le levier de tension (16, fig. 3) - rabattez le levier vers le bas) et rabattez le carter de protection de la lame vers le bas.

Inclinaison de la table de sciage :

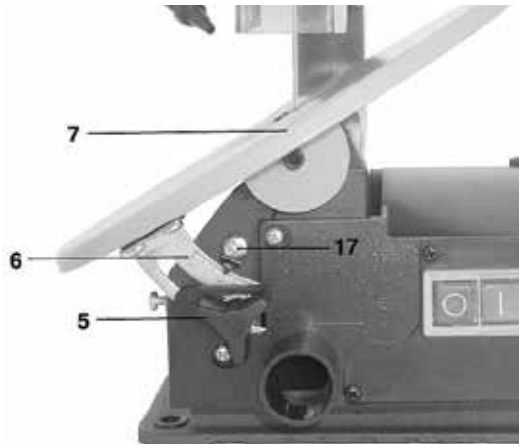

Fig. 9 Inclinaison de la table de sciage

1. Desserrez la vis de fixation (5).
2. Inclinez la table (7, fig. 9) vers la gauche, jusqu'à ce que l'aiguille (17) indique l'angle souhaité sur l'échelle graduée (6). La table peut être inclinée vers la gauche de 0° à 45°.

ATTENTION !
Pour les travaux de précision, effectuez quelques essais pour éventuellement adapter l'angle d'inclinaison.

Alignement de la table de sciage :

1. Placez une équerre de 90° sur la table de sciage.
2. Desserrez la vis de fixation (5, fig. 9) et en vous aidant de l'équerre, alignez la table à 90° par rapport à la lame de scie. Resserrez ensuite la vis de fixation pour bloquer le réglage.

Fig. 10 Réglage de l'aiguille

3. Vérifiez l'échelle angulaire. Si l'affichage diffère de 0°, l'aiguille doit être ajustée. Pour ce faire, desserrez la vis de fixation de l'aiguille et alignez-la sur 0° (fig. 10).

7.3 Branchement électrique

DANGER !
Danger de mort par électrocution !
En cas de contact avec des parties sous tension, il existe un danger de mort. Des composants électriques sous tension peuvent avoir des mouvements incontrôlés et peuvent provoquer de graves blessures.

ATTENTION !
Tous les travaux sur l'installation électrique doivent être effectué par un électricien qualifié.

Lors de l'installation électrique, vérifiez que les caractéristiques (tension, fréquence) de l'alimentation électrique correspondent aux données de la plaque signalétique de votre machine.

1. Vérifiez que la scie est éteinte.
2. Branchez la machine à l'alimentation électrique.

8 Utilisation

DANGER !
Danger de mort par électrocution !
En cas de contact avec des parties sous tension, il existe un danger de mort. Des composants électriques sous tension peuvent avoir des mouvements incontrôlés et peuvent provoquer de graves blessures.
- Débranchez la machine de l'alimentation électrique avant d'effectuer des travaux de réglage.

AVERTISSEMENT !
Risque de blessure !
Il existe un risque de blessure pour l'utilisateur et les autres personnes si les règles suivantes ne sont pas respectées :
- La scie ne peut être utilisée que par du personnel formé.
- L'utilisateur ne peut pas travailler avec la scie s'il est sous l'influence d'alcool, de drogue ou de médicaments.
- L'utilisateur ne peut pas travailler avec la machine s'il est très fatigué ou s'il souffre d'une maladie pouvant influencer sa capacité de concentration.
- La scie à chantourner ne peut être utilisée que par une seule personne.

ATTENTION !
Risque d'écrasement !
En cas de travail non conforme avec la machine, il existe un risque de blessure pour les membres supérieurs.

ATTENTION !
- Émissions nocives de poussières de bois en cas d'utilisation à l'intérieur.
- Risque de rebond de la pièce à usiner.
- Risque d'éjection de pièces.

ATTENTION !
- Protégez la machine de l'humidité (risque de court-circuit !).
- Ne surchargez jamais la machine. Elle fonctionnera de manière plus efficace et plus sûre si vous respectez ses capacités spécifiées dans les données techniques.
- N'utilisez jamais de lames émoussées ou endommagées. Vérifiez que vous utilisez toujours une lame adaptée.

Portez des protections auditives !

Portez des lunettes de sécurité !

Portez un masque à poussière !

Portez des chaussures de sécurité !

Portez des vêtements de travail !

Remarques concernant le sciage :

- La scie ne coupe pas automatiquement du bois. L'utilisateur peut couper du bois en le guidant vers la lame de scie en mouvement.
- Les dents coupent le bois seulement pendant le mouvement descendant.
- Le bois doit être guidé lentement dans la lame de scie, car les dents sont très petites.
- Chaque personne voulant travailler avec la scie a besoin d'un temps déterminé pour apprendre. Pendant cette période d'apprentissage, quelques lames se casseront certainement.
- Lorsque vous sciez du bois plus épais, il est primordial que la lame ne soit pas pliée ou tordue. Ceci prolonge la durée de vie de la lame.

8.1 Processus de sciage

1. Vérifiez si la scie à chantourner est éteinte et si elle est débranchée de l'alimentation électrique.
2. Vérifiez si tous les carter de protection et les dispositifs de sécurité sont correctement montés.
3. Vérifiez s'il y a des corps étrangers dans la pièce à usiner, tels que des clous ou des vis, et enlevez-les si nécessaire.
4. Choisissez une lame de scie, fixez-la et vérifiez que les pièces mobiles bougent librement.
5. Si nécessaire, ajustez l'angle d'inclinaison.
6. Réglez la position du dispositif de maintien de la pièce à usiner, du système de soufflage et de l'éclairage.
7. Branchez l'aspiration (par exemple un aspirateur) au raccord d'aspiration et allumez-la.
8. Allumez la scie en appuyant sur le bouton Marche (START).

ATTENTION !
La machine est équipée d'un interrupteur de sécurité qui empêche un redémarrage après une panne de courant.

9. Réglez la vitesse souhaitée (nombre de frappes) avec le régulateur de vitesse (en fonction du matériau à couper).
10. Guidez la pièce à usiner contre la lame de scie.
11. À la fin du processus de coupe, éteignez la machine en appuyant sur le bouton STOP. Éteignez ensuite l'aspirateur et tirez la fiche de la prise de courant.

8.2 Réaliser des coupes internes

Une des caractéristiques de cette scie à chantourner est qu'elle offre la possibilité de réaliser des coupes dans un panneau sans endommager l'extérieur ou le contour du panneau.

ATTENTION !
Pour les travaux de réglage sur la machine ou pour remplacer la lame de scie, vous devez éteindre et débrancher la machine.

1. Veillez à ce que la machine soit éteinte et débranchée de l'alimentation électrique.
2. Enlevez la lame de scie.
3. Percez un trou dans la partie à couper dans la pièce à usiner.
4. Placez la pièce à usiner sur la table de sciage avec le trou au-dessus du trou de la lame.
5. Insérez la lame de scie à travers le trou dans la pièce, fixez-la dans le support et réglez la tension de la lame.
6. Effectuez la coupe.
7. À la fin du processus de coupe, enlevez la lame du support et la pièce à usiner de la table de sciage.

9 Nettoyage, entretien et réparation

ATTENTION !
Danger de mort par électrocution !
En cas de contact avec des parties sous tension, il existe un danger de mort. Des composants électriques sous tension peuvent avoir des mouvements incontrôlés et peuvent provoquer de graves blessures.
Éteignez la machine et débranchez-la avant le début des travaux de nettoyage et d'entretien.

9.1 Entretien à la fin du travail

Portez des gants !

ATTENTION !
Pour nettoyer votre machine, n'utilisez aucun détergent agressif, cela pourrait endommager ou même détruire votre machine.

1. Tirez la fiche de la prise de courant.
2. Videz et nettoyez le système d'aspiration.
3. Enlevez les copeaux et la poussière de bois de la machine avec de l'air comprimé (Attention : portez des lunettes de sécurité et un masque anti-poussière !), ou avec une brosse ou un chiffon sec.

ATTENTION !
N'enlevez jamais les copeaux à mains nues, pour éviter les coupures.

4. Nettoyez régulièrement la machine avec un chiffon humide et un détergent doux.
5. Traitez les surfaces en métal nu avec un spray anti-corrosion.
6. Graissez régulièrement les roulements des roues motrices, mais au plus tard après environ 25-30 heures de travail, avec de la graisse pour machine de haute qualité.

9.2 Entretien et réparation

L'entretien et les réparations doivent être effectués par du personnel qualifié.
Si la machine ne fonctionne pas correctement, contactez alors le service technique de votre revendeur.
Après l'entretien et les réparations, tous les carters de protection et les dispositifs de sécurité doivent être réinstallés.
À l'intérieur de la machine, aucune autre pièce ne nécessite d'entretien.

Aspiration
Vérifiez chaque jour si le système d'aspiration fonctionne correctement. Si le système d'aspiration ne fonctionne pas du tout ou de façon limitée, il doit être réparé. La machine peut être remise en service seulement après la réparation.

Balais de charbon
En cas d'étincelles trop nombreuses, faites contrôler les balais de charbon par un électricien reconnu.

ATTENTION !
Les balais de charbon doivent être remplacés par un électricien qualifié.

Fig. 11 Remplacer les balais de charbon

10 Résolution des pannes

Pannes	Causes possibles	Solutions
Le moteur ne démarre pas	Pas de tension, câble d'alimentation défectueux	Faites vérifier les branchements par un technicien
	Moteur défectueux	Faites remplacer le moteur par un technicien
Les lames de scie se cassent	Tension de la lame trop forte ou trop faible	Veillez à ce que la lame soit correctement tendue
	Lame de scie usée	Diminuez l'avance
	Lame de scie tordue	Évitez une pression latérale sur la lame
	La lame ne convient pas	Utilisez des lames fines pour les pièces fine, des lames plus grosse pour les pièces plus épaisses
La lame de scie est desserrée	Le support de lame n'est pas bien aligné	Desserrez la vis de fixation du support de lame et alignez-le correctement

11 Élimination et recyclage d'un appareil usagé

Dans votre intérêt et celui de l'environnement, veillez à ce que tous les composants de la machine ne soient évacués que de la manière et par les voies prévues et autorisées.

11.1 Mise hors service

Les appareils dont vous ne souhaitez plus vous servir doivent être immédiatement mis hors service dans les règles de l'art pour éviter toute utilisation abusive ultérieure et pour exclure tout risque pour les personnes et l'environnement.

- Retirez de l'appareil tous les agents d'exploitation constituant un risque pour l'environnement.
- Le cas échéant, démontez la machine en sous-groupes et composants maniables et utilisables.
- Dirigez les composants de la machine et les agents d'exploitation vers les voies d'évacuation prévues.

11.2 Élimination des appareil électriques

Les appareils électriques contiennent une multitude de matériaux réutilisables ainsi que des composants nocifs pour l'environnement.
Faites en sorte que ces composants soient évacués à l'état trié et dans les règles de l'art.
En cas de doute, veuillez vous adresser à votre service communal d'évacuation des déchets.
Le cas échéant, faites appel à une entreprise spécialisée dans l'évacuation et le recyclage.

11.3 Élimination des lubrifiants

Les consignes pour l'élimination des lubrifiants usagés sont mises à votre disposition par le fabricant des lubrifiants. Demandez-lui si nécessaire la fiche de données spécifique au produit.

12 Pièces détachées

ATTENTION !
Risque de blessure en cas d'utilisation de pièces non adaptées !
L'utilisation de pièces détachées défectueuses ou inadaptées est dangereuse pour l'utilisateur et peut provoquer des dégâts à la machine.
- Utilisez uniquement des pièces détachées d'origine recommandées par le fabricant.
- En cas de doute, prenez contact avec votre revendeur.

12.1 Commande de pièces détachées

Les pièces détachées peuvent être commandées auprès du fabricant ou chez votre revendeur.
Lors de chaque commande, les données suivantes doivent être mentionnées:
- Type de l'appareil
- Numéro de série
- Nombre de pièces
- Description de la pièce
- Type d'envoi souhaité (poste, fret, bateau, avion, express)
- Adresse de livraison

Les commandes ne mentionnant pas ces données ne peuvent pas être prises en compte. Si le type d'envoi n'est pas mentionné, celui-ci se fait à la convenance du fournisseur.

Exemple :
Vous devez commander un moteur pour la scie à chantourner DKS 502 Vario. La pièce est illustrée sur la vue éclatée, en position 51.

- Modèle de la machine: **Scie à chantourner DKS 502 Vario**
- Numéro d'article : **5900504**
- Position de la pièce : **51**

> Numéro de commande : **0-5900504-51**

Le numéro de commande de la pièce est constitué du numéro d'article de la machine et du numéro de position de la pièce sur le dessin.
Vous devez ajouter un "0" devant le numéro de commande.
Vous devez ajouter un "0" devant le numéro de position s'il s'agit d'un chiffre entre 1 et 9.

holzstar
Holzbearbeitungsmaschinen

12.2 Vue éclatée DKS 502 Vario

Les dessins qui suivent facilitent l'identification des pièces détachées à commander. Joignez éventuellement une copie du dessin à votre commande, en entourant le numéro de la pièce concernée.

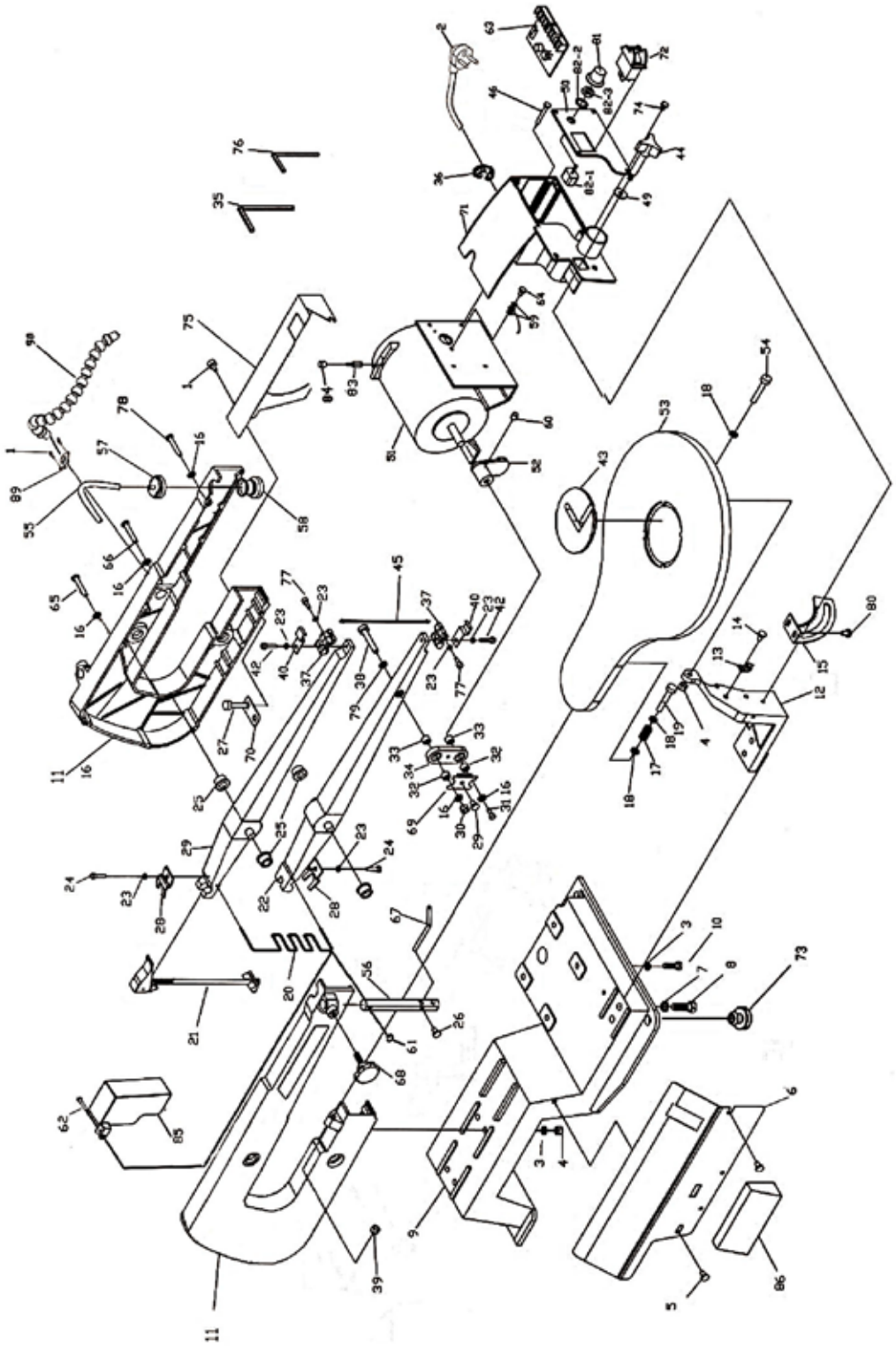

Fig. 12 Vue éclatée DKS 502 Vario

13 Schéma électrique

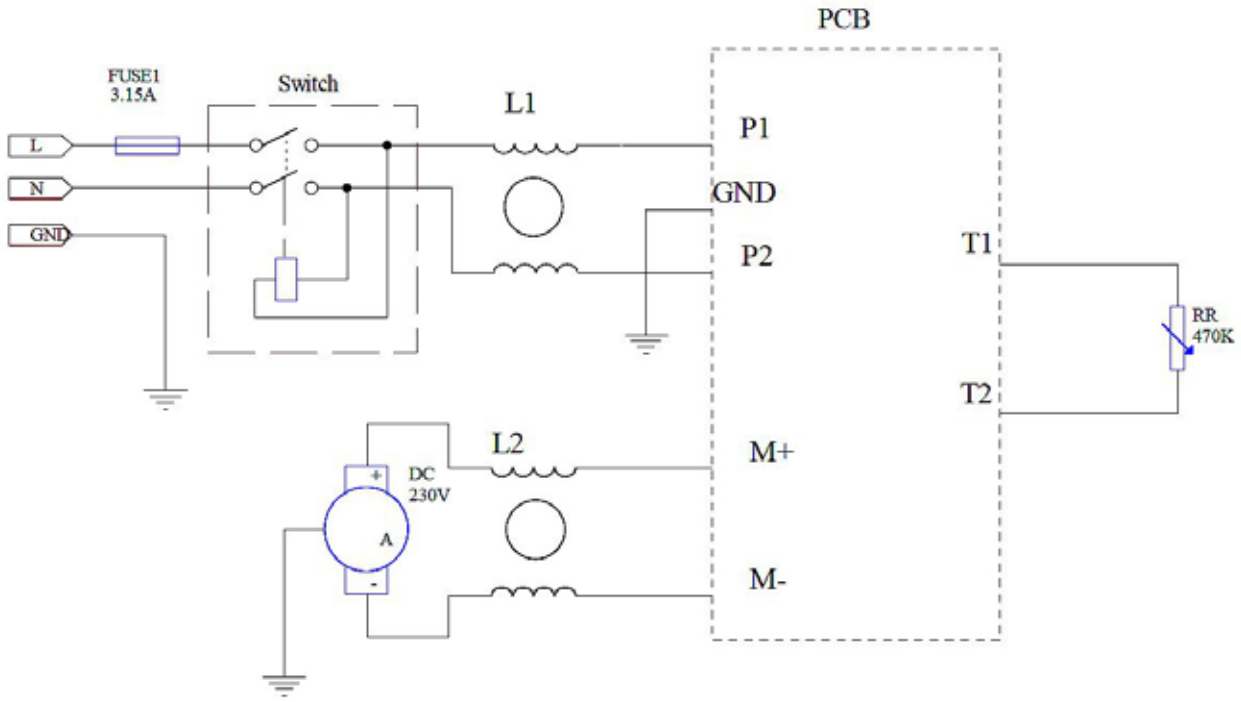

Fig. 13 Schéma électrique DKS 502 Vario

14 Déclaration de conformité CE

D'après la directive Machine 2006/42/EG Annexe ll 1.A

Le fabricant/l'importateur Stürmer Maschinen GmbH
Dr Robert Pfleger Strasse, 26
D 96103 Hallstadt

Déclare par la présente que le produit suivant :

Groupe de produits : Holzstar - Machines pour le travail du bois

Nom du produit : Scie à chantourner

Modèle : DKS 502 Vario

Numéro d'article : 5900504

Numéro de série : _____

Année de construction : 20_____

Satisfait à toutes les dispositions de la directive mentionnée ci-dessus, ainsi qu'aux dispositions des directives citées ci-dessous, y compris aux modifications en vigueur au moment de cette déclaration.

Directives pertinentes :
2014/30/EU - CEM

Les normes harmonisées suivantes ont été appliquées :
EN ISO 12100:2010 - Sécurité des machines - Principes généraux de conception - Évaluation des risques et diminution des risques.
DIN EN 60204-1:2007-06 - Sécurité des machines - Équipement électrique des machines - Partie 1 : Demandes générales.
DIN EN 61029-1:2009+A11 - Sécurité des outils électriques motorisés portables - Partie 1 : Demandes générales.

Responsable de la documentation :
Département technique - Dr.-Robert-Pfleger-Str. 26 D - 96103 Hallstadt

Hallstadt, 27/09/2016

Kilian Stürmer, directeur