M1.1,03.DKS504Vario.FR - 25012019

holzstar®
Holzbearbeitungsmaschinen

Manuel d'utilisation

Scie à chantourner

DKS 504 VARIO

Copyrighted Content. All rights reserved by FBC

VYNCKIER.BIZ
THE PROFESSIONAL
THE WORKPLACE

Vous pouvez télécharger tous nos modes d'emploi sur www.vynckier.biz

Table des matières

1 Introduction ... 3
1.1 Droits d'auteur ... 3
1.2 Service après-vente ... 3
1.3 Garantie limitée ... 4
2 Sécurité ... 4
2.1 Symboles utilisés ... 4
2.2 Responsabilité de l'exploitant ... 5
2.3 Qualification du personnel ... 5
2.4 Équipement de protection individuelle ... 6
2.5 Marquage de sécurité sur la machine ... 6
2.6 Consignes de sécurité générales ... 7
3 Utilisation conventionnelle ... 8
4 Données techniques ... 9
4.1 Tableau ... 9
4.2 Plaque signalétique ... 10
5 Transport, emballage et stockage ... 10
5.1 Transport ... 10
5.2 Emballage ... 10
5.3 Stockage ... 10
6 Description de la machine ... 11
6.1 Machine ... 11
6.2 Contenu de la livraison ... 11
6.3 Accessoires optionnels ... 12
7 Installation et branchement ... 12
7.1 Exigences pour le lieu d'installation ... 12
7.2 Installation de la machine ... 12
7.3 Choix de la lame de scie ... 13
7.4 Insertion de lames sans ergot ... 13
7.5 Tendre la lame de scie ... 14
7.6 Incliner la table de sciage ... 15
7.7 Montage du protège-lame et du porte-pièce ... 15
7.8 Aligner la lame de scie et la table de sciage ... 17
7.9 Réglage de l'échelle graduée ... 18
7.10 Branchement électrique ... 18
8 Utilisation de la scie à chantourner ... 18
8.1 Processus de sciage ... 19
8.2 Effectuer des coupes internes ... 21
8.3 Scier plusieurs pièces à usiner ... 21
8.4 Branchement d'un outil accessoire ... 21
8.5 Remplacer l'outil ... 22
8.6 Travailler avec un outil manuel ... 22
9 Nettoyage, entretien et réparations ... 23
9.1 Nettoyage après utilisation ... 23
9.2 Entretien et réparations ... 23
10 Résolution des pannes ... 25
11 Élimination et recyclage d'un appareil usagé ... 25
11.1 Mise hors service ... 25
11.2 Élimination d'un appareil électrique ... 26
11.3 Élimination des lubrifiants ... 26
11.4 Évacuation auprès de points de collecte communaux ... 26

Copyright document All rights reserved by FBC

12 Pièces détachées 26
12.1 Commande de pièces détachées 26
12.2 Vue éclatée DKS 504 Vario 28
13 Schéma électrique 29
14 Déclaration de conformité CE 30

1 Introduction

Merci d'avoir acheté un produit Holzstar.

Avant la mise en service, veuillez lire attentivement ce mode d'emploi et vous familiariser avec la machine. Assurez-vous également que toute personne amenée à utiliser la machine aura au préalable lu et compris ce mode d'emploi. Gardez ce document toujours à proximité de la machine.

INFORMATION
Ce manuel contient des données concernant une installation sûre et adéquate, ainsi que l'utilisation et l'entretien de la machine. Le respect des consignes est indispensable pour assurer la sécurité des personnes et de la machine, et assure une gestion plus économique et une plus longue durée de vie de la machine.
Dans le chapitre consacré à l'entretien, nous détaillons les travaux d'entretien et les tests à effectuer régulièrement par l'utilisateur.
Les illustrations et informations existantes dans ce manuel peuvent parfois légèrement varier par rapport à votre machine. Le fabricant s'efforce constamment d'améliorer et de renouveler ses produits, c'est pourquoi des modifications visuelles et techniques peuvent apparaître, sans que celles-ci donnent lieu à un préavis. Nous nous réservons le droit à l'erreur et aux modifications.

1.1 Droits d'auteur

Le contenu de ce manuel est protégé par les droit d'auteur. Son utilisation est autorisée dans le cadre de l'utilisation de la machine. Toute autre utilisation n'est pas autorisée sans l'accord écrit du fabricant.
Nous déposons nos marques, nos brevets et nos modèles pour protéger nos produits, à condition que cela soit possible pour chaque cas individuel. Nous nous opposons fermement à toute atteinte à notre propriété intellectuelle.

1.2 Service après-vente

Si vous avez des questions concernant votre produit, ou pour toute information technique, veuillez contacter votre revendeur (voir ses coordonnées ci-dessous). Il sera heureux de vous aider en vous fournissant des conseils et informations d'experts.

VYNCKIER sa
Avenue Patrick Wagnon 7
B-7700 Mouscron
www.vynckier.biz

Copyright document - All rights reserved by FBC

1.3 Garantie limitée

Toutes les données et instructions de ce manuel ont été élaborées selon les normes et prescriptions en vigueur, l'état de la technique, ainsi que nos connaissances et notre longue expérience en la matière.
Nous déclinons toute responsabilité en cas de dommages dus aux raisons suivantes :

- Non-respect des instructions du manuel d'utilisation,
- Utilisation non conventionnelle de la machine,
- Utilisation de la machine par du personnel non qualifié,
- Transformations non autorisées sur la machine,
- Modifications techniques,
- Utilisation de pièces détachées non conformes.

Le produit que vous avez reçu peut différer légèrement des illustrations dans ce manuel, en raison de la présence d'options commandées, ou de modifications dues à une évolution technique récente.
Dans les obligations contractuelles, les conditions générales de production et les conditions de livraison du producteur, ainsi que les réglementations légales en vigueur à la date de conclusion du contrat sont valables.

2 Sécurité

Ce chapitre donne un aperçu des règles de sécurité pour la protection des personnes et pour une utilisation sans problèmes de la machine. Dans chaque chapitre, vous trouverez des consignes de sécurité spécifiques à chaque opération.

2.1 Symboles utilisés

Consignes de sécurité
Dans ce manuel, les dangers éventuels et indications spécifiques sont indiqués au moyen de symboles:

AVERTISSEMENT !
La combinaison de ce symbole et de ce mot indique une situation dangereuse imminente qui, si elle n'est pas évitée, peut conduire à de graves blessures ou à la mort.

IMPORTANT !
La combinaison de ce symbole et de ce mot indique une situation dangereuse possible qui, si elle n'est pas évitée, peut conduite à des blessures légères ou modérées.

ATTENTION !
La combinaison de ce symbole et de ce mot indique une situation dangereuse possible qui, si elle n'est pas évitée, peut conduite à des dommages aux biens ou à l'environnement.

INDICATION !
La combinaison de ce symbole et de ce mot indique une situation dangereuse possible qui, si elle n'est pas évitée, peut conduite à des dommages aux biens ou à l'environnement.

Conseils et recommandations
Ce symbole indique des conseils et des recommandations, ainsi que des information pour un fonctionnement efficace et sans problème de la machine.

Pour réduire le risque de blessures et de dommages matériels et éviter les situations dangereuses, tenez compte de toutes les consignes de sécurité de ce mode d'emploi.

Copyrighted document. All rights reserved by FBC

2.2 Responsabilité de l'exploitant

L'exploitant est la personne qui utilise ou permet à un tiers d'utiliser la scie à des fins commerciales ou économiques, et qui, pendant l'utilisation, assume la responsabilité légale du produit pour la sécurité de l'utilisateur, du personnel et des tiers.

Obligations de l'exploitant

Si la scie est utilisée dans le secteur commercial, l'exploitant est soumis aux obligations légales en matière de sécurité du travail. Par conséquent, il doit respecter les consignes de sécurité de ce manuel et les réglementations en matière de sécurité, de prévention des accidents du travail et de protection de l'environnement applicables au domaine d'application de la scie à chantourner. Les points suivants s'appliquent en particulier :

- L'exploitant doit se tenir au courant des réglementations applicables en matière de santé et de sécurité, et identifier, dans le cadre d'une évaluation des risques, les dangers supplémentaires dus aux conditions de travail particulières sur le lieu d'utilisation de la machine.
  Ceci doit être effectué sous la forme d'un mode d'emploi pour la scie.
- Durant toute la période d'utilisation de la scie, l'exploitant doit déterminer si le mode d'emploi correspond à l'état actuel de la réglementation et l'adapter si nécessaire.
- L'exploitant doit définir clairement les responsabilités en matière d'installation, d'exploitation, de dépannage, d'entretien et de nettoyage.
- L'exploitant doit s'assurer que toutes les personnes travaillant avec la scie ont lu et compris ces instructions. En outre, il doit former régulièrement son personnel et l'informer des dangers.
- L'exploitant doit fournir au personnel l'équipement de protection requis et donner des instructions contraignantes pour le port de cet équipement.
- De plus, l'opérateur est chargé de veiller à ce que la scie soit toujours en parfait état technique. Par conséquent, les règles suivantes s'appliquent :
  - L'exploitant doit s'assurer que les intervalles de maintenance décrits dans ce manuel sont respectés.
  - L'exploitant doit régulièrement vérifier le fonctionnement et l'intégralité de tous les dispositifs de sécurité.

2.3 Qualification du personnel

Les diverses tâches décrites dans ce manuel posent des exigences différentes quant aux qualifications des personnes qui en sont chargées.

Opérateur
L'opérateur est formé par le gérant concernant les tâches qui lui sont attribuées et les dangers possibles en cas de manœuvre inappropriée. L'opérateur n'est autorisé à exécuter les tâches dépassant l'utilisation normale que si cela est indiqué dans les instructions et si l'exploitant l'a expressément chargé de cette tâche.

Spécialistes
Les spécialistes sont à même d'exécuter des travaux sur les installations électriques et de déceler et éviter eux-mêmes les dangers possibles grâce à leur formation professionnelle et leurs connaissances des normes et spécifications à appliquer.

Fabricant
Certains travaux ne peuvent être effectués que par le personnel qualifié du fabricant. Les autres personnes ne sont pas autorisées à effectuer ces travaux. Pour ces travaux spécifiques, veuillez prendre contact avec notre service clients.

Copyrighted document. All rights reserved by FBC

2.4 Équipement de protection individuelle

Les protections individuelles servent à assurer la sécurité et la santé du personnel pendant les travaux sur et avec la machine. Le personnel doit porter les protections individuelles recommandées pour chaque travail spécifique.
Les protections individuelles recommandées sont les suivantes :

Protection respiratoire
Le masque protège les voies respiratoires et les poumons contre l'inhalation de particules de poussière.

Protection de la tête
Le casque industriel protège la tête de la chute d'objets et des chocs contre les obstacles fixes.

Protection auditives
Les protections auditives protègent les oreilles de lésions pouvant être provoquées par un niveau sonore trop élevé.

Lunettes de sécurité
Les lunettes de sécurité protègent des projections de pièces et des éclaboussures.

Gants de travail
Les gants de travail protègent les mains des bords tranchants, ainsi que des frottements, des écorchures ou de blessures plus graves.

Chaussures de sécurité
Les chaussures de sécurité protègent les pieds de blessures en cas de chute d'objets, et empêchent de déraper sur un sol glissant.

Vêtements de travail
Les vêtements de travail sont des vêtements près du corps et avec une faible résistance à la traction.

2.5 Marquage de sécurité sur la machine

Sur la machine sont apposés des panneaux de sécurité (figure 1), dont vous devez tenir compte :

Fig. 1: Marquage de sécurité :
1. Danger
2. Tension électrique dangereuse
3. Risque d'écrasement pour les membres supérieurs
4. Consignes de sécurité : Consultez le mode d'emploi / Portez des lunettes de sécurité / Portez des vêtements de travail / Portez des gants de travail / Débranchez la machine

Copyright document All rights reserved by FBC

Les panneaux d'avertissement apposés sur la machine ne peuvent pas être enlevés. Un panneau manquant ou endommagé doit immédiatement remplacé. Si un panneaux n'est pas lisible au premier regard, s'il est manquant ou endommagé, arrêtez immédiatement la machine jusqu'à ce que le panneau soit remplacé.

2.6 Consignes de sécurité générales

Les consignes de sécurité suivantes doivent être respectées :

- Tenez la zone de travail propre et bien éclairée.
- N'utilisez aucun appareil électrique dans un environnement explosif, comme par exemple à proximité de liquides, de poussières ou de gaz inflammables. Les appareils électriques produisent des étincelles qui peuvent enflammer la poussière ou la vapeur.
- Tenez les enfants et les personnes non autorisées à distance de la zone de travail.
- Protégez la machine contre la pluie et l'humidité. La pénétration d'eau dans un appareil électrique peut provoquer une électrocution.
- Ne remplacez jamais la fiche secteur de quelque manière que ce soit. N'utilisez pas de fiches d'adaptation avec des outils mis à la terre.
- Si vous utilisez des outils électrique en plein air, utilisez une rallonge adaptée pour réduire le risque d'électrocution.
- Ne tirez jamais le câble d'alimentation pour débrancher la machine. Protégez le câble contre la chaleur, l'huile, les bords tranchants et les pièces mobiles. Un câble endommagé augmente le risque d'électrocution.
- Ne travaillez pas avec un outil électrique si vous êtes très fatigué ou sous l'influence d'alcool, de drogue ou de médicament, ou si vous souffrez d'une maladie pouvant influencer votre capacité de concentration.
- Veillez à vous tenir fermement et à garder votre équilibre à tout moment. Cela permet de mieux contrôler l'outil électrique dans des situations inattendues.
- Ne potez pas de vêtements amples ni de bijoux. Tenez les cheveux, les vêtements et les gants à l'écart des pièces mobiles. Les vêtements amples, les bijoux ou les cheveux longs peuvent se prendre dans les pièces mobiles.
- Portez un équipement de protection individuelle. Portez toujours des lunettes de sécurité. Les protections telles qu'un masque respiratoire, des chaussures de sécurité, un casque ou des protections auditives doivent être utilisées si nécessaire.
- Portez des lunettes de sécurité pour vous protéger des copeaux et de la sciure. Dans de nombreuses situations, une visière offre encore une meilleure protection.
- Portez un masque anti-poussière pour protéger les poumons de la sciure nocive.
- Certaines essences de bois et de produits à base de bois produisent des émissions nocives pendant l'usinage. N'utilisez votre machine que dans un espace bien ventilé, et utilisez de préférence un système d'aspiration.
- Évitez que la machine ne se mette en marche accidentellement. Veillez à ce que l'interrupteur se trouve dans la position ARRÊT avant de brancher la machine.
- La scie à chantourner doit être fixée sur un établi. Si la scie bouge pendant certains usinages, vous devez ancrer l'établi dans le sol.
- La scie à chantourner est conçue pour une utilisation à l'intérieur.
- Ne sciez pas de pièces qui sont trop petites pour être maintenues à la main.
- Avant de mettre la scie en marche, videz la table de travail de tout objet, sauf la pièce à usiner (outils, déchets, règles, etc.).
- Enlevez toutes les clés avant d'allumer un outil électrique. Une clé qui reste fixée à une pièce mobile peut provoquer des blessures.
- Veillez à ce que les dents de la scie soient orientées vers le bas, dans la direction de la table, et que la tension de la lame soit réglée correctement.
- Ne sciez pas la pièce trop vite. Respectez la vitesse de coupe de la lame.
- Tenez vos doigts à l'écart de la lame de scie. Utilisez un bloc de pression lorsque vous arrivez à la fin de la coupe.
- Soyez prudent lorsque vous sciez une pièce ayant un diamètre irrégulier. Par exemple, une moulure doit se trouver bien à plat sur la table et ne peut pas se déformer pendant la coupe.

Copyrighted document. All rights reserved by FEC

- Éteignez la scie et veillez à ce que la lame soit complètement à l'arrêt avant d'éliminer la sciure ou les débris de la table ou de quitter l'espace de travail.
- Enlevez la pièce à usiner seulement lorsque la lame de scie est complètement à l'arrêt.
- Veillez à ce qu'il n'y ait pas de clous ou d'autres corps étrangers dans la pièce à usiner.
- Pour éviter les blessures et les dommages à la machine, ne coupez jamais plusieurs pièces simultanément.
- Soyez particulièrement prudent avec les pièces très petites, très grandes ou de forme irrégulière.
- Débranchez la machine avant d'effectuer des travaux de réglage ou d'entretien.
- N'utilisez pas la machine si le carter de protection de la lame est enlevé.
- Veillez à utiliser une lames de dimensions adaptées et un type de lame qui convient au matériau à scier.
- N'utilisez que des lames de rechange approuvées. Contactez votre revendeur Holzstar. L'utilisation de lames non conformes peut augmenter le risque de blessures.
- Ne faites réparer votre machine que par du personnel d'entretien qualifié, qui n'utilise que des pièces de rechange identiques aux pièces d'origine. Ceci permet d'assurer la sécurité de l'outil électrique.
- Lorsque vous branchez des accessoires, vous devez veillez à les débrancher de la machine après utilisation. Si les accessoires ne sont pas débranchés, il existe un risque de blessure dû à la rotation de l'outil.

3 Utilisation conventionnelle

La scie à chantourner DKS 504 Vario est conçue pour le sciage de bois et de pièces en bois, de plastiques et de métaux non ferreux. La scie à chantourner peut scier du bois tendre, du plastique et des métaux non ferreux. De plus, la machine peut être utilisée pour scier du plexiglas, du GRP, de la mousse, du caoutchouc, du cuir et du liège. Les pièces rondes ne peuvent être sciées qu'avec un support adapté. N'utilisez que des lames adaptées à la machine. L'utilisation d'autres lames est interdite. La machine est conçue pour un usage privé, pas pour un usage industriel. Une utilisation conventionnelle de la machine implique également le respect de toutes les instructions de ce manuel. Toute autre utilisation de la machine est considérée comme abusive.

ATTENTION !
Certaines sortes de bois ou produits à base de bois provoquent des émissions de poussières nocives pendant l'usinage. C'est pourquoi vous devez utiliser votre machine dans un endroit bien ventilé et utiliser un système d'aspiration.

AVERTISSEMENT !
Danger en cas d'utilisation non conventionnelle !
Une utilisation non conventionnelle de la machine peut provoquer des situations dangereuses.
Ne sciez jamais plusieurs pièces empilées.
La garantie du fabricant est annulée en cas de modifications constructives ou techniques de la machine.
Le fabricant décline toute responsabilité en cas de dommages dus à une utilisation non conventionnelle de la machine.

Stürmer Maschinen GmbH n'est pas responsable en cas de modifications dans la conception ou de modifications techniques de la machine.
Toute réclamation pour des dommages dus à une utilisation non conventionnelle de la machine est exclue.

Copyrighted document. All rights reserved by FBC

4 Données techniques

4.1 Tableau

Modèle	DKS 504 Vario
Longueur	630 mm
Largeur/Profondeur maximale	320 mm
Hauteur	380 mm
Poids net	12 kg
Tension d'alimentation	230 V
Longueur de la table	414 mm
Largeur de la table	254 mm
Diamètre intérieur/extérieur buse d'aspiration	31 / 35 mm
Longueur de la lame de scie	133 mm
Vitesse	550-1600 min^{-1}
Hauteur de coupe maximale à 90°	52 mm
Hauteur de coupe maximale à +45°	20 mm
Puissance de sortie	0,042 kW
Puissance d'entrée	0,09 kW
Cycle de travail nominal du moteur	S2 30 minuten
Vitesse de la ponceuse universelle	1650-4800 min^{-1}
Diamètre de montage de la ponceuse universelle	3,1 mm

Cycle de travail :
Le cycle de travail S2 30 min (fonctionnement de courte durée) indique que le moteur peut être chargé en permanence pendant 30 minutes. Sinon, il chaufferait de manière excessive. Pendant la pause, le moteur se refroidit jusqu'à sa température de départ.

Bruit et vibrations :

Portez des protections auditives !

Le bruit peut provoquer une perte d'audition.
Réduisez le bruit et les vibrations au minimum !

- N'utilisez que des appareils sans défaut.
- Nettoyez et entretenez régulièrement la machine.
- Adaptez le mode de travail à la machine.
- Ne surchargez pas la machine.
- Faites contrôler la machine si nécessaire.
- Éteignez la machine lorsque vous ne l'utilisez pas.

Copyrighted document - All rights reserved by FBC

4.2 Plaque signalétique

Fig. 2 : Plaque signalétique DKS 504 Vario

5 Transport, emballage et stockage

5.1 Transport

Dès la livraison, contrôlez si la machine n'a pas subi de dégâts pendant le transport, si toutes les pièces sont présentes, et si aucune vis n'est desserrée. Comparez le contenu de l'emballage avec le bon de livraison. Si quelque chose manque ou est endommagé, signalez-le immédiatement au transporteur. Les plaintes tardives ne sont pas prises en compte.

5.2 Emballage

Tous les matériaux d'emballage et accessoires sont recyclables et doivent être rapportés dans un centre de tri.
Le bois de l'emballage doit être rapporté dans une entreprise spécialisée pour son élimination ou son recyclage.
Les cartons doivent être donnés lors de la collecte des papiers et cartons usagés.
Les feuilles et accessoires sont en polyéthylène (PE) ou en polystyrène (PS). Ces matériaux peuvent être réutilisés après traitement, si vous les apportez dans une entreprise de traitement des déchets.
Triez les emballages pour leur recyclage.

5.3 Stockage

La machine doit être soigneusement nettoyée, et rangée ensuite dans un endroit propre et sec, dans un environnement à l'abri de la poussière et du gel. Recouvrez la machine avec une bâche.

Copyrighted document. All rights reserved by FBC

6 Description de la machine

6.1 Machine

Les illustrations dans ce manuel servent à la bonne compréhension des instructions, et peuvent différer du produit réel.

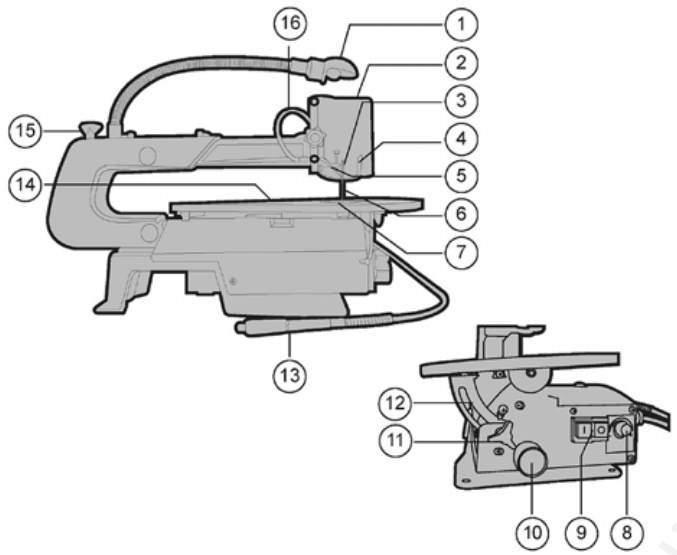

Fig. 3 : Scie à chantourner

1. Éclairage
2. Carter de protection de la lame
3. Porte-lame supérieur
4. Porte-pièce
5. Buse de soufflage
6. Lame de scie
7. Couvercle de protection de la table
8. Régulateur de vitesse
9. Interrupteur MARCHE/ARRÊT
10. Buse d'aspiration
11. Poignée de verrouillage de l'inclinaison de la table
12. Échelle graduée pour l'angle d'inclinaison de la table
13. Outil (accessoire)
14. Table de sciage
15. Bouton rotatif pour la tension de la lame
16. Tuyau pour la buse de soufflage

6.2 Contenu de la livraison

- Scie à chantourner
- Lame 133 x 3 x 0,3 mm 15 dents
- Lame 133 x 3 x 0,3 mm 18 dents
- Ponceuse universelle sans outil
- Manuel d'utilisation

Copyrighted document All rights reserved by FBC

Différents types de lames peuvent être utilisés avec la machine. L'épaisseur de lame et le nombre de dents par pouce (répartition des dents) dépendent du rayon de coupe. Plus le rayon de coupe est étroit, plus la lame de scie doit être étroite et plus la course doit être réduite.

Valeurs indicatives dents/pouce :
- ± 10 dents/pouce de 6 mm à ± 50 mm
- ± 18 dents/pouce pour travaux fins, bois jusque ± 6 mm
- ± 25 dents/pouce pour le plastique, le GRP, les métaux non ferreux, le plexiglas

Choix de la vitesse :
Plus le matériau est dur, plus le nombre de coups doit être réduit.
- 400-600 coups/min.: Pour de petits rayons dans des matériaux fins de 0,25 mm à 0,3 mm
- 600-1200 coups/min.: Pour le bois et le plastique et des coupes extrêmement fines dans une épaisseur de matériaux de 0,25 mm à 1,3 mm
- 1200-1600 coups/min.: Pour le bois dur et tendre de 0,5 à 5,0 mm d'épaisseur. Également pour le plastique, le papier, l'aluminium, la mousse de polystyrène, le caoutchouc, le cuir, le liège.

6.3 Accessoires optionnels

Nous vous conseillons de n'utiliser que des accessoires d'origine Holzstar de haute qualité. Un usinage parfait et un résultat optimal ne peuvent être garantis qu'avec des accessoires d'origine.

- Lame de scie 135 x 3,0 x 0,25 mm - Numéro d'article 5911628
- Lame de scie 135 x 6,0 x 0,4 mm - Numéro d'article 5911660
- Lame de scie 135 x 6,0 x 0,4 mm - Numéro d'article 5911661
- Assortiment de 103 outils dans un coffre en bois - Numéro d'article 5912504

7 Installation et branchement

7.1 Exigences pour le lieu d'installation

Sortez la scie à chantourner de l'emballage et enlever toutes les films de protection. N'installez pas la machine et ne l'utilisez pas dans un endroit humide ou mouillé. Le taux d'humidité ne peut pas dépasser 60 % et la température ambiante doit se situer entre 0 °C et 40 °C.
L'espace d'installation et de travail doit être sec et bien ventilé.

7.2 Installation de la machine

ATTENTION !
Afin de réduire le niveau sonore, vous pouvez placer une plaque de caoutchouc entre la machine et l'établi, elle permettra de diminuer sensiblement les vibrations et le bruit.

ATTENTION !
Risque de blessure dues à une machine instable !
Contrôlez la stabilité de la machine après l'avoir installée sur une surface stable.

ATTENTION !
Ne serrez pas trop fort les vis de fixation de la base, pour éviter de la déformer.

Portez des gants de travail !

Portez des vêtements de travail !

Portez des chaussures de sécurité !

Copyrighted document All rights reserved by FBC

La scie à chantourner est livrée en grande partie montée. Après la livraison, il ne reste que quelques pièces à installer. Pour installer la scie, un établi en bois massif est idéal. La scie n'est pas livrée avec une plaque de caoutchouc insonorisante. Une telle base est recommandée pour réduire au maximum les vibrations et le bruit.
Pour le montage sur un établi, vous avez besoin de certains outils et accessoires, qui ne sont pas fournis :

- 4 vis hexagonales M8
- 4 joints plats Ø 8 mm
- 4 rondelles Ø 8 mm
- 8 écrous hexagonaux M8

Suivez les étapes suivantes pour préparer la machine à son utilisation :

1. Après déballage, placez la machine sur le lieu d'installation souhaité.

A. Base de la scie
B. Plaque en caoutchouc
C. Table de travail
D. Joint plat
E. Rondelle
F. Rondelle de blocage
G. Écrou hexagonal
H. Contre-écrou
I. Vis hexagonale

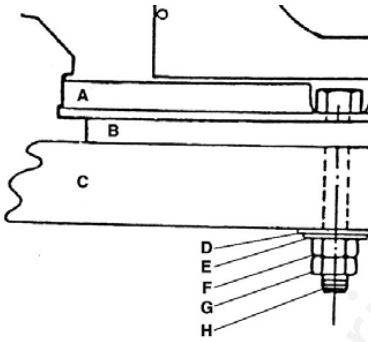

Fig. 4 : Montage sur un établi

2. Vissez la plaque de base de la machine sur la surface de travail au moyen des trous prévus à cet effet.
   Ne serrez pas les vis trop fort, pour que la plaque de caoutchouc absorbe les vibrations éventuelles.

7.3 Choix de la lame de scie

En règle générale, choisissez des lames étroites pour les coupes courbes et complexes et des lames larges pour les coupes droites et les grandes coupes courbes. Les lames de scie s'usent et doivent être régulièrement remplacées pour obtenir des résultats optimaux.
Les lames de scie s'usent généralement après 1/2 à 2 heures de travail, en fonction du type de matériau et de la vitesse de travail. Les meilleurs résultats s'obtiennent avec des pièces de moins de 25 mm d'épaisseur.
Lors du sciage de pièces de plus de 25 mm d'épaisseur, vous devez faire entrer la lame très lentement dans la pièce. Veillez surtout à ce que la lame ne plie pas et ne se déforme pas pendant la coupe.

7.4 Insertion de lames sans ergot

Grâce à l'adaptateur, vous pouvez utiliser des lames qui ne sont pas munies d'un ergot de positionnement.

1. Éteignez la machine et débranchez-la de l'alimentation électrique.

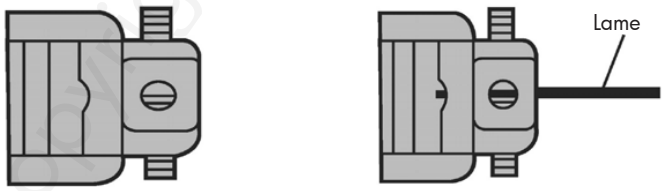

Fig. 5 : Insertion d'un adaptateur de lame

Copyrighted document. All rights reserved by FBC

2. Réglez la vis de blocage de l'adaptateur jusqu'à ce qu'elle couvre environ la moitié du trou, vu d'en haut.
3. Desserrez légèrement l'autre vis de blocage, pour glisser un adaptateur à chaque extrémité de la lame.
4. Placez la lame et l'adaptateur dans la machine (fig. 9). Réglez ensuite la lame à la bonne longueur.

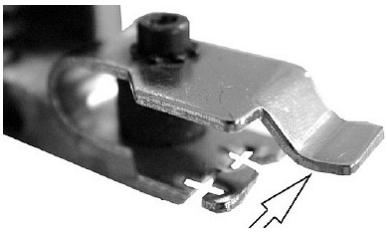

Fig. 6 : Insertion d'une lame sans ergot

Scier en angle droit avec une lame sans ergot

Sciez à partir du côté de la scie dès que la pièce à usiner a une longueur supérieure à 405 mm. Lorsque la lame est en position, la table doit toujours se trouver en position 0°.
Retirez les deux vis de réglage de chaque adaptateur de lame et insérez-les dans les trous opposés de l'adaptateur de lame, perpendiculairement à la goupille de réglage.

7.5 Tendre la lame de scie

Tournez le bouton de tension de la lame de scie (figure 7) dans le sens inverse des aiguilles d'une montre pour réduire (desserrer) la tension de la lame.
Tournez le bouton de tension de la lame de scie (figure 7) dans le sens des aiguilles d'une montre pour augmenter (resserrer) la tension de la lame.

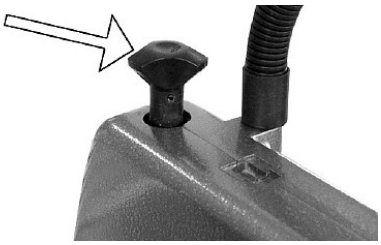

Fig. 7 : Tension de la lame

INDICATION !
Ne tendez pas trop la lame de scie. Ceci permet d'allonger la durée de vie de la lame.

INDICATION !
Si la tension est trop faible, la lame peut se plier ou même se casser.

Copyrighted document All rights reserved by FBC

7.6 Incliner la table de sciage

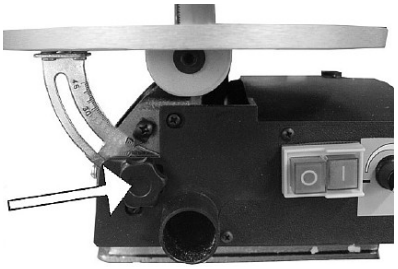

Fig. 8 : Incliner la table de sciage

1. Desserrez la poignée de serrage (figure 8, flèche).
2. Inclinez la table vers la gauche, jusqu'à ce que l'aiguille indique l'angle souhaité sur l'échelle graduée. La table peut être inclinée de 0° à 45° vers la gauche.

ATTENTION !
Pour les travaux de précision, vous devez effectuer un essai, pour éventuellement adapter le réglage de l'angle d'inclinaison.

7.7 Montage du protège-lame et du porte-pièce

ATTENTION !
Pour tous les réglages et travaux d'entretien, la machine doit être débranchée.

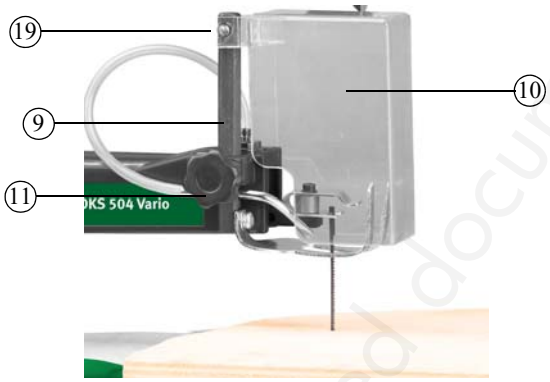

Fig. 9 : Montage du protège-lame

1. Insérez le porte-pièce (figure 9, 9) dans le trou sur le bras (figure 9, 19), et fixez-le avec la poignée de verrouillage (figure 9, 11).
2. Glissez le protège-lame (figure 9, 10) sur le porte-pièce (figure 9, 9).
3. Insérez la vis dans le trou sur le porte-pièce (figure 9, 9) et le protège-lame (figure 9, 10) et serrez-la.
4. Utilisez la poignée de verrouillage (figure 9, 11) pour fixer le protège-lame avec le porte-pièce à différentes hauteurs.

Copyrighted document All rights reserved by FBC

Installer une lame de scie

1. Éteignez la machine et débranchez la fiche secteur.
2. Retirez le couvercle de la table (figure 10).

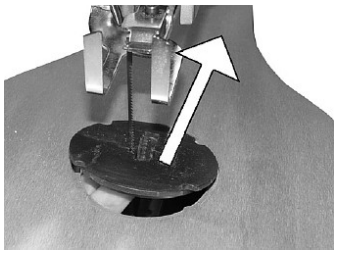

Fig. 10 : Retirer le couvercle

3. Relevez le protège-lame et détendez la lame de scie (figure 11).

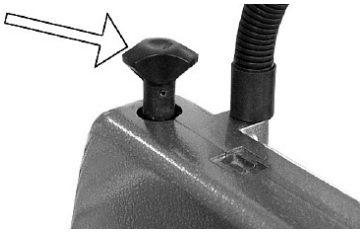

Fig. 11 : Détendre la lame

4. Poussez le bras pendulaire vers le bas et accrochez la lame de scie sur le porte-lame.
   Le porte-lame possède deux incisions :
   Incision 1 : Pour scier avec le bras de scie supérieur.
   Incision 2 : Pour scier à angle droit avec le bras de scie supérieur.

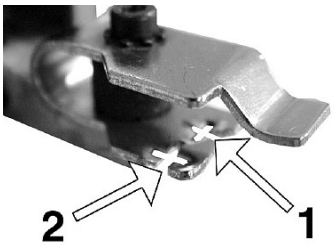

Fig. 12 : Incisions dans le porte-lame

ATTENTION !
Si vous utilisez une lame sans ergot, accrochez l'adaptateur de lame à l'avant du porte-lame (figure 13).

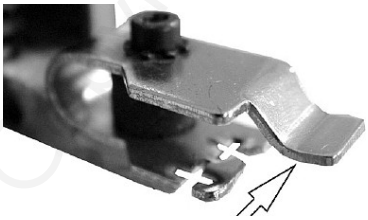

Fig. 13 : Installation d'une lame sans ergot

Copyrighted document All rights reserved by FBC

5. Tendez la lame de scie (figure 11) et rabattez le protège-lame.

ATTENTION !
Installez toujours la lame de manière à ce que les dents soient dirigées vers la table de sciage.

Remplacer la lame de scie

1. Éteignez la machine et débranchez la fiche secteur.
2. Retirez le couvercle de la table (figure 10).
3. Relevez le protège-lame et détendez la lame de scie (figure 11).
4. Poussez le porte-lame vers le bas. Retirez la lame du porte-lame inférieur et tirez-la vers le haut.

7.8 Aligner la lame de scie et la table de sciage

ATTENTION !
Pour éviter les accidents, éteignez la machine et débranchez la fiche secteur.

1. Éteignez la machine et débranchez la fiche secteur.
2. Desserrez la vis de serrage du porte-pièce et poussez le porte-pièce vers le haut. Resserrez ensuite la vis de serrage.

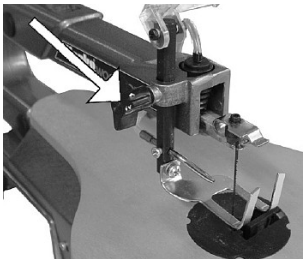

Fig. 14 : Positionner le porte-pièce

3. Desserrez la poignée de verrouillage de la table (figure 15) et inclinez la table jusqu'à ce qu'elle forme à peu près un angle droit avec la lame de scie
4. Placez une petite équerre sur la table de sciage, à côté de la lame, et verrouillez la table à 90° par rapport à l'équerre.

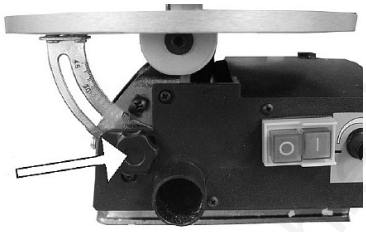

Fig. 15 : Incliner la table de sciage

5. Fixez à nouveau la table avec la poignée de verrouillage.

Copyrighted document All rights reserved by FBC

7.9 Réglage de l'échelle graduée

1. Éteignez la machine et débranchez la fiche secteur.
2. Desserrez la vis de blocage (figure 16) qui sert à fixer l'échelle graduée. Mettez l'indicateur sur le repère 0° et resserrez la vis.
3. Abaissez le porte-pièce de manière à ce qu'il repose bien droit sur la pièce, et fixez-le.

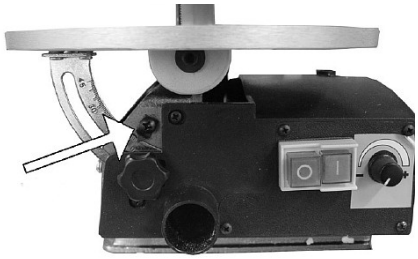

Fig. 16 : Réglage de l'échelle graduée

7.10 Branchement électrique

DANGER !
Danger de mort par électrocution !
Il existe un danger de mort en cas de contact avec des pièces sous tension. Les composants électriques peuvent effectuer des mouvements incontrôlés et provoquer de graves blessures.

ATTENTION !
Tous les travaux sur l'installation électrique doivent être effectués par un électricien qualifié.

Avant de brancher la machine, vérifiez si les caractéristiques (tension, fréquence du réseau) de votre installation électrique correspondent aux spécifications sur la plaque signalétique de la machine. Nous vous recommandons vivement de connecter la machine au réseau électrique par l'intermédiaire d'un dispositif à courant résiduel (RCD).

1. Assurez-vous que la scie à chantourner est éteinte.
2. Branchez la machine sur le réseau électrique.

8 Utilisation de la scie à chantourner

DANGER !
Danger de mort par électrocution !
Il existe un danger de mort en cas de contact avec des pièces sous tension. Les composants électriques peuvent effectuer des mouvements incontrôlés et provoquer de graves blessures.
- Débranchez la fiche secteur avant d'effectuer des réglages.

AVERTISSEMENT !
Risque de blessure !
Il existe un danger de mort pour l'opérateur et les autres personnes si les consignes suivantes ne sont pas respectées :
- La scie à chantourner ne peut être utilisée que par du personnel formé.
- L'opérateur ne peut pas travailler avec la machine s'il est sous l'influence d'alcool, de drogues ou de médicaments pouvant diminuer sa capacité de concentration.
- L'opérateur ne peut pas travailler avec la machine s'il est très fatigué ou s'il souffre d'une maladie pouvant diminuer sa capacité de concentration.
- La scie à chantourner ne peut être utilisée que par une seule personne.

Copyright document. All rights reserved by FBC

ATTENTION !
Risque d'écrasement !
En cas de mauvaise utilisation de la machine, il existe un risque de blessure pour les membres supérieurs.

ATTENTION !
- Émission de poussière de bois nocive en cas d'utilisation à l'intérieur.
- Risque de rebond de la pièce à usiner.
- Risque d'éjection de morceaux de la pièce à usiner.

ATTENTION !
- Protégez la machine contre l'humidité (risque de court-circuit !).
- Ne surchargez jamais la machine. Elle fonctionnera mieux et plus sûrement dans les limites de ses capacités.
- N'utilisez jamais de lames usées ou endommagées. Veillez à utiliser la bonne lame pour chaque travail.

Portez des protections auditives !

Portez des lunettes de sécurité !

Portez une protection respiratoire !

Portez des chaussures de sécurité !

Portez des vêtements de travail !

Remarques sur le sciage :

- La scie ne coupe pas automatiquement le bois. L'opérateur doit guider la pièce vers la lame en mouvement.
- Les dents de la lame coupent le bois uniquement pendant le mouvement descendant de la lame.
- La pièce doit être guidée lentement vers la lame, car les dents sont très petites.
- Toute personne souhaitant travailler avec la scie a besoin d'un certain temps d'apprentissage. Durant cette période, plusieurs lame se casseront certainement.
- Lors du sciage de pièces plus épaisses, il faut surtout veiller à ce que la lame ne se plie et ne se déforme pas. Ceci allonge la durée de vie de la lame.

8.1 Processus de sciage

1. Vérifiez que la scie est éteinte et que la fiche n'est pas branchée dans la prise de courant.
2. Vérifiez que toutes les protection et tous les dispositifs de sécurité sont installés correctement.
3. Vérifiez l'absence de corps étrangers dans la pièce à usiner, tels que des clous ou des vis, et retirez-les si nécessaire.
4. Choisissez une lame de scie, fixez-la et vérifiez la souplesse de mouvement des pièces mobiles.
5. Si nécessaire, réglez l'angle d'inclinaison de la table.
6. Réglez la position du porte-pièce, du système de soufflage et de l'éclairage. Le dispositif de soufflage est préréglé pour diriger l'air vers le point le plus efficace de la ligne de coupe. Veillez à ce que la plaque de pression soit réglée de telle manière que la pièce à usiner soit fxiée et que l'air soit dirigé vers la surface de coupe.

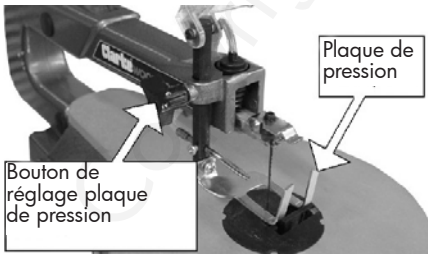

Fig. 17 : Réglage du dispositif de soufflage

Copyright document. All rights reserved by FBC

7. Branchez le système d'aspiration (par exemple un aspirateur) sur le raccord, et mettez-le en marche.
8. Allumez la scie en appuyant sur le bouton MARCHE (ON) (figure 18).

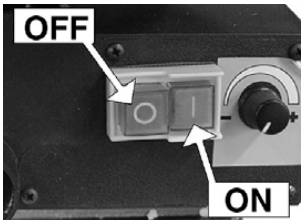

Fig. 18 : Boutons MARCHE/ARRÊT (ON/OFF)

ATTENTION !
La machine est équipée d'un interrupteur de sécurité contre un redémarrage après une panne de courant.

9. Réglez la vitesse souhaitée (nombre de coups) avec le régulateur de vitesse, en fonction du matériau à couper. Tournez le régulateur de vitesse dans le sens des aiguilles d'une montre pour augmenter le nombre de coups par minute. Tournez-le dans le sens inverse des aiguilles d'une montre pour diminuer le nombre de coups par minute.

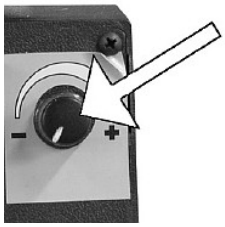

Fig. 19 : Régulateur de vitesse

10. Guidez la pièce à usiner contre la lame de scie.
11. Quand le processus de coupe est terminé, éteignez la machine en appuyant sur le bouton ARRÊT (OFF), éteignez l'aspirateur et débranchez la fiche secteur.

Lorsque vous retirez la pièce, la lame peut rester bloquée dans l'incision. Ceci est dû la plupart du temps à de la sciure qui bouche l'incision. Si cela vous arrive, procédez comme suit pour dégager la lame :

- Mettez l'interrupteur sur ARRÊT (OFF).
- Attendez que la lame soit complètement à l'arrêt et débranchez la fiche secteur.
- Retirez la lame et la pièce à usiner.

INDICATION !
La scie à chantourner est équipée d'une lampe de travail intégrée, qui s'allume automatiquement lorsque vous allumez la machine.
Le bras de la lampe peut être plié, afin de diriger la lumière vers l'endroit souhaité.

Copyrighted document All rights reserved by FBC

8.2 Effectuer des coupes internes

Une des caractéristiques de cette scie à chantourner est la possibilité d'effectuer des coupes internes dans un panneau, sans endommager l'extérieur ou le périmètre du panneau.

ATTENTION !
Pour les travaux de réglage sur la machine et pour le remplacement de la lame, la machine doit être éteinte et la fiche secteur débranchée.

1. Vérifiez que la machine est éteinte et la fiche secteur débranchée.
2. Retirez la lame de scie.
3. Forez un trou dans la partie à couper de la pièce à usiner.
4. Placez la pièce sur la table de sciage avec le trou au-dessus du trou d'accès.
5. Insérez la lame de scie dans le trou percé dans la pièce, fixez-la dans le porte-lame et réglez la tension.
6. Effectuez la coupe.
7. Lorsque le processus de coupe est terminé, retirez la lame du porte-lame et la pièce de la table de sciage.

8.3 Scier plusieurs pièces à usiner

ATTENTION !
Pour éviter les blessures, vous ne pouvez pas scier plusieurs pièces superposées si elles ne sont pas reliées entre elles.

La scie à chantourner peut être utilisée pour couper plusieurs pièces identiques. Plusieurs pièces peuvent être superposées et doivent être fixées ensemble avant la coupe.
Les pièces empilées doivent être fixées ensemble de telle manière qu'elles puissent être sciées comme s'il s'agissait d'une seule pièce.

8.4 Branchement d'un outil accessoire

ATTENTION !
Dès qu'un outil est branché sur la scie à chantourner et que la scie est mise en marche, l'outil se met automatiquement en marche simultanément.
Par conséquent, il est important de maintenir fermement et sûrement l'outil dans la main lorsque vous allumez la scie.

1. Éteignez la machine et débranchez la fiche secteur.
2. Enlevez le capuchon de protection du raccord d'outil sur la scie.
3. Connectez le raccord de l'outil accessoire sur le raccord de la scie et vissez de raccord.

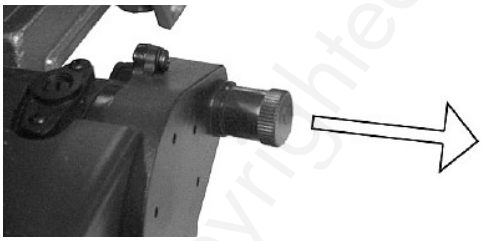

Fig. 20 : Enlever le capuchon de protection

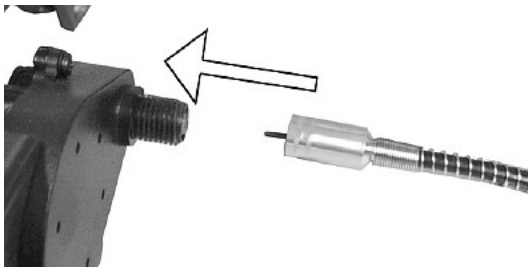

Fig. 21 : Connecter l'outil à la scie

Copyrighted document All rights reserved by FBC

INDICATION !
Insérez d'abord l'axe du câble de raccord dans le raccord de la scie, et vissez ensuite le raccord.

ATTENTION !
Après utilisation, débranchez immédiatement l'outil accessoire de la scie à chantourner, pour éviter le risque de blessure pour l'opérateur.

8.5 Remplacer l'outil

1. Desserrez la vis se trouvant dans le trou de la poignée.
2. Tournez l'écrou de serrage jusqu'à ce que le verrouillage de l'axe s'enclenche et que l'axe ne puisse plus tourner.

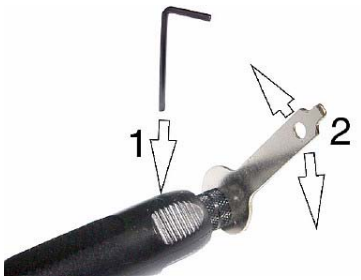

Fig. 22 : Remplacer l'outil

3. Placez l'outil souhaité et serrez la pince de serrage avec la clé fournie.
4. Enlevez l'outil.

8.6 Travailler avec un outil manuel

ATTENTION !
Pour éviter les blessures, veillez à ce que le protège-lame soit installé lorsque vous travaillez avec un outil manuel

Suivez les indications qui suivent lorsque vous travaillez avec un outil manuel :

- Dès que l'outil est connecté à la scie à chantourner et que celle-ci est allumée, l'outil se met également en marche. Par conséquent, il est important de maintenir fermement et sûrement l'outil dans la main lorsque vous allumez la scie.
- Fixez solidement la pièce à usiner, pour éviter qu'elle ne glisse.
- Tenez fermement l'outil dans votre main et restez toujours à bonne distance des autres personnes.
- Tenez les enfants à l'écart de la scie et de l'outil manuel
- Dirigez toujours l'outil loin de votre corps.
- Une vitesse lente est toujours mieux pour les travaux de polissage, les travaux de coupe délicats ou l'usinage de pièces fragiles.
- Une vitesse élevée convient mieux pour le travail du bois dur, des métaux et du verre, par exemple le sciage, le fraisage, le façonnage et le perçage.
- Attendez que l'outil manuel ne tourne plus avant de le déposer.
- Débranchez l'outil accessoire de la scie tout de suite après son utilisation, pour éviter le risque de blessure pour l'opérateur.

Copyright document All rights reserved by FDC

9 Nettoyage, entretien et réparations

DANGER !
Danger de mort par électrocution !
Il existe un danger de mort en cas de contact avec des pièces sous tension. Les pièces sous tension peuvent effectuer des mouvement incontrôlés et provoquer de graves blessures.

- Éteignez la machine et débranchez la fiche secteur avant d'effectuer les travaux de nettoyage et d'entretien.
- Les connexion et les réparations à l'installation électrique doivent être effectuées par un électricien qualifié.

9.1 Nettoyage après utilisation

Portez des gants de travail !

INDICATION !
N'utilisez pas de détergents agressifs pour le nettoyage de votre machine. Ils peuvent endommager, voire détruire votre machine.

1. Débranchez la fiche secteur de la machine.
2. Videz et nettoyez le dispositif d'aspiration.
3. Éliminez les copeaux et la poussière de bois de la machine avec de l'air comprimé (attention : portez des lunettes de sécurité et un masque anti-poussière) ou avec une brosse ou un chiffon sec.

ATTENTION !
N'enlevez pas les copeaux à mains nues, pour éviter les coupures.

4. Nettoyez régulièrement la machine avec un chiffon humide et un détergent doux.
5. Traitez toutes les surfaces métalliques non peintes avec un spray antirouille.
6. Lubrifiez les roulements des galets de roulement régulièrement, mais au plus tard après 25-30 heures de fonctionnement, avec de la graisse pour machines de haute qualité.
7. Vérifiez régulièrement si le câble d'alimentation n'est pas endommagé. S'il est endommagé, faites-le remplacer par un électricien qualifié.

9.2 Entretien et réparations

L'entretien et les réparations doivent être effectués par du personnel qualifié.
Si la machine ne fonctionne pas normalement, contactez le service technique de votre revendeur. Vous trouverez ses coordonnées dans le chapitre 1.2 «Service après-vente».
Après l'entretien ou une réparation, tous les dispositifs de protection et couvercles de protection doivent être remis en place.

Aspiration

Contrôlez chaque jour si l'aspiration fonctionne correctement. Si elle ne fonctionne pas correctement, ou si elle est bouchée, vous devez résoudre le problème immédiatement, et attendre que l'aspiration fonctionne à nouveau avant de remettre la scie en service.

Copyrighted document. All rights reserved by FBC

holzstar® Holzbearbeitungsmaschinen

Lubrification

Huilez les roulements après 10 heures d'utilisation. Toutes les 50 heures d'utilisation, ou si les roulements grincent, huilez-les comme suit :

1. Éteignez la machine et débranchez la fiche secteur.
2. Tournez la scie sur le côté.
3. Enlevez les capuchons en caoutchouc qui recouvrent les points de rotation.
4. Vaporisez une petite quantité d'huile SAE 20 autour de l'extrémité de l'axe et sur le roulement.
5. Laissez pénétrer l'huile pendant une nuit. Le lendemain, répétez l'opération de l'autre côté de la scie.

Balais en carbone

Votre scie est munie de balais en carbone accessibles depuis l'extérieur, dont vous devez régulièrement contrôler l'état d'usure.

ATTENTION !
Éteignez la scie et débranchez la fiche secteur. Les balais en carbone ne peuvent être remplacés que par un électricien qualifié !

1. Avec un tournevis plat, enlevez le couvercle du groupe supérieur de balais au-dessus du moteur.
2. Soulevez prudemment le balai avec un petit tournevis.
3. Le deuxième balai est accessible par l'ouverture d'accès dans le bas du moteur. Enlevez-le de la même manière. Si l'un des balai mesure moins de 6 mm, remplacez les deux balais par paire.
4. Veillez à ce que le couvercle soit placé bien droit. Vissez le couvercle des balais avec un tournevis à main, et ne serrez pas trop fort !

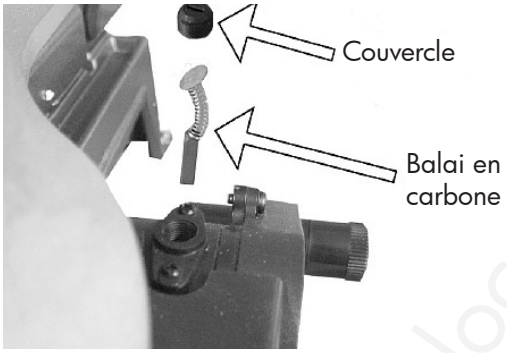

Fig. 23 : Remplacement des balais en carbone

Courroie d'entraînement

Procédez comme suit pour remplacer la courroie d'entraînement :

1. Éteignez la machine et débranchez la fiche secteur.
2. Retirez les 3 vis de fixation du couvercle de la courroie.
3. Enlevez le couvercle de la courroie.
4. Desserrez la courroie d'entraînement et enlevez-la.
5. Placez la nouvelle courroie sur le petit pignon. Tournez ensuite le grand pignon à la main, et placez la courroie dessus.
6. Remettez le couvercle de la courroie et les vis de fixation.

Copyrighted document All rights reserved by PBC

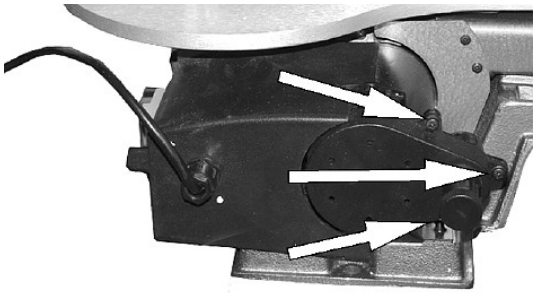

Fig. 24 : Enlever le couvercle de la courroie

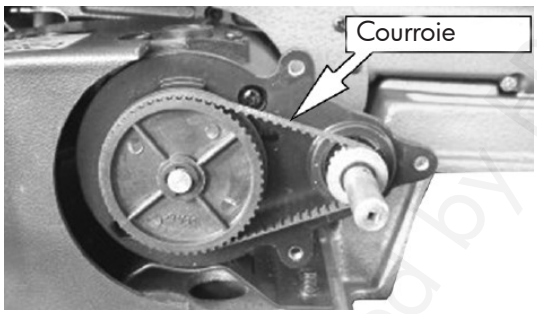

Fig. 25 : Remplacer la courroie

10 Résolution des pannes

Pannes	Causes possibles	Solutions
Le moteur ne démarre pas	Pas de tension électrique, câble d'alimentation défectueux	Faites vérifier la connexion électrique par un technicien
	Moteur défectueux	Faites remplacer le moteur par un électricien
Les lames se cassent	Tension de la lame trop forte ou trop faible	Veillez à tendre la lame de scie correctement
	Lame de scie usée	Réduisez l'avance
	Lame de scie déformée	Évitez d'exercer une pression latérale sur la lame de scie
	Lame de scie non adaptée	Utilisez des lames fines pour les pièces minces, et des lames plus grosses pour les pièces plus épaisses
La lame est détendue	Le porte-lame n'est pas bien aligné	Desserrez la vis de fixation du porte-lame et alignez-le correctement

11 Élimination et recyclage d'un appareil usagé

Dans votre intérêt et celui de l'environnement, veillez à ce que tous les composants de la machine ne soient évacués que de la manière et par les voies prévues et autorisées.

11.1 Mise hors service

Les appareils dont vous ne souhaitez plus vous servir doivent être immédiatement mis hors service dans les règles de l'art pour éviter toute utilisation abusive ultérieure et pour exclure tout risque pour les personnes et l'environnement.

- Retirez de l'appareil tous les agents d'exploitation constituant un risque pour l'environnement.
- Le cas échéant, démontez la machine en sous-groupes et composants maniables et utilisables.
- Dirigez les composants de la machine et les agents d'exploitation vers les voies d'évacuation prévues.

Copyrighted document. All rights reserved by HBC

11.2 Élimination d'un appareil électrique

Les appareils électriques contiennent des matériaux réutilisables et dangereux pour l'environnement.
Veillez à respecter les dispositions légales pour l'élimination des composants électriques.
En cas de doute, contactez le service de traitement de déchets de votre Commune.

ATTENTION !
Il est interdit d'éliminer la machine comme un déchet ménager normal.

11.3 Élimination des lubrifiants

Les consignes pour l'élimination des lubrifiants sont disponibles auprès du fabricant de lubrifiants. Si nécessaire, demandez-lui la fiche technique spécifique au produit.

11.4 Évacuation auprès de points de collecte communaux

Traitement des appareils électriques et électroniques en fin de vie (applicable dans les pays de l'Union européenne et autres pays européens disposant de systèmes de collecte sélective).

Ce symbole, apposé sur le produit ou sur son emballage indique que ce produit ne peut pas être traité avec les déchets ménagers. Il doit être remis à un centre de collecte approprié pour le recyclage des équipements électriques et électroniques. En s'assurant que ce produit est bien mis en rebut de manière appropriée, vous aiderez à prévenir les conséquences négatives potentielles pour l'environnement et la santé humaine.

Le recyclage des matériaux aide à conserver les ressources naturelles.
Pour toute information supplémentaire au sujet du recyclage de ce produit, vous pouvez contacter votre municipalité, votre déchetterie ou le point de vente de ce produit.

12 Pièces détachées

ATTENTION !
Risque de blessure en cas d'utilisation de pièces non adaptées !
L'utilisation de pièces détachées défectueuses ou inadaptées est dangereuse pour l'utilisateur et peut provoquer des dégâts à la machine.
- Utilisez uniquement des pièces détachées d'origine recommandées par le fabricant.
- En cas de doute, prenez contact avec votre revendeur.

Conseils et recommandations
L'utilisation de pièces détachées non autorisées annule la garantie.

12.1 Commande de pièces détachées

De onderdelen kunnen bij de fabrikant of bij uw verdeler besteld worden.
Bij elke bestelling moeten de volgende gegevens vermeld worden:
- Machine type
- Artikelnummer
- Positienummer op de onderdelentekening
- Bouwjaar
- Aantal stukken
- Gewenste verzendwijze (post, vracht, zee, lucht, expres)
- Verzendadres

Een onderdeelbestelling met ontbrekende informatie kan niet in acht genomen worden. Bij ontbrekende verzendmodus gebeurt de verzending naar keuze van de verzender.

Copyrighted document. All rights reserved by FBC

Exemple :
Vous devez commander une courroie d'entraînement pour la scie à chantourner DKS 504 Vario. Cette pièce est illustrée sur la vue éclatée 1, position 95.

- Type de machine : **Scie à chantourner DKS 504 Vario**
- Numéro d'article : **5902504**
- Numéro de la vue éclatée : **1**
- Position de la pièce : **95**

Copyrighted document All rights reserved by FDC

12.2 Vue éclatée DKS 504 Vario

Le dessin qui suit facilite l'identification des pièces détachées à commander. Joignez éventuellement une copie du dessin à votre commande, en entourant le numéro de la pièce concernée.

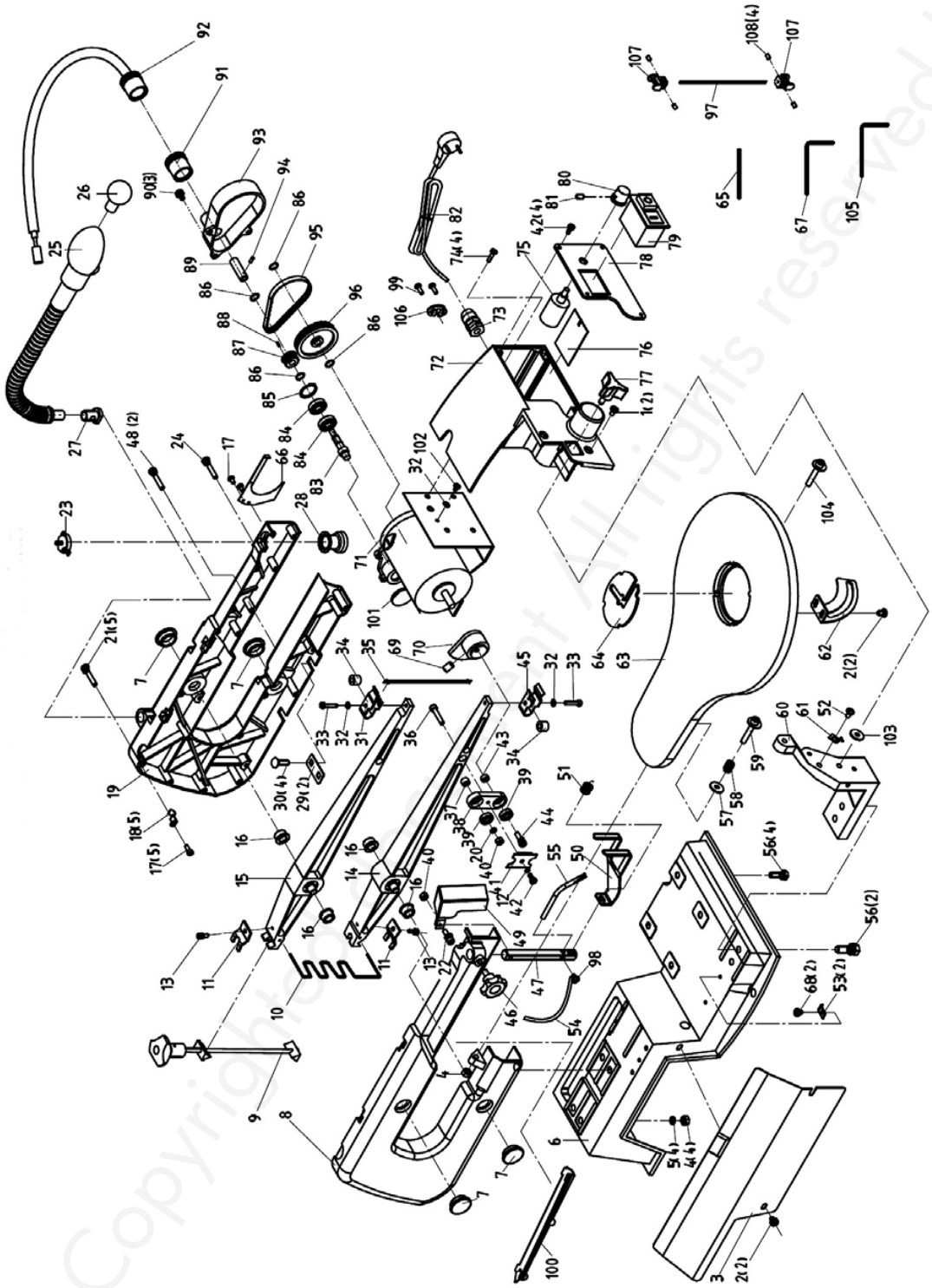

Fig. 26 : Vue éclatée 1 - Scie à chantourner DKS 504 Vario

Copyright © FBC All rights reserved by FBC

13 Schéma électrique

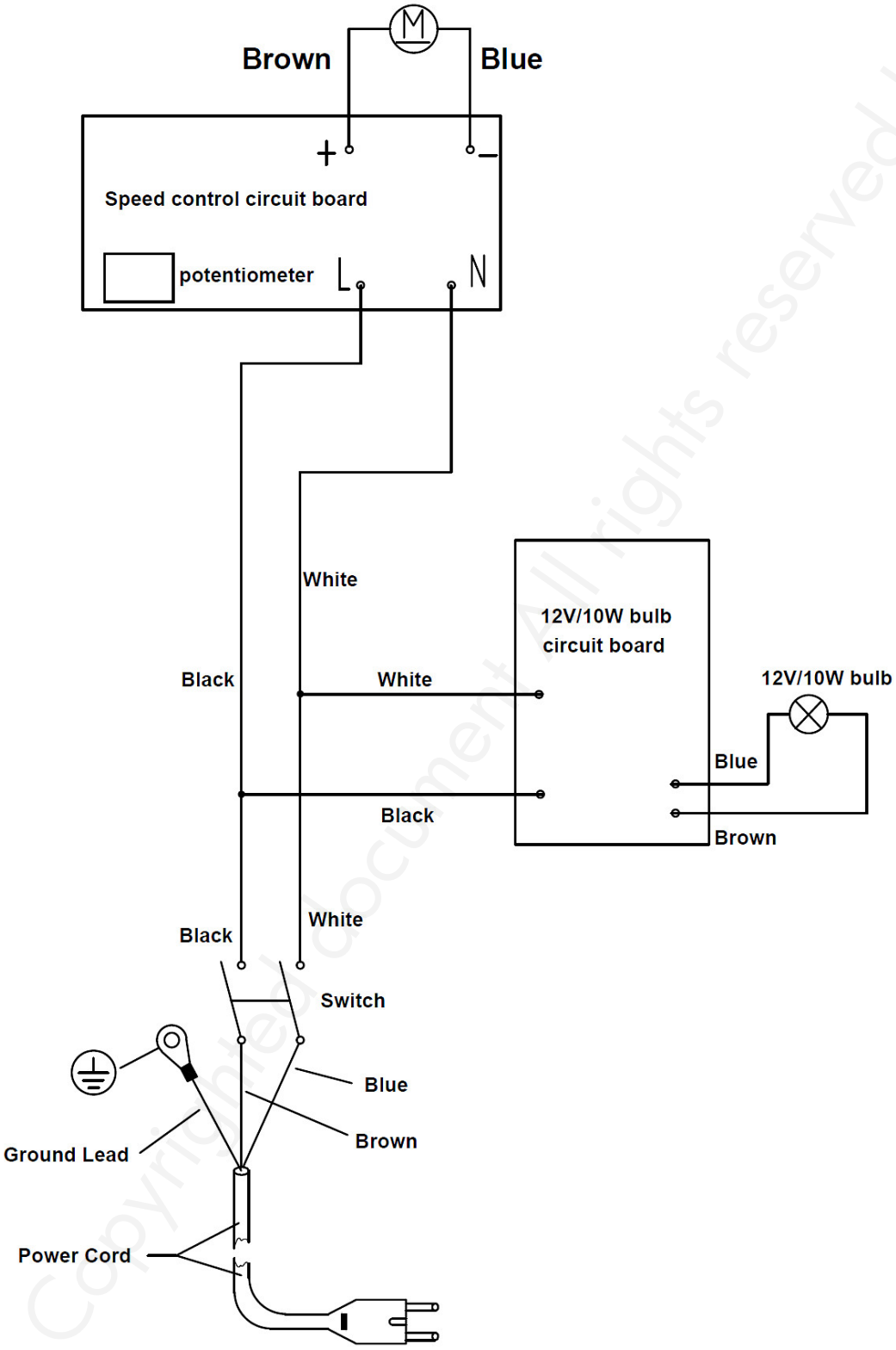

Fig. 27 : Schéma électrique DKS 504 Vario

Copyrighted document. All rights reserved by FBC

14 Déclaration de conformité CE

D'après la Directive Machine 2006/42/EG Annexe ll 1.A

Le fabricant/le distributeur : Stürmer Maschinen GmbH
Dr Robert Pfleger Strasse, 26
D 96103 Hallstadt

Déclare par la présente que le produit suivant :

Groupe de produits : Holzstar® - Houtbewerkingsmachines

Type de machine : Figuurzaag

Description et numéro d'article : DKS 504 Vario - 5902504

Numéro de série*: _____

Année de construction*: 20_____

* Vous pouvez retrouver ces informations sur la plaque signalétique de votre machine

Est conforme à toutes les prescriptions applicables de la directive citée plus haut, ainsi qu'à celles des directives citées ci-dessous, y compris les modifications en vigueur au moment de la déclaration.

Directives concernées :
2014/30/EU - Compatibilité électromagnétique
2011/65/EU - Directive RoHS
2012/19/EU - Directive DEEE

Les normes harmonisées suivantes ont été appliquées :
EN 61029-1: 2000 +A11+A12 - Sécurité des appareils électriques mobiles motorisés - Partie 1 : Exigences générales.
EN 55014-1:2017 - Compatibilité électromagnétique - Exigences pour les appareils ménagers, les outils électriques et les appareils similaires - Partie 2 : Immunité - Norme de famille de produits.
EN 61000-3-2:2014 - Compatibilité électromagnétique (CEM) - Partie 3-2 : Valeurs limites - Partie 2 : Valeurs limites pour les émissions de courant harmonique (courant d'entrée de l'équipement ≥ 16 A par conducteur) (IEC 61000-3-2:2014).
EN 61000-3-3:2013 - Compatibilité électromagnétique (CEM) - Partie 3-3 : Valeurs limites - Valeurs limites pour les variations de tension, les fluctuations de tension et le papillotement dans les réseaux publics d'alimentation basse tension, pour les matériels ayant un courant assigné ≥ 16 A par phase et d'exigeant aucune condition particulière de raccordement.

Responsable de la documentation : Kilian Stürmer - Dr.-Robert-Pfleger-Str. 26 D - 96103 Hallstadt

Hallstadt, 25/01/2019

Kilian Stürmer, directeur

Copyrighted document All rights reserved by FBC