M1.1,05.ADH200-250-305.FR 26042016

holzstar®
Holzbearbeitungsmaschinen

Manuel d'utilisation

Raboteuse dégauchisseuse

ADH 200
ADH 250
ADH 305

ADH200

ADH250

VYNCKIER.BIZ
THE PROFESSIONAL
THE WORKPLACE

Vous pouvez télécharger tous nos modes d'emploi sur www.vynckier.biz

Table des matières

1 Introduction 4

2 Sécurité 5
2.1 Symboles utilisés 5
2.2 Obligations du responsable 5
2.3 Qualification du personnel 6
2.4 Protections individuelles 6
2.5 Symboles de sécurité sur la machine 7
2.6 Dispositifs de sécurité 7

3 Utilisation conventionnelle 8

4 Données techniques 9
4.1 Plaque signalétique 9

5 Transport, emballage et stockage 10
5.1 Livraison et transport 10
5.2 Emballage 10
5.3 Stockage 10

6 Description de la machine 11
6.1 Machine 11
6.2 Contenu de la livraison 12
6.2.1 ADH 200 12
6.2.2 ADH 250 / ADH 305 12

7 Installation et branchement de la machin 12
7.1 Exigences pour le lieu d'installation 12
7.2 Installation de la machine 13
7.3 Branchement électrique 14

8 Utilisation de la machine 14
8.1 Dégauchissage 15
8.2 Rabotage 17
8.3 Réglage de la lame 18
8.4 Processus de travail 19

9 Nettoyage et entretien 20
9.1 Nettoyage après le travail 20
9.2 Entretien et réparations 20
9.2.1 Contrôle des fonctions 21
9.2.2 Aspiration des copeaux 21
9.2.3 Lubrification 21
9.2.4 Remplacement de la courroie d'entraînement 21

10 Résolution des pannes 21

11 Élimination et recyclage d'un appareil usagé 22
11.1 Mise hors service 22
11.2 Élimination des appareil électriques 22
11.3 Élimination des lubrifiants 22

12 Schéma électrique 22

13 Pièces détachées 23
13.1 Commande de pièces détachées 23
13.2 Dessin des pièces détachées ADH 200 24
13.3 Dessin des pièces détachées ADH 250 25
13.4 Dessin des pièces détachées ADH 305 26

14 Déclaration de conformité CE 27

1 Introduction

Nous vous remercions d'avoir acheté un produit Holzstar. Les machines pour le travail du bois Holzstar sont des produits de qualité qui vous offrent des solutions techniques optimales avec un excellent rapport qualité/prix/efficacité. Le développement constant et les innovations permanentes dans la conception de nos produits vous garantissent d'avoir toujours des machines qui correspondent aux progrès les plus récents en matière de technique et de sécurité. Nous espérons que nos produits vous apporterons beaucoup de plaisir, faciliteront votre travail et vous offrirons de multiples avantages.

ATTENTION !
Pour votre sécurité et pour des résultats impeccables, vous devez lire attentivement ce manuel d'utilisation avant la mise en service de la machine. Gardez-le soigneusement à proximité de la machine pour pouvoir le consulter à tout moment.

Information

Ce manuel contient des données concernant une installation sûre et adéquate, ainsi que l'utilisation et l'entretien de la machine. Le respect des consignes est indispensable pour assurer la sécurité des personnes et de la machine, et assure une gestion plus économique et une plus longue durée de vie de la machine.
Dans le chapitre consacré à l'entretien, nous détaillons les travaux d'entretien et les tests à effectuer régulièrement par l'utilisateur.
Les illustrations et informations existantes dans ce manuel peuvent parfois légèrement varier par rapport à votre machine. Le fabricant s'efforce constamment d'améliorer et de renouveler ses produits, c'est pourquoi des modifications visuelles et techniques peuvent apparaître, sans que celles-ci donnent lieu à un préavis. Nous nous réservons le droit à l'erreur et aux modifications.

ATTENTION !
Ce manuel d'utilisation a été rédigé par le fabricant et fait partie intégrante de la machine. Les informations qu'il contient sont destinées à l'utilisateur. Le manuel d'utilisation précise le champ d'application de la machine et contient les informations nécessaires à une utilisation correcte et sûre de la machine. Le respect des consignes vous garantira la sécurité des personnes et de la machine, une utilisation économique ainsi qu'une longue durée de vis de la machine.

2 Sécurité

Ce chapitre donne un aperçu des règles de sécurité pour la protection des personnes et pour une utilisation sans problèmes de la machine. Dans chaque chapitre, vous trouverez des consignes de sécurité spécifiques à chaque opération.

2.1 Symboles utilisés

Consignes de sécurité

Dans ce manuel, les dangers éventuels et indications spécifiques sont indiqués au moyen de symboles:

AVERTISSEMENT : Danger immédiat pouvant provoquer des blessures graves, voire mortelles.

ATTENTION : Danger possible pouvant provoquer de légères blessures, ou des dommages à la machine ou à l'environnement.

INFORMATION : Conseils et recommandations pour un travail plus efficace et sans problèmes.

2.2 Obligations du responsable

AVERTISSEMENT !
Une utilisation ou un entretien inappropriés de la machine peut mettre en danger les personnes, les objets et l'environnement.
Seules les personnes autorisées ont le droit de travailler à la machine!

Les personnes autorisées à utiliser et réparer la machine sont désignées et formées par le responsable de l'entreprise et le service de réparation.

Le responsable doit

- Former le personnel ,
- Instruire le personnel sur toutes les règles de sécurité (au moins une fois par an), concernant
  - l'installation,
  - la commande,
  - les règles techniques reconnues,
- Examiner l'état des connaissances du personnel
- Documenter les formations/instructions,
- Faire confirmer la participation aux formations/instructions par sa signature,
- Contrôler si le personnel est conscient des dangers, des règles de sécurité et s'il a pris connaissance du manuel d'utilisation.

2.3 Qualification du personnel

Ce manuel s'adresse
- À l'exploitant,
- À l'opérateur,
- Au personnel d'entretien.

C'est pourquoi les instructions et précautions citées concernent tous les intervenants depuis l'utilisation jusqu'à la maintenance de la machine.
Déterminez clairement qui est compétent pour les diverses opérations.
Des compétences insuffisamment définies représentent un risque pour la sécurité!
Débranchez toujours la machine afin d'empêcher son utilisation par du personnel non-autorisé.

Opérateur
L'opérateur est formé par le gérant concernant les tâches qui lui sont attribuées et les dangers possibles en cas de manoeuvre inappropriée. L'opérateur n'est autorisé à exécuter les tâches dépassant l'utilisation normale que si cela est indiqué dans les instructions et si le gérant l'a expressément chargé de cette tâche.

Électricien spécialisé
Les électriciens spécialisés sont à même d'exécuter des travaux sur les installations électriques et de déceler et éviter eux-mêmes les dangers possibles grâce à leur formation professionnelle et leurs connaissances des normes et spécifications correspondantes. L'électricien spécialisé est spécifiquement formé pour l'environnement de travail dans lequel il exerce et il connaît les normes et spécifications à appliquer.

Spécialistes
Les spécialistes sont à même d'exécuter des travaux sur les installations électriques et de déceler et éviter eux-mêmes les dangers possibles grâce à leur formation professionnelle et leurs connaissances des normes et spécifications à appliquer.

Les personnes formées
Les personnes formées ont été instruites par le gérant des tâches qui leur sont attribuées ainsi que des dangers possibles en cas de manoeuvre inappropriée.

2.4 Protections individuelles

Les protections individuelles servent à assurer la sécurité et la santé du personnel pendant les travaux sur et avec la machine. Le personnel doit porter les protections individuelles recommandées pour chaque travail spécifique.
Les protections individuelles recommandées sont les suivantes :

Protections des oreilles et de la tête
Les protections auditives protègent les oreilles du bruit. Le casque protège la tête des chocs en cas de chute d'objets ou de collision avec un objet fixe.

Lunettes de sécurité
Les lunettes de sécurité protègent les yeux des projections de pièces.

Gants de protection
Les gants protègent les mains des bords tranchants, ainsi que des frottements, des écorchures ou de blessures plus graves.

Chaussures de sécurité
Les chaussures de sécurité protègent les pieds de blessures en cas de chute d'objets, et empêchent de déraper sur un sol glissant.

Vêtements de travail
Les vêtements de travail sont des vêtements près du corps et avec une faible résistance à la traction.

2.5 Symboles de sécurité sur la machine

Sur la machine sont apposés des panneaux d'avertissement (Fig. 1). Ceux-ci doivent toujours être présents et lisibles, et l'utilisateur doit toujours les respecter.
Les panneaux d'avertissement apposés sur la machine ne peuvent pas être enlevés. Un panneaux manquant ou endommagé doit immédiatement remplacé. Si un panneaux est manquant ou endommagé, arrêtez immédiatement la machine jusqu'à ce que le panneau soit remplacé.

Fig. 1 Symboles de sécurité:
1. Danger
2. Tension électrique dangereuse
3. Risque de blessures aux mains
4. Risque de happement par les pièces mobiles
5. Ne portez pas de gants
6. Consignes de sécurité spécifiques

2.6 Dispositifs de sécurité

Sécurité en cas de rebond
La sécurité anti-rebond garantit qu'aucune pièce ne sera éjectée vers l'opérateur. Elle ne peut pas être pliée.

Interrupteur de sécurité de la hotte d'aspiration des copeaux
L'interrupteur de sécurité de la hotte d'aspiration des copeaux se trouve sous la table de travail. Lorsque la hotte d'aspiration n'est pas montée, l'interrupteur de sécurité empêche le moteur de démarrer.

3 Utilisation conventionnelle

La raboteuse dégauchisseuse de la série ADH est conçue pour raboter et dégauchir les planches et lames de bois. Elle convient pour l'usinage du bois massif, des panneaux de particules, des panneaux et profilés. La machine doit être utilisée avec un système d'aspiration approprié. Elle est conçue pour un usage privé et non à un usage industriel.
L'utilisation conforme de la machine suppose également le respect de toutes les consignes de ce manuel. Toute autre utilisation que celle prévue est considérée comme non conventionnelle.

ATTENTION !
Danger en cas d'utilisation incorrecte !
Une utilisation non conforme de la machine peut mener à des situations dangereuses :

- La machine ne peut être utilisée que dans les limites de ses capacités mentionnées dans les données techniques.
- Ne contournez jamais les dispositifs de sécurité et ne les mettez jamais hors service.
- Ne travaillez jamais d'autres matériaux que ceux pour lesquels la machine est conçue.
- N'utilisez la machine que si elle est en parfait état technique.
- Ne travaillez jamais plusieurs pièces en même temps.

Des modification à la rouleuse peuvent rendre le certificat de conformité CE non valide et sont strictement interdites. La firme Stürmer Maschinen GmbH décline toute responsabilité en cas de modifications structurelles et techniques de la machine.
Une utilisation abusive de la machine et le non-respect des consignes de sécurité excluent la responsabilité du fabricant en cas de dommage matériels ou corporels, et annulent la garantie.

4 Données techniques

Modèle	ADH 200	ADH 250	ADH 305
Caractéristiques générales			
Puissance du moteur 230 V/50 Hz	1,5 kW	1,5 kW	1,8 kW
Vitesse du moteur	8500 min^{-1}	8500 min^{-1}	8500 min^{-1}
Nombre de lames	2	2	2
Dimensions (L x l x h)	790 x 470 x 465 mm	1105 x 550 x 570 mm	1135 x 600 x 570 mm
Poids net	29 kg	40 kg	42 kg
Niveau de pression acoustique (LpAm)	98 dB(A)	89 dB(A)	89 dB(A)
Niveau d'émission acoustique (LwA)	107 dB(A)	107 dB(A)	107 dB(A)
Pression acoustique à la place de l'opérateur	89 dB(A)	89 dB(A)	89 dB(A)
Dégauchissage			
Largeur maximale d'usinage	204 mm	254 mm	305 mm
Profondeur de dégauchissage	2 mm max.	3 mm max.	2 mm max.
Dimension de la butée	520 x 102 mm	620 x 120 mm	610 x 127 mm
Angle de la butée	90 ° - 135°	90 ° - 135°	90 ° - 135°
Dimensions table de travail	737 x 210 mm	1050 x 260 mm	1075 x 310 mm
Rabotage			
Largeur maximale d'usinage	204 mm	254 mm	305 mm
Épaisseur de rabotage	5 - 120 mm	6 - 160 mm	6 - 160 mm
Profondeur de rabotage	2 mm max.	2 mm max.	1 mm max.
Dimensions table de travail	255 x 204 mm	450 x 254 mm	500 x 305 mm

4.1 Plaque signalétique

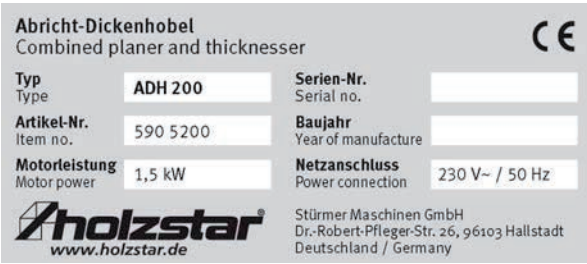

Fig. 2 Plaque signalétique ADH 200

5 Transport, emballage et stockage

5.1 Livraison et transport

Dès la livraison, contrôlez si la machine n'a pas subi de dégâts pendant le transport, si toutes les pièces sont présentes, et si aucune vis n'est desserrée. Comparez le contenu de l'emballage avec le bon de livraison. Si quelque chose manque ou est endommagé, signalez-le immédiatement au transporteur. Les plaintes tardives ne sont pas prises en compte.

DANGER DE MORT !
Lors du transport et du levage de la machine, tenez toujours compte de son poids.
Assurez-vous que l'engin de levage est adapté au poids de la machine.
Vérifiez que les sangles de levage sont suffisamment résistantes.
La machine doit être chargée et déchargée par du personnel qualifié.
Prenez les mesures nécessaires pour éviter les accidents pendant le déchargement et le transport de la machine.

Transport avec un élévateur à fourche
La machine est livrée emballée dans un carton et fixée sur une palette, de manière à ce qu'elle puisse être déplacée avec un élévateur à fourche.

5.2 Emballage

Tous les matériaux d'emballage et accessoires sont recyclables et doivent être rapportés dans un centre de tri.
Le bois de l'emballage doit être rapporté dans une entreprise spécialisée pour son élimination ou son recyclage.
Les cartons doivent être donnés lors de la collecte des papiers et cartons usagés.
Les feuilles et accessoires sont en polyéthylène (PE) ou en polystyrène (PS). Ces matériaux peuvent être réutilisés après traitement, si vous les apportez dans une entreprise de traitement des déchets.
Triez les emballages pour leur recyclage.

5.3 Stockage

La machine doit être soigneusement nettoyée, ensuite stockée dans un endroit sec et propre, dans un environnement sans poussière et à l'abri du gel. Couvrez la machine avec une bâche.
Température de stockage : -25 à +55 °C.

6 Description de la machine

6.1 Machine

Les illustrations figurant dans ce manuel peuvent différer du produit original.

1. Bouche d'aspiration des copeaux
2. Butée
3. Table d'alimentation
4. Réglage hauteur de dégauchissage
5. Capot de protection des lames
6. Interrupteur
7. Châssis
8. Table de sortie
9. Interrupteur de protection contre la surcharge
10. Réglage de profondeur de rabotage

Fig. 3 ADH 250

A Vis
B Segment de fixation
C Lame
D Ressort
E Support

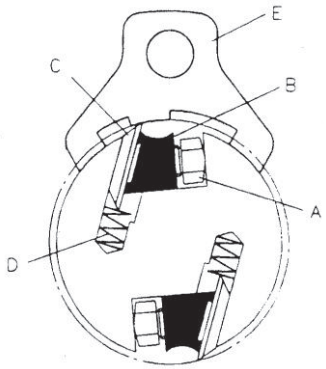

Fig. 4 Axe de la lame

6.2 Contenu de la livraison

6.2.1 ADH 200

- Raboteuse dégauchisseuse
- Hotte d'aspiration des copeaux
- Butée
- Tuyau
- Sac à poussière
- Ressort
- Manuel d'utilisation

6.2.2 ADH 250 / ADH 305

- Raboteuse dégauchisseuse
- Hotte d'aspiration des copeaux
- Butée
- Poussoir
- Vis de montage, vis du levier de serrage
- Poignée
- Clé Allen
- Manuel d'utilisation

7 Installation et branchement de la machin

7.1 Exigences pour le lieu d'installation

Pour un fonctionnement correct et une longue durée de vie de la machine, le lieu d'installation doit remplir certaines conditions :

- Le sol doit être plat, résistant et sans vibrations.
- Le sol doit être imperméable aux lubrifiants.
- La machine doit être installée dans un endroit sec et bien ventilé.
- Évitez les endroits où d'autres machine produisent de la poussière ou des copeaux.
- Vous devez prévoir un espace suffisant autour de la machine pour les personnes qui y travaillent et pour le matériel. Pensez à l'accès pour le personnel d'entretien.
- L'espace de travail doit être bien éclairé.
- Un système d'aspiration doit être disponible, avec une capacité minimale de 690 m^3/h, un débit minimum de 20 m/s au raccord d'aspiration. Diamètre du tuyau 65 mm, longueur maximale du tuyau 4 mètres.

7.2 Installation de la machine

ATTENTION !
Risque de blessure en cas de mauvaise installation de la machine. Contrôlez la stabilité du sol et de la machine après son installation.

ATTENTION !
Tenez compte du poids de la machine.
La machine doit être installée par deux personnes.
Vérifiez que les dimensions et la capacité de charge des moyens de levage sont suffisantes.

ATTENTION !
Pour assurer une bonne stabilité de la machine, ancrez-la au sol. Utilisez pour ce faire les 4 trous prévus dans le bas du châssis de la machine.

La machine est livrée dans un carton et déjà en grande partie assemblée. Seuls quelques accessoires doivent encore être fixés.
Suivez les instructions suivantes pour terminer l'assemblage de la machine :

Montage sur un établi

La raboteuse dégauchisseuse peut être fixée sur un établi. Les schémas suivants indiquent la distance entre les trous de fixation.

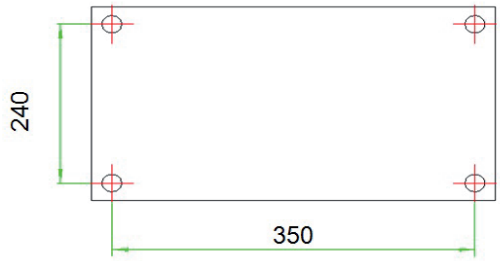

Fig. 5 Distance entre les trous de fixation ADH 200

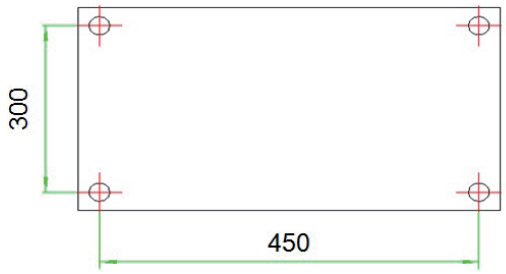

Fig. 6 Distance entre les trous de fixation ADH 250

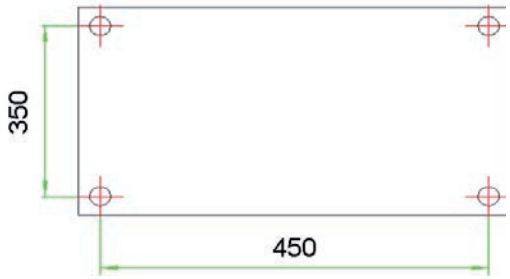

Fig. 7 Distance entre les trous de fixation ADH 305

Montage des accessoires

1. Montez la butée sur la machine avec les vis fournies.
2. Montez la hotte d'aspiration en fonction du processus de travail avec les deux supports, et activez l'interrupteur de sécurité.
3. Raccordez le tuyau d'aspiration et le sac à poussière.

Montage du tuyau d'aspiration

INFORMATION
Le dispositif d'aspiration des copeaux et de la poussière doit avoir une capacité minimale de 690 m³/h et un débit minimum de 20 m/s.

1. Fixez le tuyau d'aspiration avec un collier de serrage sur le raccord d'aspiration situé sur le châssis de la machine. Fixez l'autre extrémité du tuyau avec un collier de serrage sur le raccord du dispositif d'aspiration.

7.3 Branchement électrique

DANGER !
Risque de mort par électrocution !
En cas de contact avec les parties sous tension, il y a un danger de mort. Les parties sous tension peuvent effectuer des mouvements incontrôlés et provoquer de graves blessures.

ATTENTION !
Tous les travaux sur l'installation électrique doivent être effectués par un électricien qualifié.

8 Utilisation de la machine

DANGER !
Risque de mort par électrocution !
En cas de contact avec les parties sous tension, il y a un danger de mort. Les parties sous tension peuvent effectuer des mouvements incontrôlés et provoquer de graves blessures.
- **Débranchez la machine avant d'effectuer les réglages.**

ATTENTION !
Danger de mort !
Il existe un danger de mort pour l'utilisateur et les autres personnes si les règles suivantes ne sont pas respectées :
- La machine ne peut être utilisée que par une personne formée et expérimentée.
- L'utilisateur ne peut pas travailler avec la machine s'il est sous l'influence d'alcool, de drogue ou de médicaments.
- L'utilisateur ne peut pas travailler avec la machine s'il est très fatigué ou s'il souffre d'une maladie pouvant diminuer sa capacité de concentration.
- La machine ne peut être utilisée que par une seule personne. Les autres personnes doivent se tenir à l'écart de l'espace de travail.

ATTENTION !
Risque d'écrasement !
En cas d'utilisation incorrecte de la machine, il existe un risque de blessure des membres supérieurs.

ATTENTION !
Vérifiez le branchement électrique, les câbles et les contacts avant de mettre la machine en service.

Portez des protections auditives !

Portez les lunettes de sécurité !

Portez des chaussures de sécurité !

Portez des vêtements de travail !

8.1 Dégauchissage

En un passage, la machine peut enlever jusque 2 mm (ADH200, ADH305) ou 3 mm (ADH250) de matière.
Cette épaisseur de rabotage n'est possible que si :
- Les lames sont bien aiguisées,
- Le bois est tendre,
- La largeur maximale de la pièce peut être utilisée.

Si ces conditions ne sont pas réunies, il y a un risque de surcharge de la machine.
De plus, travaillez toujours la pièce en plusieurs passages, jusqu'à atteindre la profondeur de rabotage souhaitée.

Procédez comme suit pour dégauchir une pièces :
1. Montez la hotte d'aspiration des copeaux sous la table de travail. Sur la hotte, il y a deux connecteurs qui doivent être poussées vers la table de travail après le positionnement. Pour le positionnement, les deux connecteurs doivent être tirés vers l'extérieur.

INFORMATION
Le support (voir figure 8, flèche jaune) sur la hotte d'aspiration des copeaux active l'interrupteur de sécurité. Si cet interrupteur de sécurité n'est pas activé, la machine ne peut pas démarrer.

Fig. 8 Montage de la hotte d'aspiration

2. Réglez l'inclinaison de la butée en aluminium selon l'angle souhaité. Pour fixer ou desserrer la butée, utilisez la vis du levier. Une échelle indique l'angle d'inclinaison.

Fig. 9 Réglage de la butée en aluminium

3. Réglez la profondeur de dégauchissage au moyen du levier (N) et en vous aidant de l'échelle graduée (O).
4. Pour terminer, réglez le carter de protection de l'axe de rabotage (P) de manière à couvrir complètement l'axe.

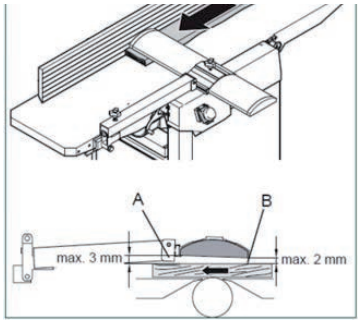

Fig. 10 Réglage du carter de protection de l'axe de rabotage

5. Allumez la machine en appuyant sur l'interrupteur vert.
6. Poussez la pièce à usiner à la main contre la table de travail et la butée. Continuez à guider la pièce à deux mains de manière bien régulière.

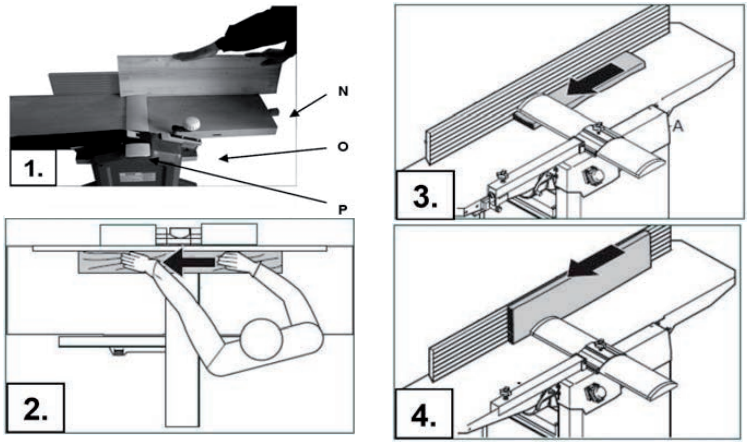

Fig. 11 Réglage et guidage de la pièce à usiner

7. À la fin du processus, éteignez la machine en appuyant sur l'interrupteur rouge.
8. Avant d'entamer le processus suivant, attendez que la lame soit totalement immobilisée.

8.2 Rabotage

1. Assurez-vous que la machine est éteinte et débranchée.
2. Démontez la butée latérale et inclinez le carter de protection de l'axe de rabotage le plus possible vers la droite.
3. Soulevez le carter de protection de l'axe de rabotage (P) le plus haut possible.
4. Démontez ensuite le tuyau d'aspiration des copeaux, et ouvrez les supports (Q) de la hotte d'aspiration pour le démonter. Placez la hotte d'aspiration sur la table et remontez les supports. Veillez à ce qu'ils soient bien emboîtés. Les supports servent en même temps d'interrupteurs de fin de course.

INFORMATION
Le support (voir figure 12, flèche jaune) sur la hotte d'aspiration des copeaux active l'interrupteur de sécurité. Si cet interrupteur de sécurité n'est pas activé, la machine ne peut pas démarrer.

Fig. 12 Montage de la hotte d'aspiration des copeaux

5. Remontez le tuyau d'aspiration.
6. Réglez la hauteur de la table de travail au moyen du volant et de l'échelle graduée. Pensez à ceci : la hauteur actuelle de la pièce à usiner moins la matière à enlever égale la hauteur finale.
7. Allumez la machine en appuyant sur l'interrupteur vert.
8. Placez la pièce à usiner avec la surface à traiter orientée vers le haut.
9. Si la pièce ne se déplace plus avec l'avance automatique, tirez-la manuellement.
10. À la fin du processus de travail, éteignez la machine en appuyant sur l'interrupteur rouge.
11. Avant d'entamer le processus suivant, attendez que la lame soit totalement immobilisée.

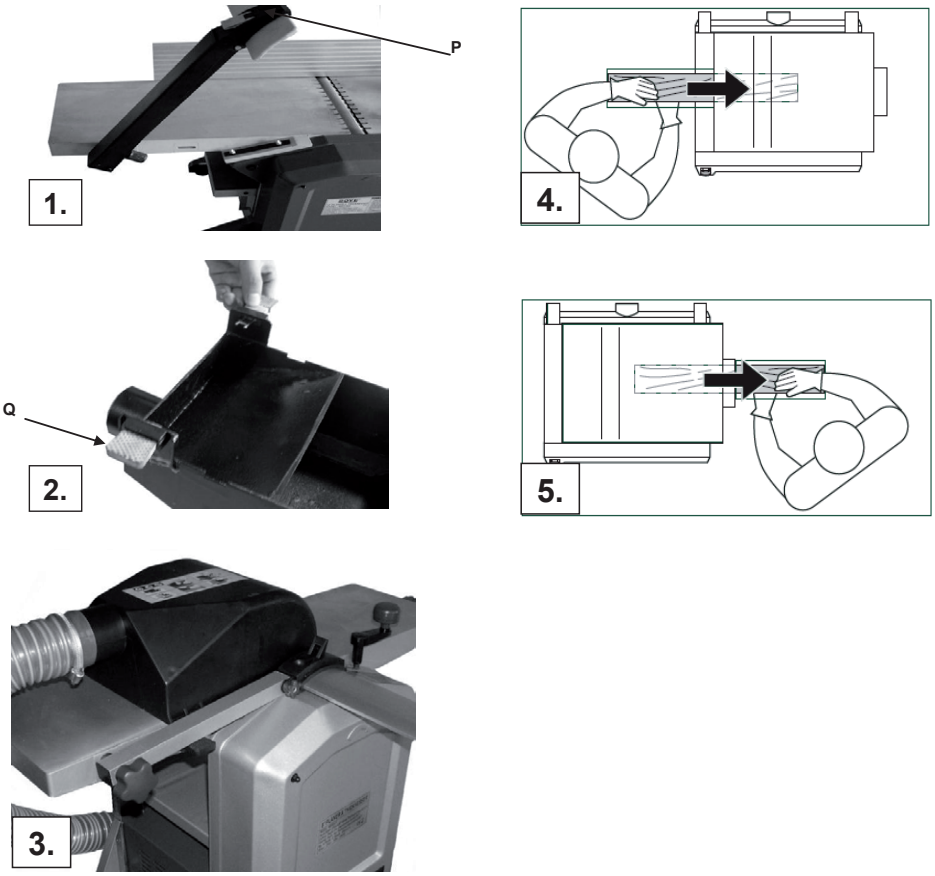

Fig. 13 Réglage et guidage de la pièce à usiner

8.3 Réglage de la lame

ATTENTION !
Débranchez la machine avant le réglage de la lame.

La jauge de réglage permet de régler la lame avec une saillie correcte (1,5 mm).

1. Éteignez la machine et débranchez-la.
2. Mettez la table à la hauteur zéro et placez la jauge de réglage dessus.
3. Placez la jauge de réglage avec les deux parties A sur la table. La surface B doit se trouver directement au-dessus de la lame. Desserrez légèrement les vis de la lame.

Fig. 14 Utilisez la jauge de réglage

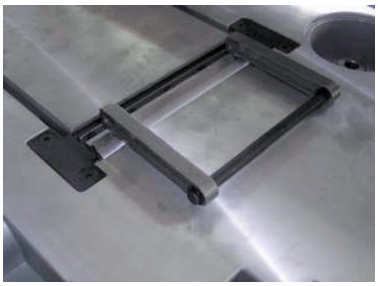

Fig. 15 Placez la jauge de réglage sur la table

Portez des gants !

ATTENTION !
Portez des gants, car la lame est très tranchante.

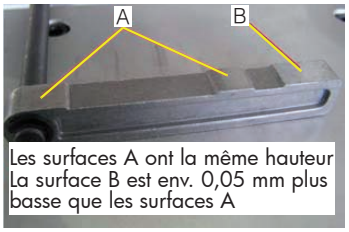

Fig. 16 Réglage de la lame sur la surface B

4. Tournez l'axe de la lame et réglez la lame à la hauteur de la surface B. Resserrez les vis de fixation de la lame. Vérifiez encore une fois la hauteur en faisant tourner l'axe. La lame doit toucher légèrement la surface B. Si ce n'est pas le cas, recommencez les étapes 2 et 3.

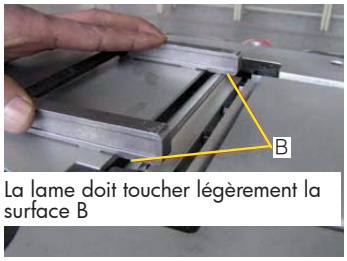

Fig. 17 Réglage de la lame sur la surface B

8.4 Processus de travail

ATTENTION !
Avant le début du travail, assurez-vous que le carter de protection de l'axe et la hotte d'aspiration sont bien montés. De plus, la lame doit être correctement réglée et affûtée.

1. Réglez la machine en fonction du travail à effectuer et branchez le dispositif d'aspiration.
2. Branchez la machine à l'alimentation électrique.
3. Allumez le dispositif d'aspiration.
4. Allumez la machine en appuyant sur le bouton vert START.
5. Placez la pièce à usiner et effectuez le travail.
6. Quand le travail est terminé, éteignez la machine en appuyant sur le bouton rouge STOP et débranchez la machine. Éteignez ensuite le dispositif d'aspiration.

9 Nettoyage et entretien

DANGER !
Risque de mort par électrocution !
En cas de contact avec les parties sous tension, il y a un danger de mort. Les parties sous tension peuvent effectuer des mouvements incontrôlés et provoquer de graves blessures.

- **Débranchez la machine avant tout travail de nettoyage ou d'entretien.**
- **Le branchement et les réparations du système électrique doivent être effectués par un électricien qualifié.**

9.1 Nettoyage après le travail

Portez des gants !

ATTENTION !
N'utilisez jamais de produits agressifs pour nettoyer la machine. Ils peuvent endommager la machine et même la détruire.

1. Débranchez la machine de l'alimentation électrique.
2. Videz et nettoyez le dispositif d'aspiration des copeaux.
3. Enlevez les copeaux et la poussière de rabotage avec de l'air comprimé (attention ! Portez des lunettes de sécurité !) et/ou avec un chiffon sec.
4. Traitez toutes les surfaces non peintes avec un spray antirouille ou avec de l'huile.
5. Huilez l'axe et les roulements.
6. Vérifiez si la machine ou les dispositifs de sécurité ne sont pas endommagés. Si nécessaire, en respectant les consignes de sécurité, procédez aux réparations ou faites réparer par un technicien qualifié.
7. Contrôlez régulièrement ces différents points :
   - La tension de la courroie d'entraînement,
   - Le serrage des vis et des écrous,
   - Les interrupteurs usés ou endommagés,
   - Les lames usées ou endommagées.
8. Tous les 3 mois ou tous les mois dans le cas d'un usage quotidien, vérifiez si des pièces sont usées ou endommagées et remplacez-les si nécessaire.

9.2 Entretien et réparations

L'entretien et les réparations doivent être effectués par du personnel qualifié.
Si la machine ne fonctionne pas correctement, adressez-vous au service technique de votre revendeur.
Après l'entretien ou une réparation, tous les dispositifs doivent être immédiatement réinstallés et remis en service.

9.2.1 Contrôle des fonctions

La raboteuse dégauchisseuse est livrée prête à l'emploi.
Avant de l'utiliser, effectuez un contrôle des fonctions :
1. La courroie d'entraînement doit être tendue correctement.
2. La lame doit tourner librement et ne peut pas se bloquer.
3. Vérifiez que le câble d'alimentation n'est pas endommagé.

9.2.2 Aspiration des copeaux

Vérifiez chaque jour le fonctionnement correct du système d'aspiration. Si le système d'aspiration ne fonctionne pas correctement ou qu'il est bouché, il doit être remis en état avant l'utilisation de la machine.

9.2.3 Lubrification

Graissez régulièrement les roulements et les glissières. Huilez les tiges filetées et les axes.

9.2.4 Remplacement de la courroie d'entraînement

La courroie d'entraînement ne peut pas entrer en contact avec de la graisse ou de l'huile. Elle doit être régulièrement contrôlée, pour voir si elle n'est pas usée, déchirée ou poreuse. Si nécessaire, remplacez la courroie, au moins une fois par an.

10 Résolution des pannes

Pannes	Causes possibles	Solutions
Le moteur ne démarre pas	Pas de tension électrique, câble d'alimentation défectueux ou interrupteur de sécurité activé	Faites vérifiez le branchement électrique par un électricien qualifié. Laissez refroidir le moteur et réessayez de démarrer
Le moteur fonctionne mais la lame ne tourne pas	Courroie d'entraînement déchirée	Remplacez la courroie
Le moteur chauffe trop fort	Court-circuit	Tirez la prise et faites réparer la machine par un électricien
	Surcharge du moteur	Laissez refroidir le moteur
	Lame usée	Affûtez ou remplacez la lame
Le moteur ralentit, la pièce est brûlée lors du rabotage	Lame usée	Affûtez ou remplacez la lame
	Outil de coupe plié	Remplacez l'outil de coupe
Les volants sont difficiles à manipuler	Dépôt de saletés ou de copeaux dans la machine	Nettoyez la machine et huilez les roulements

11 Élimination et recyclage d'un appareil usagé

Dans votre intérêt et celui de l'environnement, veillez à ce que tous les composants de la machine ne soient évacués que de la manière et par les voies prévues et autorisées.

11.1 Mise hors service

Les appareils dont vous ne souhaitez plus vous servir doivent être immédiatement mis hors service dans les règles de l'art pour éviter toute utilisation abusive ultérieure et pour exclure tout risque pour les personnes et l'environnement.

- Retirez de l'appareil tous les agents d'exploitation constituant un risque pour l'environnement.
- Le cas échéant, démontez la machine en sous-groupes et composants maniables et utilisables.
- Dirigez les composants de la machine et les agents d'exploitation vers les voies d'évacuation prévues.

11.2 Élimination des appareil électriques

Les appareils électriques contiennent une multitude de matériaux réutilisables ainsi que des composants nocifs pour l'environnement.
Faites en sorte que ces composants soient évacués à l'état trié et dans les règles de l'art.
En cas de doute, veuillez vous adresser à votre service communal d'évacuation des déchets.
Le cas échéant, faites appel à une entreprise spécialisée dans l'évacuation et le recyclage.

11.3 Élimination des lubrifiants

Les consignes pour l'élimination des lubrifiants usagés sont mises à votre disposition par le fabricant des lubrifiants. Demandez-lui si nécessaire la fiche de données spécifique au produit.

12 Schéma électrique

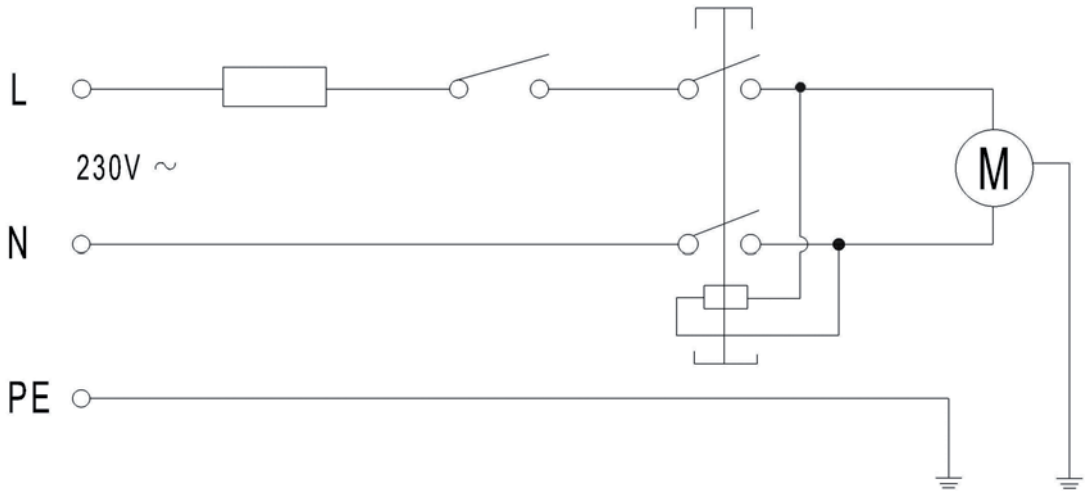

Fig. 18 Schéma électrique - Série ADH

13 Pièces détachées

ATTENTION !
Risque de blessure en cas d'utilisation de pièces non adaptées !
L'utilisation de pièces détachées défectueuses ou inadaptées est dangereuse pour l'utilisateur et peut provoquer des dégâts à la machine.
- Utilisez uniquement des pièces détachées d'origine recommandées par le fabricant.
- En cas de doute, prenez contact avec votre revendeur.

INFORMATION
Utilisez toujours des rouleaux adaptés au matériel à travailler.

13.1 Commande de pièces détachées

Les pièces détachées peuvent être commandées auprès du fabricant ou chez votre revendeur.
Lors de chaque commande, les données suivantes doivent être mentionnées:
- Type de l'appareil
- Numéro d'article
- Description de la pièce
- Année de construction de la machine
- Nombre de pièces
- Type d'envoi souhaité (poste, fret, bateau, avion, express)
- Adresse de livraison

Les commandes ne mentionnant pas ces données ne peuvent pas être prises en compte. Si le type d'envoi n'est pas mentionné, celui-ci se fait à la convenance du fournisseur. Le type d'appareil, le numéro d'article et l'année de fabrication se trouvent sur la plaque signalétique de la machine.

Exemple:
Vous devez commander une courroie d'entraînement pour la raboteuse dégauchisseuse ADH 250.
Celle-ci est illustrée sur le dessin des pièces détachées numéro 1, en position 167.

- Type de machine : **Raboteuse dégauchisseuse ADH 250**
- Numéro d'article : **5905250**
- Dessin des pièces détachées : **1**
- Position de la pièce : **167**

Le numéro de commande est : **0-5905250-1-167**

Le numéro de commande est constitué du numéro d'article de la machine (**5905250**), du numéro du dessin des pièces et du numéro de la position (**167**).
Devant le numéro d'article, vous devez écrire un 0.
Devant le numéro de position, vous devez écrire un 0 pour les numéros entre 1 et 9.

13.2 Dessin des pièces détachées ADH 200

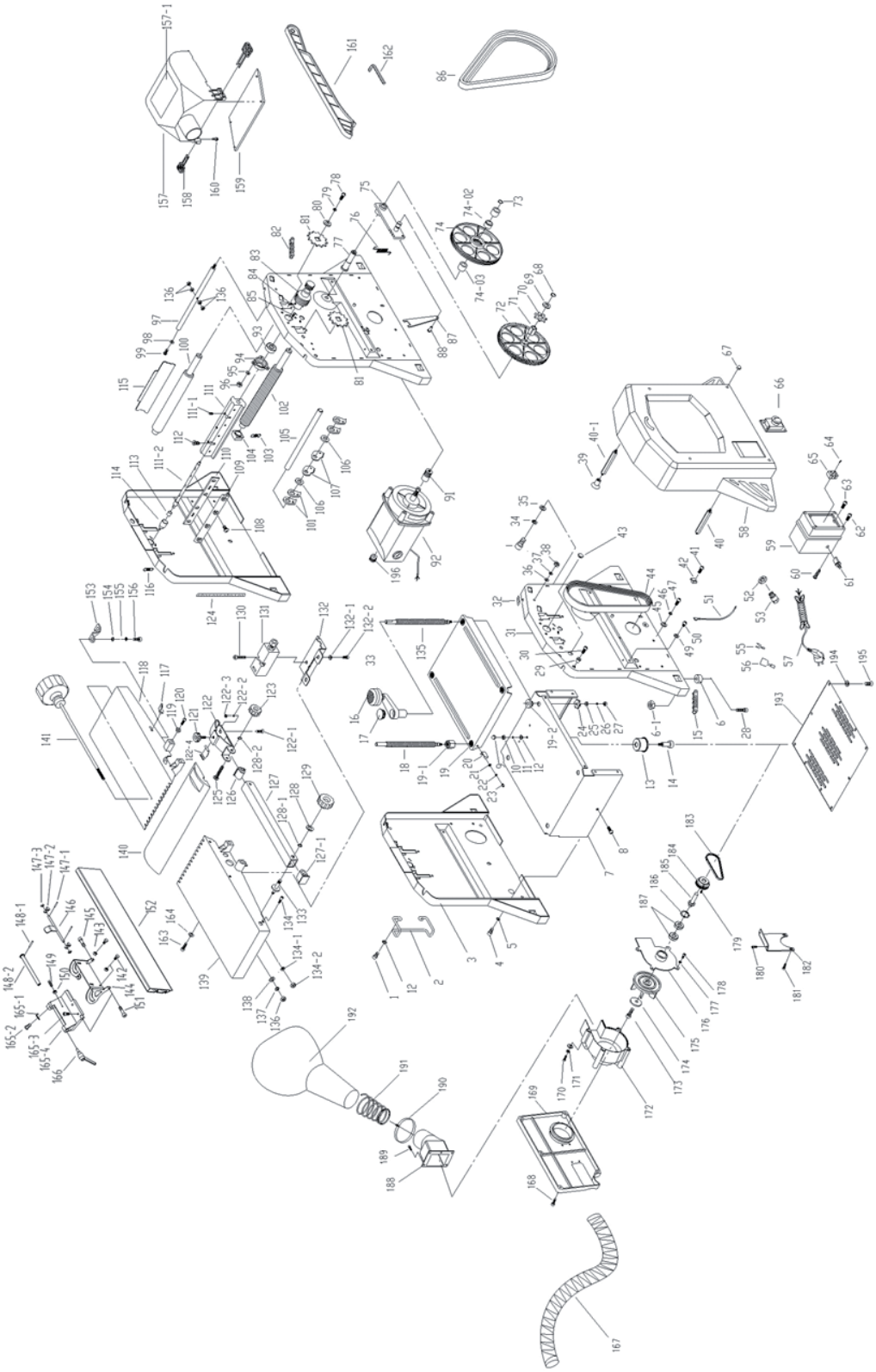

Fig. 19 Dessin des pièces détachées ADH 200

holzstar Holzbearbeitungsmaschinen

13.3 Dessin des pièces détachées ADH 250

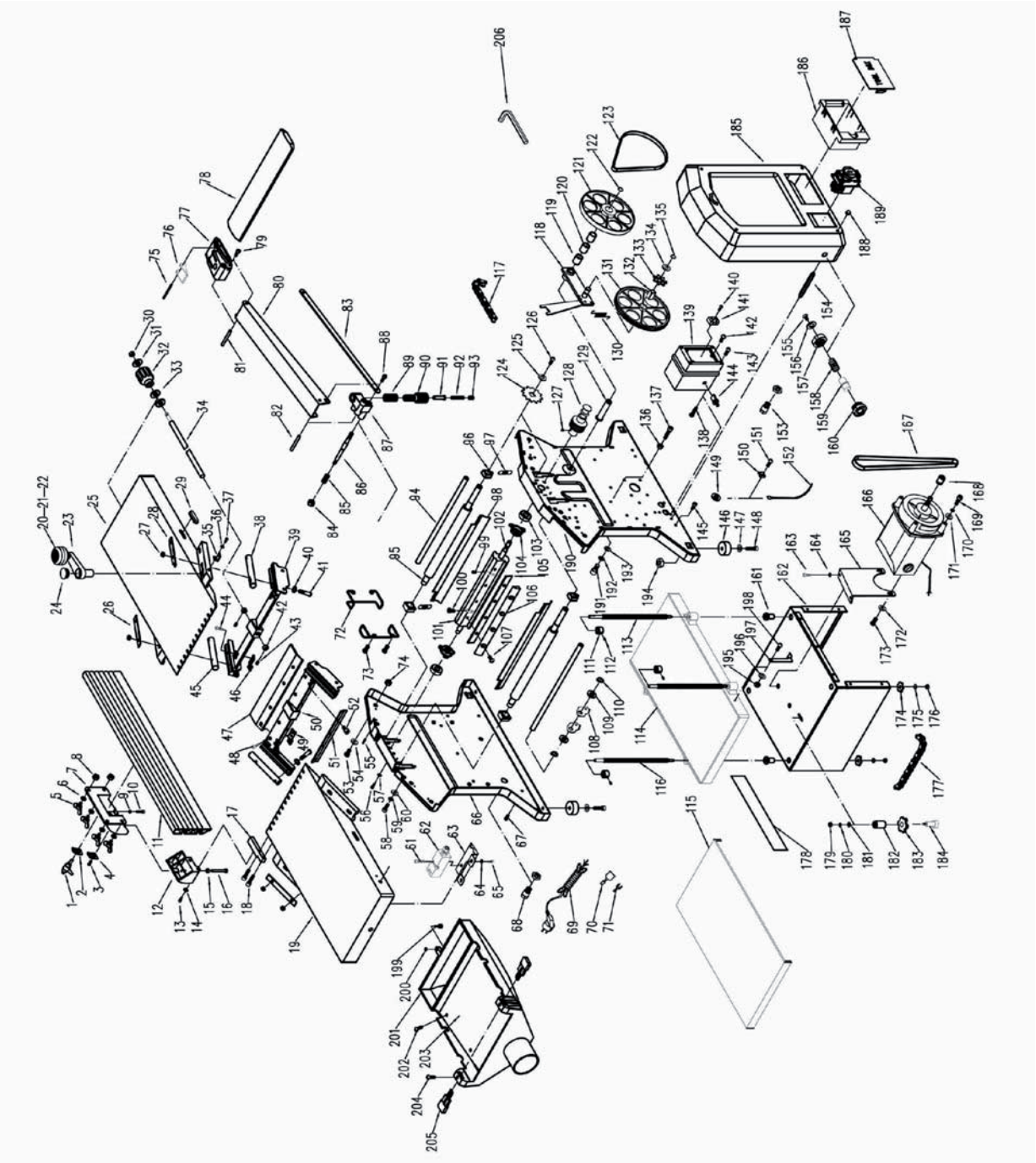

Fig. 20 Dessin des pièces détachées ADH 250

13.4 Dessin des pièces détachées ADH 305

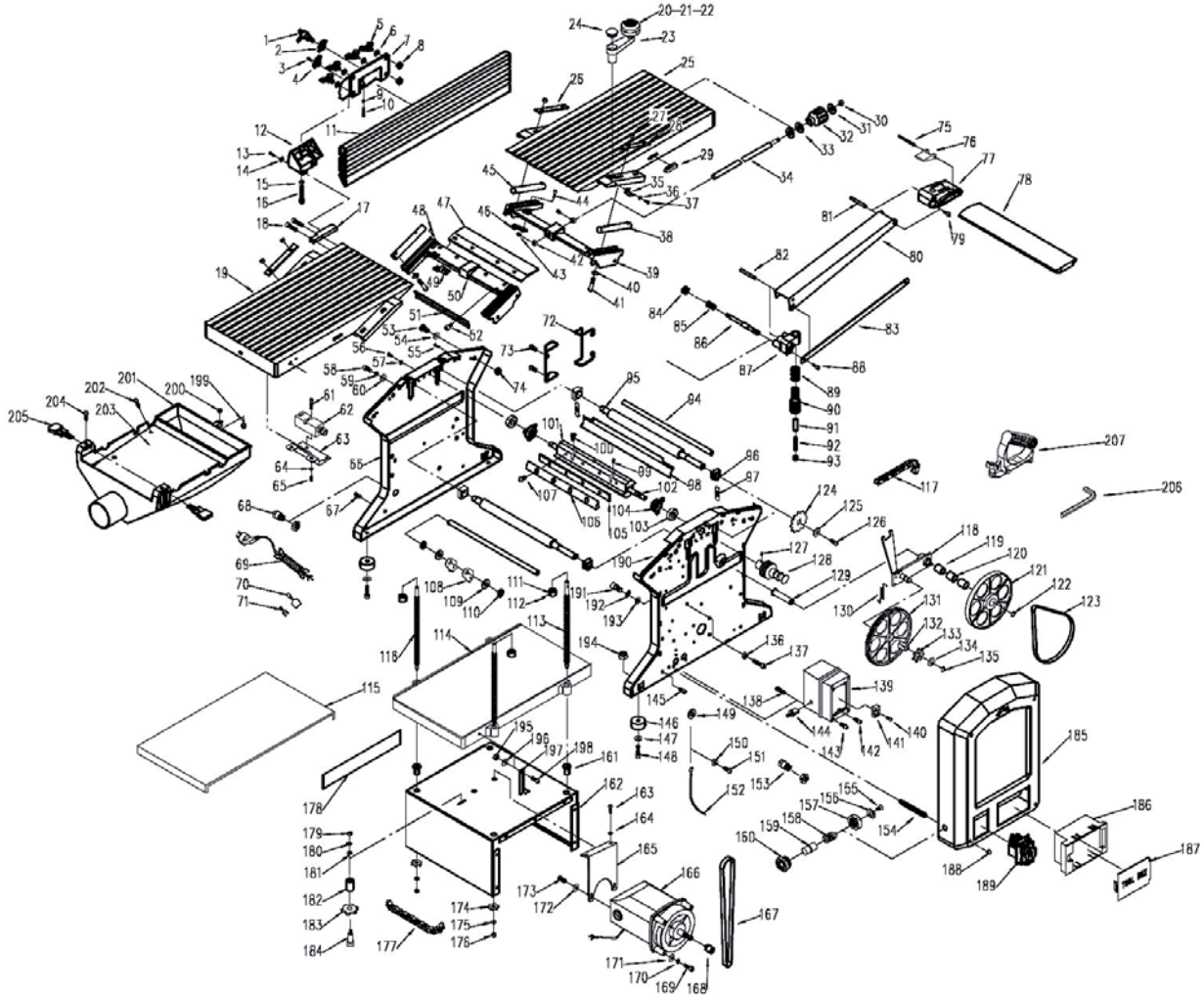

Fig. 21 Dessin des pièces détachées ADH 305

14 Déclaration de conformité CE

D'après la directive Machine 2006/42/CE Annexe II 1.A

Le fabricant : Stürmer Maschinen GmbH
Dr.-Robert-Pfleger-Str. 26
D-96103 Hallstadt

Déclare par la présente que le produit suivant :

Groupe de produits : Holzstar® Machines pour le travail du bois

Type de machine : Raboteuse dégauchisseuse

Description de la machine : ADH 200 (numéro d'article 5905200)
ADH 250 (numéro d'article 5905250)
ADH 305 (numéro d'article 5905305)

Numéro de série : _____

Année de construction : _____

Satisfait à toutes les dispositions pertinentes de la directive citée plus haut, ainsi qu'au directives complémentaires appliquées (voir ci-dessous), y compris aux modifications en vigueur au moment de la déclaration.

Directives CE pertinentes : 2014/30/EU (Compatibilité électromagnétique)

Les normes harmonisées suivantes ont été appliquées :

EN 60204-1:2007-06 : Sécurité des machines - Équipement électrique des machines - Partie 1 : Demandes générales

DIN EN ISO 12100/2010 : Sécurité des machines - Principes généraux de conception - Évaluation des risques et diminution des risques (ISO 12100:2010)

DIN EN 861 : Sécurité des machines pour le travail du bois - Raboteuses dégauchisseuses combinées

Responsable de la documentation : Kilian Stürmer
Dr.-Robert-Pfleger-Str. 26 D - 96103 Hallstadt

Hallstadt, 26/04/2016

Kilian Stürmer
Directeur