OPTIMUM

MASCHINEN - GERMANY

Mode d'emploi

Double touret à meuler

GU15 230V (713101505)
GU18 230V (713101510)
GU20 230V (713101515)
GU20 400V (713101520)
GU25 400V (713101525)

GU20S 230V (713101570)
GU20S 400V (713101575)
GU25S 400V (713101580)

GU20P 230V (713101540)
GU20P 400V (713101545)
GU25P 400V (713101550)

VYNCKIER.BIZ
THE PROFESSIONAL
THE WORKPLACE

Vous pouvez télécharger tous nos modes d'emploi sur www.vynckier.biz

FR

OPTIMUM
MASCHINEN - GERMANY

Table des matières

1. Sécurité 4
1.1 Réglementation de sécurité (étiquettes d'avertissement) 4
1.1.1 Classification des risques 4
1.2 Usage destiné 6
1.3 Abus prévu 6
1.3.1 Éviter les abus 6
1.4 Dangers possibles causés par le touret à meuler 7
1.5 Qualification du personnel 8
1.5.1 Groupe-cible 8
1.6 Position de l'opérateur 9
1.8 Pièces de sécurité 9
1.8.1 Protection contre étincelles et surface de support 10
1.9 Contrôle de sécurité 10
1.10 Moyens de protection personnelle 1
1.11 Pour votre sécurité pendant le travail 11
1.12 Déconnecter et sécuriser le touret à meuler 12
1.13 Émissions 12
1.14 Information de base sur les meules 13

2. Données techniques 13

3. Déballer et connecter 14
3.1 Première contrôle à la livraison 14
3.2 Stockage 14
3.3 Installation et montage 14
3.1.1 Exigences de l'endroit d'installation 14
3.4 Première mise en service 15
3.5 Dimensions 16
3.6 Résumé GU20S/GU25S 19
3.7 Première mise en service 21
3.7.1 Electricité 21
3.8 Utilisation 21

4. Entretien 22
4.1 Sécurité 22
4.1.1 Préparation 22
4.2 Contrôle et entretien 23
4.3 Remplacer une meule 23
4.4 Remplacer un disque de polissage 24
4.5 Remplacer la bande abrasive 24
4.6 Réparation 25

5. Pièces détachées 26
5.1 Vue éclatée 26

6. Pièces détachées SL-1/SL-2 28
6.1 Vue éclatée 28
6.1.1 Liste SL-1 29
6.1.2 Liste SL-2 30

7. Pièces détachées 31
7.1 Vue éclatée 31

FR

OPTIMUM
MASCHINEN - GERMANY

1. Sécurité

Cette partie du mode d'emploi:
- Explique la signification et l'emploi des signes d'avertissement inclus dans ce mode d'emploi.
- Défini l'usage destiné
- Pointe aux dangers qui peuvent se présenter à vous ou aux autres si ces instructions ne sont pas suivis.
- Vous informe comment éviter ces dangers.

Sauf ce mode d'emploi, tenez aussi compte de:
- Les lois et règlements en vigueur
- Les dispositions légales de prévention d'accident
- Les signes de défense, d'avertissement et de commandement, ainsi que les étiquettes d'avertissement sur le touret à meuler.

Toujours gardez ce mode d'emploi près du touret à meuler.

1.1 Réglementation de sécurité (étiquettes d'avertissement)

1.1.1 Classification des risques

Nous classifions les avertissements en différentes catégories. Le tableau suivant donne un aperçu des symboles et des signes d'avertissement et des conséquences (possibles).

Symbole	Avertissement	Explication/conséquence
	Danger!	Danger imminent qui va résulter en blessures sérieuses ou la mort.
	Avertissement!	Danger qui peut résulter en blessures sérieuses ou la mort.
	Caution!	Danger ou procédure dangereuse qui peuvent résulter en blessure personnelle ou endommagement de propriété.
	Attention!	Situation qui peut résulter en endommagement du touret à meuler ou autres. Pas de danger de blessures.
	Informations	Suggestions et autre information utile. Pas de danger ou conséquences pernicieuses pour personnes ou objets..

1.1.2 Autres pictogrammes

Interdit de démarrer

Substances inflammables

Chargements suspendus

Danger de trébucher

Danger d'inclinaison

Avertissement: se démarre automatiquement

Danger biologique

Attention aux blessures à la main

Lisez le mode d'emploi!

Retirez la fiche de la prise.

Portez des lunettes de sécurité.

Portez de la protection du visage.

Portez des chaussures de sécurité

Portez des vêtements de sécurité

Protégez vos oreilles.

Prenez soin de l'environnement.

FR

OPTIMUM
MASCHINEN - GERMANY

1.2 Usage destiné

AVERTISSEMENT!

En cas d'usage défendu, le touret à meuler va:

- Poser un danger au personnel
- Poser un danger à la machine même ou à autre matériel de l'opérateur
- peut avoir effet sur le foncionnement correct du touret à meuler.

La machine est dessinée et faite en exclusivité pour meuler et polir des métaux par utilisation de meules, bandes abrasives et disques de polissage autorisés.
Le producteur n'est pas responsable pour des endommagements résultants de ne pas suivre l'usage destiné.

AVERTISSEMENT!

Blessures sérieuses à cause de usage non-destiné.
Il est interdit de faire aucune modifiation ou changement aux valeurs opératives du touret à mauler. Ceux-ci peuvent mettre en danger le personnel et endommager le touret à meuler.

ATTENTION!

Si le touret à meuler n'est pas utilisé correctement ou si les instructions d'emploi sont ignorées, la garantie est annulée.

1.3 Abus prévu

Chaque usage autre que spécifié sous "usage destiné" ou autre que décrit, sera considéré comme usage non-destiné et est non-permis.

A fin d'éviter abus, il est obligatoire de lire et comprendre les instructions d'emploi avant le premier usage.

Les opérateurs doivent être qualifiés.

1.3.1 Eviter abus

La distance entre la surface de support et la meule ne peut pas être moins que 2mm. Cependant, la distance peut être plus grande si nécessaire pour des raisons de sécurité.

Nous tirons l'attenention au fait que chaque modification, qui n'est pas faite par le producteur, détruit la garantie et l'attestation CE.

FR

OPTIMUM
MASCHINEN - GERMANY

AVERTISSEMENT!

Risque de blessure à cause de pièces volantes

Assurez-vous que la distance entre la surface de support et la meule soit la plus petite possible et ajustez la surface de support immétiatement si la distance devient trop grande.

Si la surface de support ne peut plus être ajustée, la meule doit être remplacée.

1.4 Dangers possibles causés par le touret à meuler

Le touret à meuler est du dernier cri. Par contre il y a un risque restant parce que le touret à meuler fonctlonne:

- à grande vitesse
- avec pièces tournantes
- avec meules (étincelles)
- avec voltage et courant électrique

Nous avons appliqué des techniques de construction et de sécurité à fin de minimaliser les risques de santé pour le personnel à cause de ces périls.

Si le touret à meuler est utilisé et maintenu par du personnel non-autorisé, il peut y avoir un risque résultant d'entretien incorrect ou non-approprié du touret à meuler.

INFORMATION

Toute personne chargée de l'assemblage, la mise en service, l'utilisation et l'entretien doit:

- Être suffisamment qualifié
- Respecter ce mode d'emploi

Retirez toujours la fiche de la prise en cas de nettoyage ou entretien du touret à meuler.

AVERTISSEMENT!

Le touret à meuler ne peut être utilisé qu'avec pièces de sécurité actives.

Déconnectez immédiatement le courant si vous remarquez une faute dans les pièces de sécurité ou si elles ne sont pas installées.

Chaque pièce ajoutée installée par l'opérateur doit être équipée des pièces de sécurité prescrite.

Ceci est votre responsabilité en tant qu'utilisateur.

1.5 Qualification du personnel

1.5.1 Groupe-cible

Ce mode d'emploi est destiné pour:

- Les firmes utilisateurs
- Les opérateurs
- Le personnel d'entretien

Les étiquettes d'avertissement renvoient donc à l'opération ainsi qu'à l'entretien.

Retirez toujours la fiche de la prise. Vous évitez alors l'usage par des personnes non-autorisées.

Les qualifications du personnel pour les différentes tâches son mentionnées ci-dessous.

Opérateur

L'opérateur a reçu des instructions de la firme concernant les tâches accordées et les risques possibles en cas de comportement défendu. Chaque tâche qui doit être faite hors de l'usage normal du touret à meuler, doit être faite par l'opérateur si indiqué dans ce mode d'emploi et si demandé explécdite par la firme utilisateur.

Electricien qualifié

Par une éducation, connaissance et expérience professionelle ainsi qu'avec une connaissance des règlements de référence, les électriciens qualifiés sont capable de faire du travail au système éléctrique et d'identifier et éviter des dangers possibles.

Les électriciens qualifiés ont été spécialement entrainé pour l'environnement dans lequel ils travaillent et y connaissent les normes et règles de références.

Personnel qualifié

Grace à une éducation, connaissance et expérience professionelle ainsi qu'avec une connaissance des règlements de référence, le personnel qualifié est capable de faire les tâches accordées et d'identifier de manière indépendante les riques possibles.

Personnes qui ont reçu des instructions

Ces personnes ont reçu de la firme utilisateur des instructions concernant les tâches accordées et tout risque possible à cause de comportement défendu.

INFORMATION

Chaqu'un impliqué à l'assemblage, la mise en service, l'usage et l'entretien doit
- être suffisamment qualifié
- strictement suivre ce mode d'emploi

En cas d'usage défendu
- il peut y avoir un risque pour le personnel
- il peut y avoir un risque pour le touret à meuler et autre matériel
- le bien fonctionner du touret à meuler peut être affecté.

1.6 Position de l'opérateur

La position de l'opérateur et devant le touret à meuler.

1.7 Mesures de sécurité pendant l'usage.

CAUTION!

Danger à cause d'inhalation de poussière ou vapeur dangereuses pour la santé.

Dépendant du matériel à travailler avec ainsi que des autres substances, la poussière et la vapeur générées peuvent être dangereuses pour la santé.

Assurez-vous que toute poussière ou vapeur dangereuse soit aspirée à la base et éliminée ou filtrée de l'espace de travail.

1.8 Pièces de sécurité

N'utilisez le touret à meuler qu'avec des pièces de sécurité bien fonctionnantes.

Arrêtez le touret à meuler immédiatement si ces pièces ne fonctionnent pas bien ou pas du tout.

Ceci est votre responsabilité!

Si une pièce de sécurtité est activée ou ne fonctionne plus, le touret à meuler ne peut être utilisé que si
- la cause de la panne est éliminée
- il a été déterminé qu'il ny a pas de danger pour le personnel ni pour des objets.

AVERTISSEMENT!

Si vous contournez, enlevez ou désactivez une pièce de sécurité, vous mettez en danger vous-même et d'autre personnel travaillant avec le trounet à meuler. Conséquences possibles:

- **Blessures à cause de pièces de travail ou parties de ceux-ci qui se détachent**
- **contact avec parties tournantes**
- **électrocution fatale**

Le touret à meuler est équipié des pièces de sécurité suivantes:

- une protection contre étincelles sur chaque meule
- un capuchon de protection sur chaque axe des meules
- une surface de support pour la pièce de travail

AVERTISSEMENT!

Les pièces de sécurité livrées avec la machine sont dessinées à reduire le risque de pièces de travail ou fractions de celles-ci volantes au minimum, mais ne pas à les eliminer complètement. Travaillez toujours avec caution et tenez compte des valeurs de limite du processus de meuler.

1.8.1 Protection contre étincelles et surface de support

Ajustez l'hauteur des pièces protectives avant commencer le travail. Dévisez la vis de serrage, ajustez l'hauteur et serrez la vis de serrage. Faites attention à la distance correcte à la meule.

1.9 Contrôle de sécurité

Contrôlez le touret à meuler régulièrement.

Contrôlez toutes les pièces de sécurité

- avant chaque usage
- une fois par semaine (avec la machine en service)
- après chaque entretien et réparation

1.10 Moyens de protection personnelle

A fin de travaillez sûr, les moyens de protection personnelle sont nécessaires.

- Protégez votre visage et vos yeux. Portez une casque avec protection du visage en travaillant dans des endroits où votre visage et vos yeux sont exposés à des dangers.
  Portez des gants protectifs en travaillant avec des pièces avec arête

- Portez des chausures de sécurité pendant l'assemblage, le démontage ou le transport de pièces lourdes ou pour le transport du touret à meuler.
- Portez de la protection des oreilles si le niveau de son dans à l'endroit de travail excède les 80 dB.

- Assurez-vous que tous les moyens de protection personnelle son disponible à l'endroit de travaille avant de commerncer le travail.

CAUTION!

Moyens de protection sales ou contaminés peuvent causer des maladies. Ils doivent donc être nettoyés après chaque usage et au moins une fois par semaine.

1.11 Pour votre sécurité pendant le travail

AVERTISSEMENT!

Assurez-vous qu'il n'y a pas de danger pour des personnes ou le matériel avant d'allumer le touret à meuler.

Evitez de travailler dangereusement:

- Les instructions de ce mode d'emploi doivent être strictement suivies pendant l'assemblage, l'usage, l'entretien et la réparation.
- Portez des lunettes de sécurité

- Ne travailez pas avec le touret à meuler quand votre concentration est diminuée, par example à cause de médicaments
- Restez auprès de la machine jusqu'à l'arrêt complèt.
- Utilisez les moyens de protection préscrits. Vous devez mettre des vêtements bien adaptés et, si nécessaire, un filet à cheveux.
- Assurez-vous que votre travail ne porte pas de risque de sécurité pour des autres.

1.12 Déconnecter et sécurer le trouret à meuler

Retirez la fiche de la prise avant chaque entretien ou réparation.

1.13 Emission

Le son produit pas le touret à meuler est moins que 80 dB. Si le touret à meuler se trouve dans un endroit où il y a plusieurs machines en service, il peut que l'opérateur soit exposé à un niveau de son de plus que 80 dB

INFORMATION.

Ce chiffre à été calculé avec une machine nouvelle et sous des conditions de travail spécifiées par le producteur. Le niveau de son peut varier avec l'age et l'usure de la machine.

En plus, le niveau de son dépend aussi de facteurs d'usage, par example la vitesse, conditions du matériel et les conditions de serrages.

INFORMATION

Le chiffre spécifique représente le niveau de son émis et ne constitue pas nécessairement un niveau sûr de travail. Bien qu'il y a une connection entre le niveau de son émis et le niveau de nuisance sonore, ceci ne peut pas être utiliser pour déterminer si d'autres mesures de précaution sont nécessaires. Les facteurs suivants déterminent le niveau précis d'exposition au son de l'opérateur:

- Caractéristiques de l'endroit de travail, par exemple dimension et humidité
- d'autres sources de son, par example le nombre de machines
- d'autres processus se développant auprès de l'opérateur et le temps pendant lequel l'opérateur est exposé au son..

Le niveau d'exposition autorisé peut différer de pays au pays. Cette information concernant le niveau d'exposition au son, devrait donner à l'opérateur la possibilité de juger plus facilement les risques.

CAUTION!

Dépendant de l'exposition totale au son et les seuils absolus de base, les opérateurs doivent porter de la protection des oreilles. Nous conseillons en standard d'étouffer le son et de porter de la protection des oreilles.

1.14 Information de base sur les meules

- Plusieurs manques pendant l'installation et l'usage peuvent résulter en crevaison des meules.
- Les meules normales ne sont généralement pas dessinées à résister à de grandes forces latérales.
- L'enlèvement de debris de meuler des meules, mène toujours à l'endommage de la meule.
- Meules qui ne sont pas en balance peuvent crever facilement.
- Un déséquilibre dans une meule ne peut pas être complètement enlevé en utilisant un dresseur en diamant.
- Des meules qui ne sont pas gardées correctement peuvent crever immédiatement après démarrage ou des petite parties peuvent partir comme une balle.

2. Données techniques

	GU15	GU18	GU20	GU20S	GU20P	GU25	GU25S	GU25P
Connection électrique	230V ~ 50Hz		230V ~ 50Hz 3 x 400V ~ 50Hz			3 x 400V ~ 50Hz		
Force du moteur	450W		600W			1.5 KW		
vitesse [min^{-1}]	2850							
meule [mm]	150X20	175X25	200X30		-	250X40		-
disque de polissage [mm]	-	-	-	-	200X20	-		250X25
vitesse de meuler et polir [m/s]	22	26	30	-	30	37	-	37
bande abrasive vitesse [m/s]	-	-	-	16	-	-	16	-
bande abrasive longueur et largeur [mm]	-	-	-	762X75	-	-	1016X75	
Poids[kg]	10.7	12.3	18.5	20.7	10.6	32.5	31.5	17.4
diamètre de l'axe de la meule [mm]	16	32	32	32	-	32	32	-
diamètre de l'axe de la dique de polissage [mm]	-	-	-	-	16	-	-	20

3. Déballer et connecter

Le touret à meuler et livré assemblé.

3.1 Première contrôle à la livraison

Veuillez contrôler le touret à meuler directement à la livraison s'il n'a pas été endommagé pendant le transport. Controlez aussi s'il n'y a pas de vis de montage qui sont détachées. Comparez le contenu de la livraison avec le bon de livraison. Des meules et des disques de polissage sont disponible dans les magasins spéialisées ou dans votre catalogue.

3.2 Stockage

ATTENTION!

Stockage incorrecte peut mener à l'endommagement ou la destruction des parties électriques ou méchaniques.

Ne garder les pièces emballées ou pas emballées que sous les conditions préscites. Suivez les instructions et les informations sur l'emaballage.

3.3 Installation et montage
3.1.1 Exigences de l'endroit d'installation

Organisez l'espace de travail autour du touret à meuler selon les règles de sécuriteé locales.

AVERTISSEMENT!

Le touret à meuler doit être attaché à la sousstructure.

INFORMATION

A fin d'obtenir une bonne fonctionnalité et une bonne performance ainsi qu'une longue durée de vie de la machine, l'endroit d'installation doit suffire à quelques cirtères :

- La machine ne peut être mise et utilisée que dans un endroit sec et bien aéré.
- Evitez placement auprès de machines que produisent de la poussière ou des éclats.
- L'installation ne se fait pas non plus auprès de presses ou des machines à raboter.
- La surface doit convenir au touret à meuler. Assurez-vous aussi que le sol puisse porter la machine et soit égal.
- Assurez-vous que des fluides réfrigerants n'arrivent pas à pénétrer le sol.
- Des pièces dépassantes doivent être protégées par des mesures prises par l'utilisateur à fin de ne pas mettre en danger des autres personnes.
- Prévoyez assez d'espace pour le personnel à préparer et utilser la machine, ainsi que pour transporter le matériel.

- Assurez-vous que la machine soit accessible pour ajuster et des traveaux d'entretien.
- Prévoyer assez d'éclairage (min. 500lux à la base de travail).
- La prise de la machine doit être accessible tout le temps.

CAUTION!

Assurez vous que personne ne puisse trébucher sur le cable électrique.

3.4 Première mise en service

A la première mise en service, les meules doivent être dressées à fin d'assurer leur équilibre.

Des meules faites d'abrasifs composés ont un déséquilibre naturel à cause de la pression exécutée pendant la fabrication. Ce déséquilibre ne peut pas être enlevé avec un dresseur, mais le déséquilibre de la machine peut être diminué en tournant la meule, par example par 180° sur l'axe de la meule.

FR

3.5 Dimensions

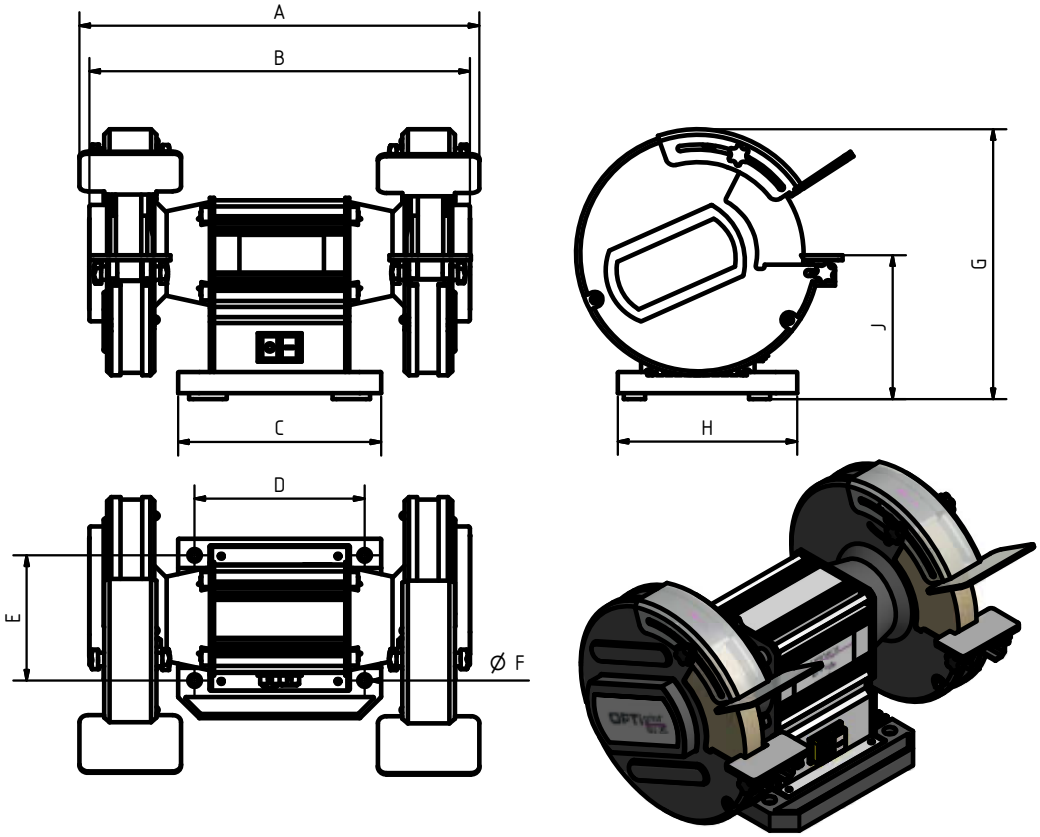

Img.3-1: GU15 | GU18 | GU20 | GU25

[mm]	GU15	GU18	GU20	GU25
A	394	394	455	473
B	374	374	425	450
C	135	135	160	240
GB	113	113	138	201
E	141	141	148	148
F	6	6	6	9
G	229.5	243.5	281.5	319
H	163	163	170	212
J	135	135	160	170

FR

OPTIMUM
MASCHINEN - GERMANY

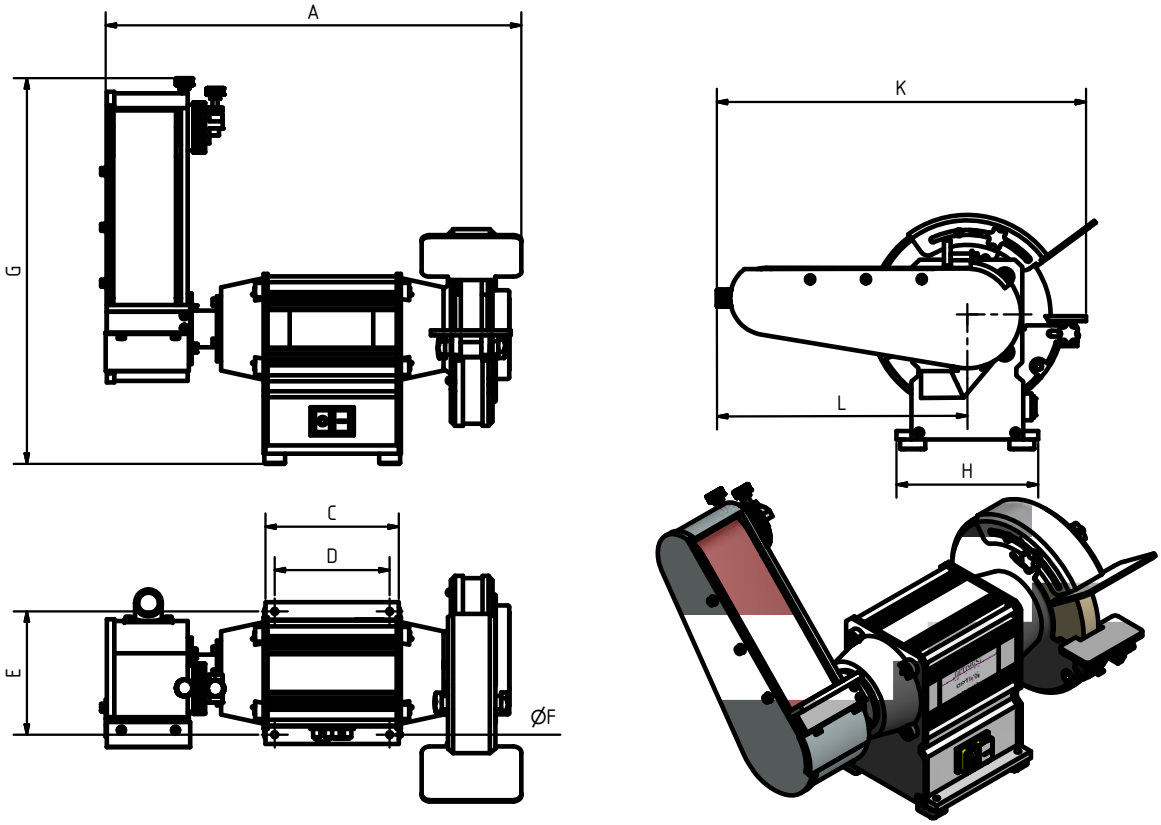

Img.3-2: GU20S | GU25S

[mm]	GU20S	GU25S
A	499	601
C	160	240
GB	138	201
E	148	148
F	6	9
G	463	593
H	170	212
L	300	421

FR

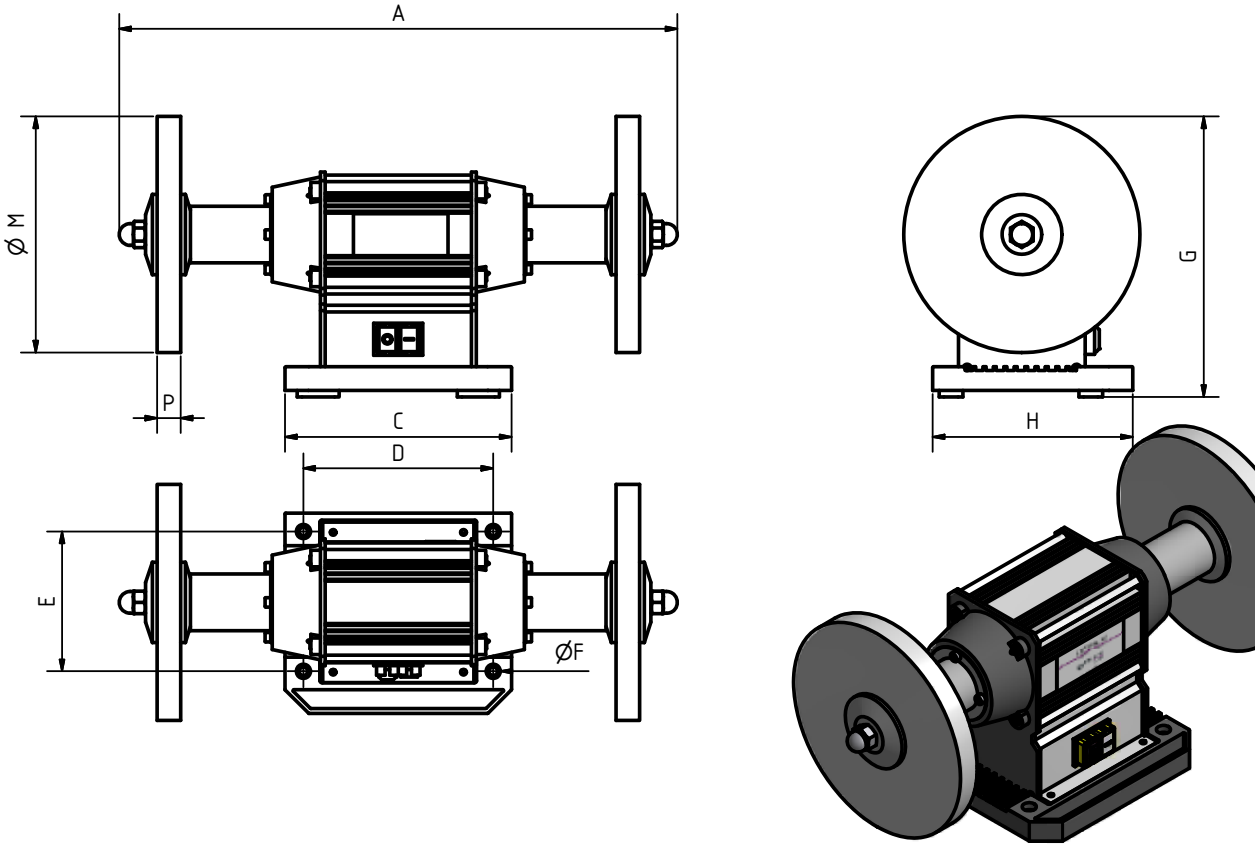

Img.3-3: GU20P | GU25P

[mm]	GU20P	GU25P
A	540	591
C	160	240
GB	138	201
E	148	148
F	6	9
G	262	297
H	170	212
M	200	250
P	20	25

FR

OPTIMUM
MASCHINEN - GERMANY

3.6 Résumé GU20S/GU25S

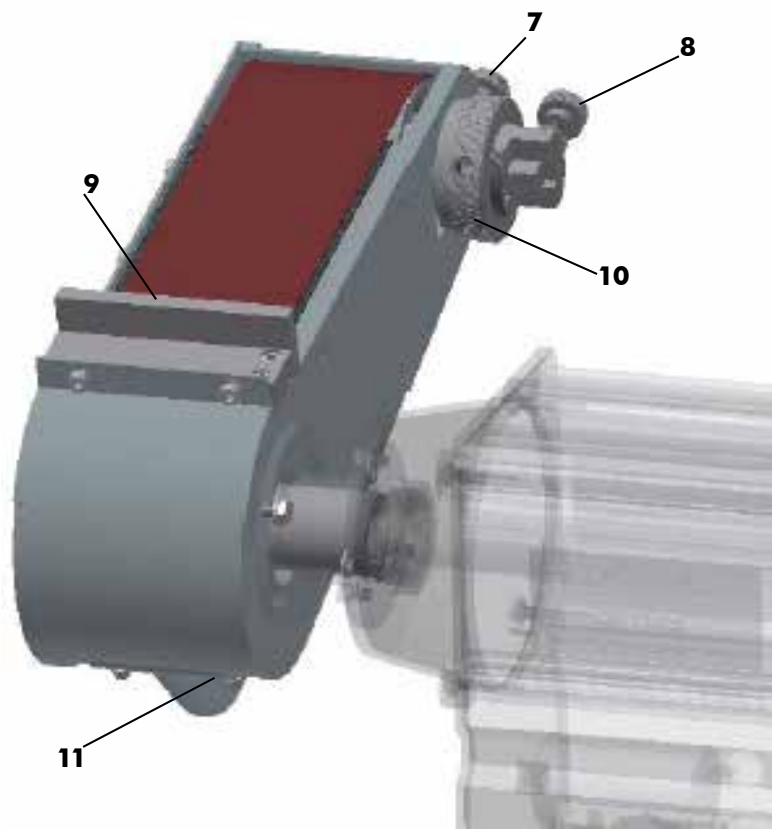

7	vis dentelée pour attacher la bande abrasive
8	écrou dentelé pour ajuster le pistage de la bande abrasive
9	retient le matériel
10	écrou de l'axe
11	connection pour aspiration

Bougez la bande à la main et observez le pistage. Si la bande tourne vers la gauche ou la droite, le pistage de la bande doit être ajusté(6). Si la bande n'est pas assez serrée, elle doit être serrée de plus. (7+10).

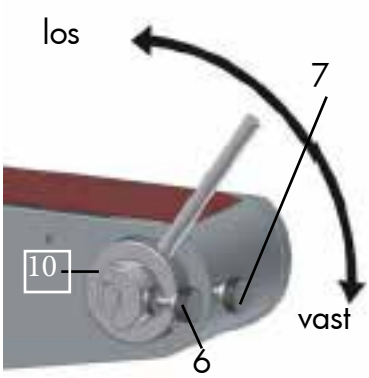

FR

OPTIMUM
MASCHINEN - GERMANY

Contrôlez la direction de la bande (400V machine)

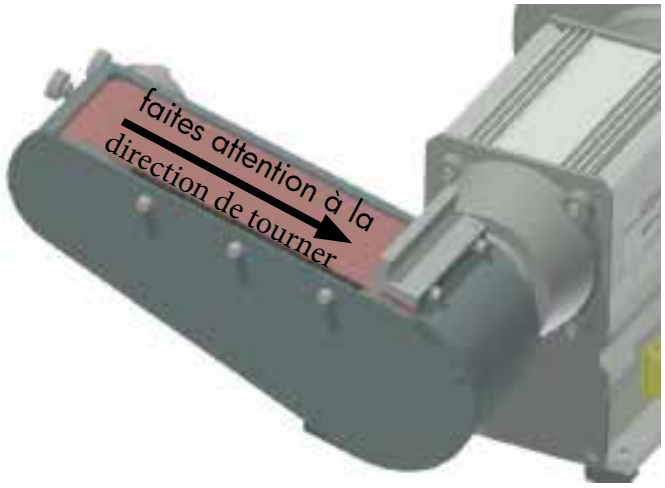

Il est possible d'ajuster la partie abrasive par une flasque dans une portée de 0° à 90°.

- Déserrez les 2 vis sur la flasque
- Ajustez la position de travail
- Serrez les vis de nouveau quand l'ajustement est complèt.

3.7 Première mise en service

ATTENTION!

Avant de travailler avec la machine, contrôlez toutes les vis, les fixations et/ou les pièces de sécurité et serrez les vis si nécessaire!

AVERTISSEMENT!

L'utilisation de meules, bandes abrasives et disques de polissage impropres, pose un risque pour la sécurité. N'utilisez que des meules, bandes abrasives et disques de polissage qui conviennent aux exigences de vitesse et chargements possibles.

AVERTISSEMENT!

Il existe un risque pour des personnes, la machine et l'équipement si la première mise en service est exécutée par du personnel inexpérienté.

Nous n'acceptons aucune responsabilité pour une première mise en service pas bien faite.

3.7.1 Electricité

- Connectez le cable éléctrique
- Contrôlez les fusibles de votre installation électrique

3.8 Utilisation

- Avant de commencer à meuler, contrôler s'il n'y a pas de residus d'huile, graisse ou peinture sur la pièce de travail, qui peuvent tacher ou salir les meules.
- Contrôlez la condition des meules. Si elles sont sales ou boueuses, elles doivent être inégalisées ou remplacées.
- Si nécessaire, utilisez d'abbord la meule grossière et après la plus fine.

La surface de support de pièces de travail peut être ajusté pour certaines opération de meuler. Déserrez la vis de serrage à ce but.

- Tenez en compte que cet ajustement peur résulter en une force portante réduite.
- La distance entre la meule et la surface de support doit être au plus petit possible.
- N'appliquez qu'un peu de pression sur la pièce de travail.
- Meules doivent être jetées de manière écologique.

FR

OPTIMUM
MASCHINEN - GERMANY

4. Entretien

Dans ce chapitre vous trouverez des informations importantes concernant

- Contrôle
- entretien
- réparation

du touret à meuler

ATTENTION!

Un entretien régulier et bien fait est essentiel pour
- **la sécurité opérationelle**
- **un opération sans fautes**
- **une longue durée de vie du touret à meuler**
- **la qualité des produits que vous faites**

Les installations et les équipements d'autres producteurs doivent aussi être en bon état.

4.1 Sécurité

AVERTISSEMENT!

Conséquences d'entretien et réparation incorrects:

- **blessures très graves du personnel travaillant avec le touret à meuler.**
- **endommagement du touret à meuler**

L'entretien et les réparations au touret à meuler doivent être faits par du personnel qualifié.

4.1.1 Préparation

AVERTISSEMENT!

N'exécutez des travaux au touret à meuler que quand la fiche est retirée de la prise.

FR

OPTIMUM
MASCHINEN - GERMANY

4.2 Contôle et entretien

INFORMATION

L'écrasement est graissé pour la vie. Graissage à nouveau n'est pas nécessaire.

AVERTISSEMENT!

Les meules doivent être remplacées quand la distance entre la surface de support est complètement ajustée et le diamètre externe de la meule devient trop grande.

4.3 Remplacer une meule

- Enlevez le capuchon de protection de la meule
- Déserrez l'écrou de l'axe
- Tenez bien la meule pour déserrer l'écrou. Tournez dans le bon sense pour déserrer l'écrou.
- Enlevez à la main la meule et la rondelle de serrage.
- Avant de la monter, contrôlez la nouvelle meule pour des défauts.

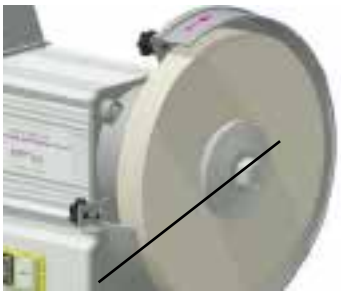

écrou de l'axe

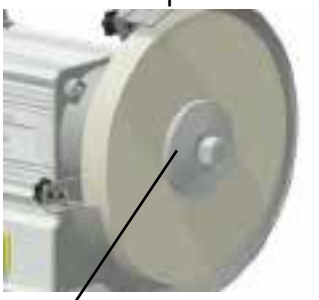

rondelle

arbre d'entrainement

rondelle

4.4 Remplacer un disque de polissage

AVERTISSEMENT!

N'utilisez que des écrous coiffés pour sécurer les disques de polissage. Les bouts de l'axe doivent être couvertes.

- Retirez la fiche de la prise.
- Assurez-vous que la machine ne puisse pas être démarreée involontaireement.
- Déserrez l'écrou du disque gauche (fil droit)
- Déserrez l'écrou du disque droit (fil gauche)
- L'assemblage boulonné peut facilement être déserré en tapant légèrement sur la clé utilisée pour déserrer l'écrou . Pour raisons de sécurité, il n'y a pas de contre-support pour les écrous coiffés.
- Enlevez le disque de polissage de l'arbre d'entrainement
- Mettez les nouveaux disques de polissage. Assurez-vous que les disques de serrages soient bien positionnés.
- Contrôlez le cours centrique des disques en les tournants à la main.
- Reserrez les écroues coiffés.
- Faites une opéation de teste.

4.5 Remplacer la bande abrasive

- Déserrez les vis d'emballage et enlevez la protection (11)

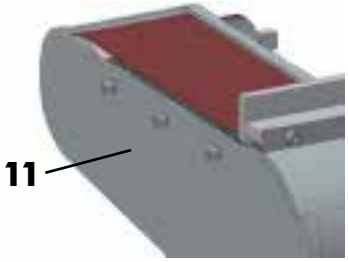

- Déserrez l'écrou de l'axe(10) avec l'outil livré avec la machine- Enlevez la tension (7) de la bande. Poussez le rouleau vers la fin ou comprimez la bande si nécessaire.

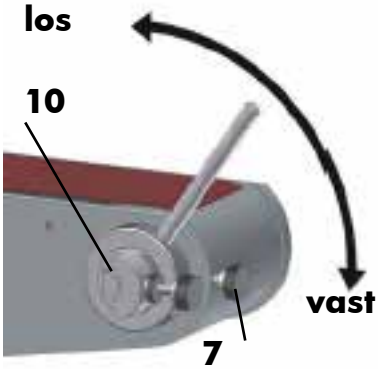

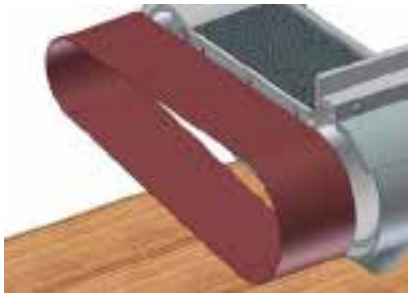

- Enlevez la bande abrasive et remplacez la.

- Attachez la bande de nouveau
- Serrez bien l'écrou de l'axe
- Rattachez la protection

4.6 Réparation

Pour les réparations, n'utilisez que

- des outils solides et adaptés
- des pièces originales

FR

OPTIMUM
MASCHINEN - GERMANY

5. Pièces
5.1 Dessin

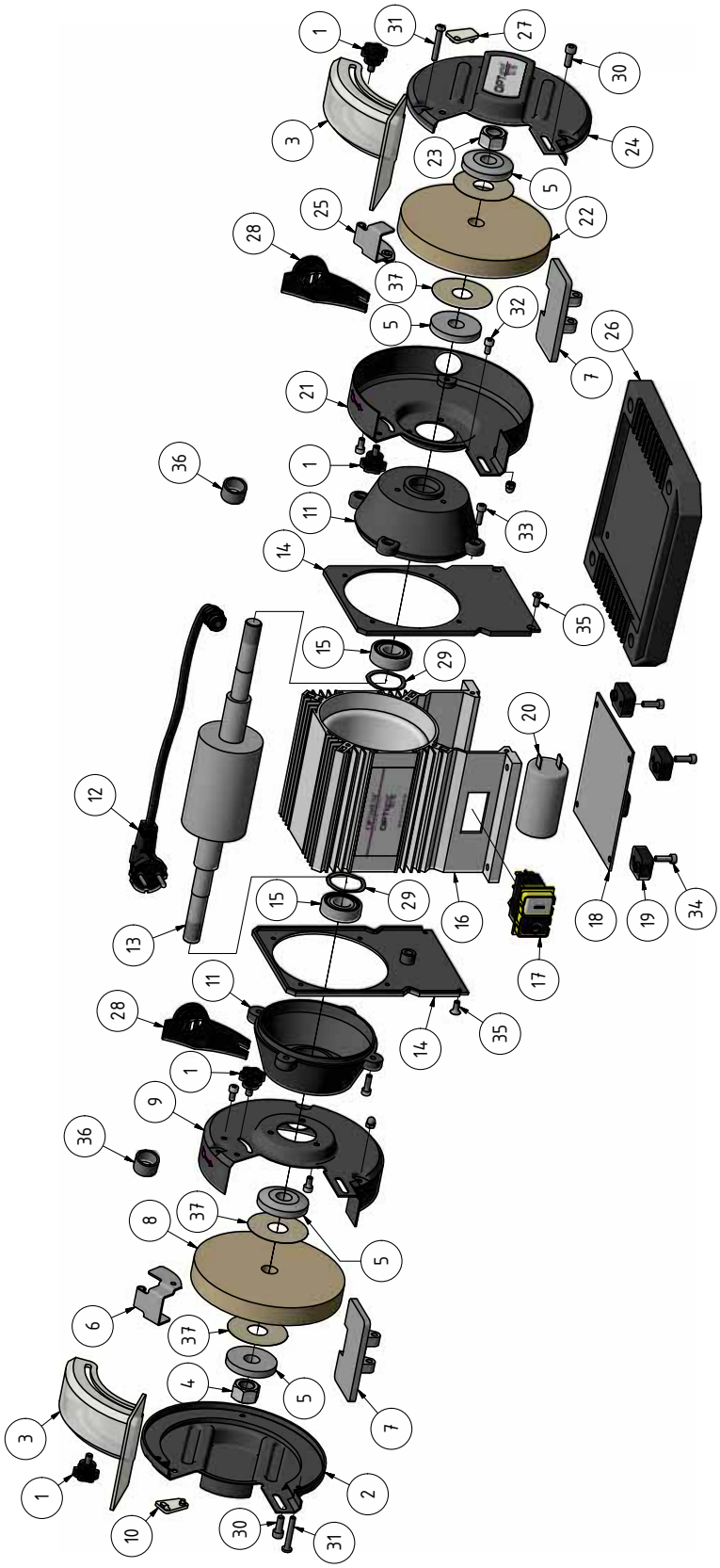

FR

OPTIMUM
MASCHINEN - GERMANY

Teileliste - Parts list GU15 | GU18 | GU20 | GU25								
					Artikelnummer Item no.			
Pos.	Bezeichnung	Description	Menge Qty.	Grösse Size	GU 15	GU 18	GU20	GU 25
1	Klemmschraube	Clamping screw	8	M6x12	0310150501			
2	Abdeckung links	Cover left	1		0310150502	0310151002	0310151502	0310152502
3	Schutz	Cover	2		0310150503	0310151003	0310151503	0310152503
4	Sechskantmutter links	Hexagon nut left	1	links/left	0310150504		0310151504	
5	Flansch	Flange	4		0310150505	0310117527		0310125327
6	Platte links	Plate left	1		0310150506		0310151506	0310152506
7	Werkstückauflage	Workpiece support	2		0310150507		0310151507	0310152507
8	Schleifscheibe	Grinnding wheel	1	K36	3107150	3107180	3107210	3107250
9	Abdeckung links	Cpver left	1		0310150509	0310151009	0310151509	0310152509
10	Führungsplatte links	Guide plate left	1		0310150510	0310151010	0310151510	0310152510
11	Lagerflansch	Bearing flange	2		0310150511		0310151511	0310152511
12	Anschlussstecker	Conection plug	1	230V	0310150512			
				400V				0310152512
13	Rotor	Rotor	1	230V	0310150513		0310151513	
				400V			0310122013	0310152513
14	Abdeckung	Cover	2		0310150514		0310151514	
15	Kugellager	Ball bearing	2	6203-2Z	0406203-2Z			
				6004-2Z	0406004-2Z			
16	Gehäuse+Stator	Housing+Stator	1	230V	0310150516		0310151516	
				400V			0310152016	0310152516
17	Ein-Aus-Schalter	On-Off Button	1	230V	0310117543			
				400V			0310122017	0310152517
18	Platte	Plate	1		0310150518		0310151518	
19	Gummifuss	Rubber foot	4		0310150519			0310152519
20	Kondensator	Capacitor	1	8µF	0310150520			
				10µF			0310151520	
21	Abdeckung rechts	Cover right	1		0310150521	0310151021	0310151521	0310152521
22	Schleifscheibe	Grinding wheel	1	K80	3107155	3107185	3107215	3107255
23	Sechskantmutter rechts	Hexagon nut right	1	rchts/left	0310150523		0310151523	
24	Abdeckung rechts	Cover right	1		0310150524	0310151024	0310151524	0310152524
25	Platte rechts	Plate right	1		0310150525		0310151525	0310152525
26	Grundplatte	Base plate	1					0310152526
27	Führungsplatte rechts	Guide plate right	1		0310150527	0310151027	0310151527	0310152527
28	Absaugstutzen	Connecting piece	2		0310150528	0310151028		0310130335
29	Federscheibe	Spring washer	2		0310150529			0310152529
30	Schraube	Screw	4	M6x15	0310150530			
31	Schraube	Screw	6		0310150531	0310151531		0310152531
32	Schraube	Screw	6		0310150532			
			8					0310152532
33	Schraube	Screw	8	M5x15	0310150533			
34	Schraube	Screw	4	M5x15	0310150533			
				M6x20				0310152534
35	Senkkopfschraube	Screw	4	M5x7	0310150535			
36	Distanzhülse	Sleeve	2					0310152536
37	Scheibenschutzset	Disc safety set	2		0380020	0310151037	0310151537	0310152537

FR

6. Pièces SL-1/SL-2

6.1 Dessin

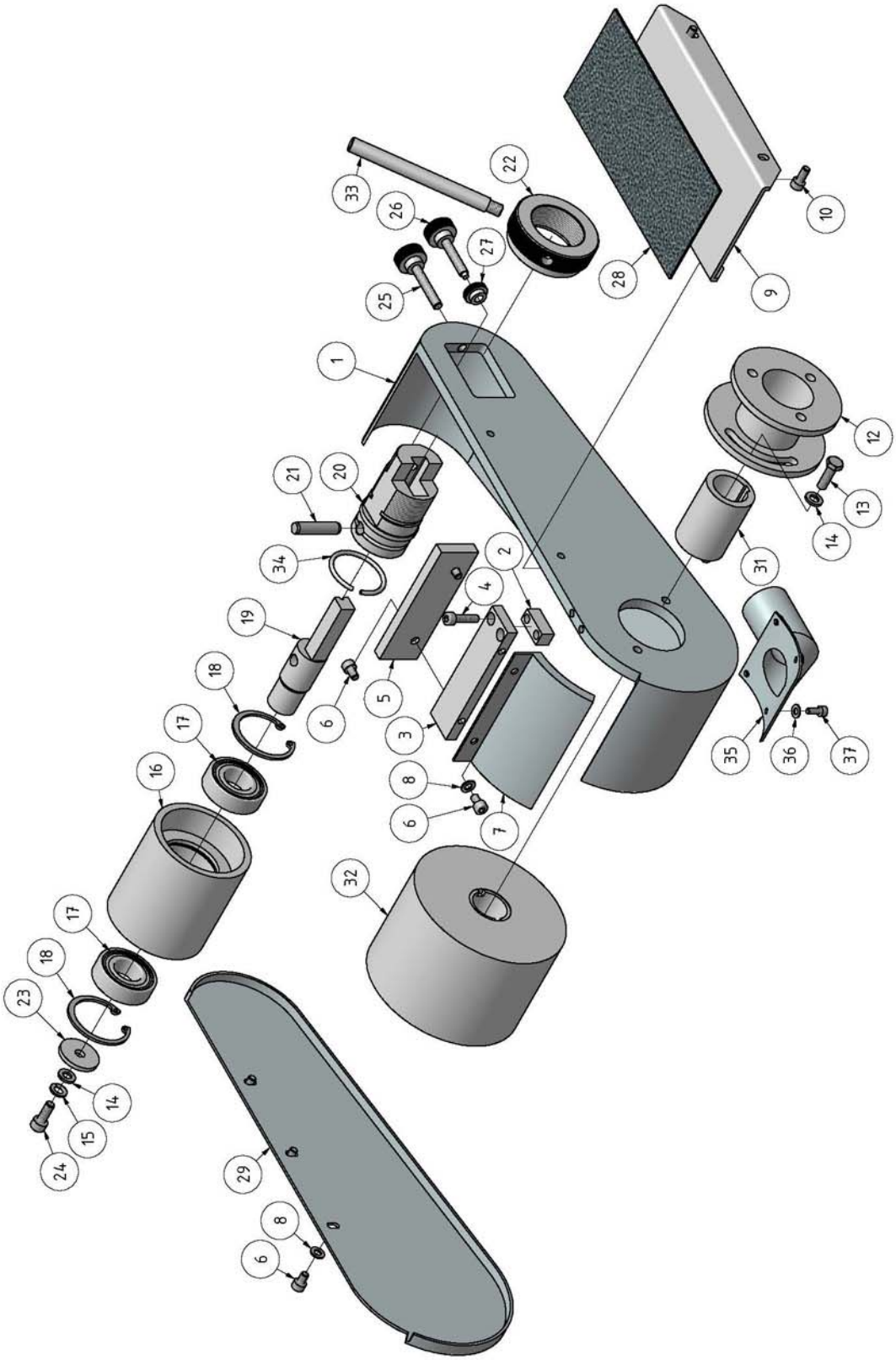

FR

OPTIMUM
MASCHINEN - GERMANY

6.1.1 Liste SL-1

Pos.	Bezeichnung	Designation	Menge Qty.	Grösse Size	Artikelnummer Item no.
1	Gehäuse	Casing	1		0310701001
2	Klotz	Block	1		0310701002
3	Halter	Holder	1		0310701003
4	Innensechskantschraube	Hexagon socket screw	2	ISO 4762 - M5 x 20	
5	Endanschlag	Limit stop	1		0310701005
6	Innensechskantschraube	Hexagon socket screw	7	ISO 4762 - M5 x 8	
7	Abdeckung	Cover	1		0310701007
8	Scheibe	Washer	7	DIN 125 - A 5,3	
9	Auflage	Support plate	1		0310701009
10	Innensechskantschraube	Hexagon socket screw	2	ISO 4762 - M5 x 12	
11	Federscheibe	Spring washer	2	DIN 128 - A5	
12	Flansch	Flange	1	SM200	0310701012
			1	GU20S	0310157012
13	Sechskantschraube	Hexagon screw	2	ISO 4017 - M6 x 20	
14	Scheibe	Washer	3	DIN 125 - A 6,4	0310701014
15	Federscheibe	Spring washer	1	DIN 128 - A6	
16	Abtriebsrolle	Output roll	1		0310701016
17	Kugellager	Ball bearing	2	6004-2Z	0406004.2Z
18	Sicherungsring	Retaining ring	2	DIN 472 - 42 x 1,75	
19	Abtriebswelle	Input shaft	1		0310701019
20	Aufnahme	Collet	1		0310701020
21	Zylinderstift	Cylinder pin	1	ISO 2338 - 8 h8 x 35	
22	Klemmmutter	Clamping nut	1		0310701022
23	Scheibe	Washer	1		0310701023
24	Innensechskantschraube	Hexagon socket screw	1	ISO 4762 - M6 x 16	
25	Rändelschraube B	Knurled screw B	1		0310701025
26	Rändelschraube A	Knurled screw A	1		0310701026
27	Rändelmutter	Knurled nut	1		0310701027
28	Grafitbelag	Graphite strip	1		0310701028
29	Deckel	Cover	1		0310701029
30	Schleifband	Grinding belt	1		0310701030
31	Hülse	Bushing	1		0310701031
32	Antriebsrolle	Input roll	1		0310701032
33	Hebel	Lever	1		0310701033
34	Ring	Ring	1		0310701034
35	Absaugstutzen	Connecting piece	1		0310701035
36	Schraube	Screw	4	M4x10	
37	Scheibe	Washer	4	4	

FR

OPTIMUM
MASCHINEN - GERMANY

6.1.2 Liste SL-2

Pos.	Bezeichnung	Designation	Menge Qty.	Grösse Size	Artikelnummer Item no.
1	Gehäuse	Casing	1		0310701101
2	Klotz	Block	1		0310701102
3	Halter	Holder	1		0310701103
4	Innensechskantschraube	Hexagon socket screw	2	ISO 4762 - M5 x 20	
5	Endanschlag	Limit stop	1		0310701105
6	Innensechskantschraube	Hexagon socket screw	7	ISO 4762 - M5 x 8	
7	Abdeckung	Cover	1		0310701107
8	Scheibe	Washer	7	DIN 125 - A 5,3	
9	Auflage	Support plate	1		0310701109
10	Innensechskantschraube	Hexagon socket screw	2	ISO 4762 - M5 x 12	
11	Federscheibe	Spring washer	2	DIN 128 - A5	
12	Flansch	Flange	1	SM250	0310701112
			1	GU25S	0310158012
13	Sechskantschraube	Hexagon screw	2	ISO 4017 - M6 x 20	
14	Scheibe	Washer	3	DIN 125 - A 6,4	
15	Federscheibe	Spring washer	1	DIN 128 - A6	
16	Abtriebsrolle	Output roll	1		0310701116
17	Kugellager	Ball bearing	2		0310701117
18	Sicherungsring	Retaining ring	2	DIN 472 - 42 x 1,75	
19	Abtriebswelle	Input shaft	1		0310701119
20	Aufnahme	Collet	1		0310701120
21	Zylinderstift	Cylinder pin	1	ISO 2338 - 8 h8 x 35	
22	Klemmmutter	Clamping nut	1		0310701122
23	Scheibe	Washer	1		0310701123
24	Innensechskantschraube	Hexagon socket screw	1	ISO 4762 - M6 x 16	
25	Rändelschraube B	Knurled screw B	1		0310701125
26	Rändelschraube A	Knurled screw A	1		0310701126
27	Rändelmutter	Knurled nut	1		0310701127
28	Grafitbelag	Graphite strip	1		0310701128
29	Deckel	Cover	1		0310701129
30	Schleifband	Grinding belt	1		0310701130
31	Hülse	Bushing	1		0310701131
32	Antriebsrolle	Input roll	1		0310701132
33	Hebel	Lever	1		0310701133
34	Ring	Ring	1		0310701134
35	Absaugstutzen	Connecting piece	1		0310701135
36	Schraube	Screw	4	M4x10	
37	Scheibe	Washer	4	4	

FR

OPTIMUM
MASCHINEN - GERMANY

7. Pièces

7.1 Dessin

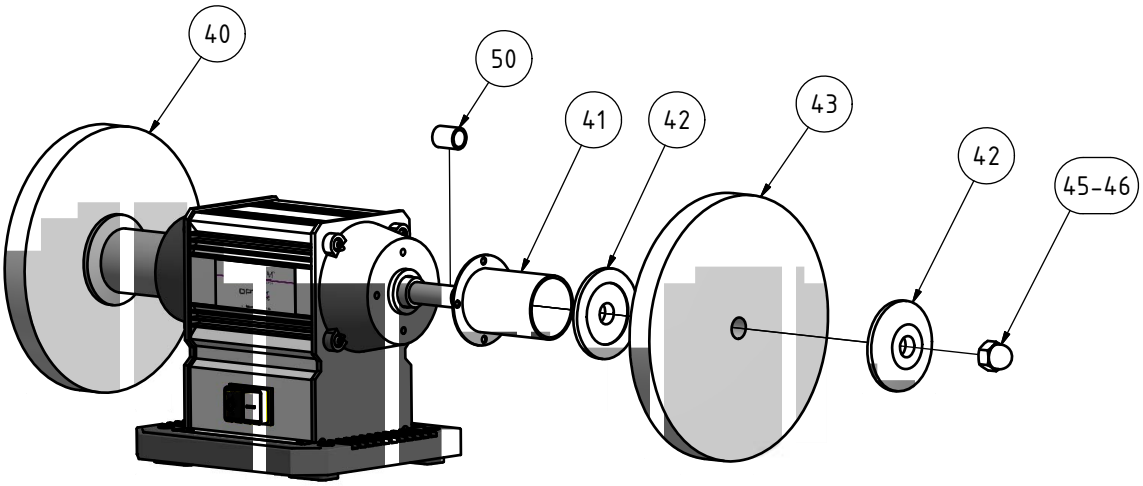

Abb.8-1: Ersatzteilzeichnung - Spare parts drawing

Teileliste - Parts list GU20P | GU25P							
					Artikelnummer Item no.		
Pos.	Bezeichnung	Description	Menge Qty.	Grösse Size	GU20P	GU25P	
11	Lagerbock	Bearing block	2		0310151511	0310152511	Spare parts drawing see GU parts
12	Anschlussstecker	Conection plug	1	230V	0310151512		
				400V		0310152512	
13	Rotor	Rotor	1	230V	0310151513		
				400V	0310122013	0310152513	
14	Abdeckung	Cover	2		0310151514	0310152514	
15	Kugellager	Ball bearing	2	6203-2Z	0310151515		
				6004-2Z		0310152515	
16	Gehäuse	Housing	1	230V	0310151516		
				400V	0310152016	0310152516	
17	Ein-Aus-Schalter	On-Off Button	1	230V	0310151517		
				400V	0310122017	0310152517	
18	Platte	Plate	1		0310151518	0310152518	
19	Gummifuss	Rubber foot	4		0310151519	0310152519	
20	Kondensator	Capacitor	1	230V	0310151520		
26	Grundplatte	Base plate	1			0310152526	
40	Polierscheibe hart	Polishing wheel hard	1		3107321	3107331	
41	Schutzabdeckung Welle links und rechts	Protection cover shaft left and right	2		0310154041	0310155041	
42	Haltescheibe / Gegendruckscheibe	Retainer / back pressure disk	4		0310132005	0310132505	
43	Polierscheibe weich	Polishing wheel smooth	1		3107320	3107330	
45	Hutmutter rechts, Linksgewinde	Capnut right, left hand thread	1		0310154045	0310155045	
46	Hutmutter links, Rechtsgewinde	Capnut left, right hand thread	1		0310154046	0310155046	
50	Standard Wellenhülse GU25P	Standard shaft sleeve GU25P	2	Ø16-Ø20 x 75	-	0310155050-1	
	Optionale Wellenhülse GU25P	Optional shaft sleeve GU25P	2	Ø16-Ø20 x 25	-	0310155050-2	Hinweis: Nur für GU25P mit montierter kurzer 16mm Wellenhülse Note: Only for GU25P with mounted short 16 mm shaft sleeve

FR

OPTIMUM
MASCHINEN - GERMANY

Déclaration de conformité CE

Fabricant/Importateur

Optimum Machinen Germany GmbH
Dr.-Robert-Pfleger-Str. 26
D - 96103 Hallstadt

Déclare par ceci que le produit suivant :

Produit **Double touret à meuler**

Order nr. :

GU15 230V (713101505)
GU18 230V (713101510)
GU20 230V (713101515)
GU20 400V (713101520
GU25 400V (713101525)
GU20S 230V (713101570)
GU20S 400V (713101575)
GU25S 400V (713101580)
GU20P 230V (713101540)
GU20P 400V (713101545)
GU25P 400V (713101550)

Normes CE en vigueur

2006/42/EC - 2014/30/EC - 2014/35/EC
EN 61029-2-4
EN 50370-1:2005
EN 60204-1:2006/A1:2009
EN ISO 13849
EN ISO 12100:2010

Répond aux normes générales caractérisées plus haut, y compris celles dont la date correspond aux modifications en vigueur.

Hallstadt, 21/03/2016

Kilian Stürmer
(Geschäftsführer)