OMCN S.p.A.

ÉLÉVATEUR ÉLECTROMÉCANIQUE POUR VÉHICULES

FRANÇAIS

DOCUMENTO DIMOSTRATIVO GENERALE RICHIESTO E MANUALE CORRISPONDENTE ALL'ARTICOLO IN VOSTRO POSSESSO. GENERAL DOCUMENT AS A DEMONSTRATION - REQUEST THE MANUAL SPECIFICALLY ISSUED WITH THE ARTICLE IN YOUR OWNERSHIP.
DOCUMENT GENERAL DE DIVULGATION. DEMANDEZ LE LIVRET CORRESPONDANT SPECIFIQUEMENT A L'ARTICLE EN VOTRE POSSESSION. DAS IST EIN ALLGEMEINER NACHWEISDOKUMENT. BITTE FRAGEN SIE FÜR DIE EINSCHLÄGIGE BEDIENANLEITUNG DES ARTIKELS IN IHREM BESITZ.

www.omcn.it

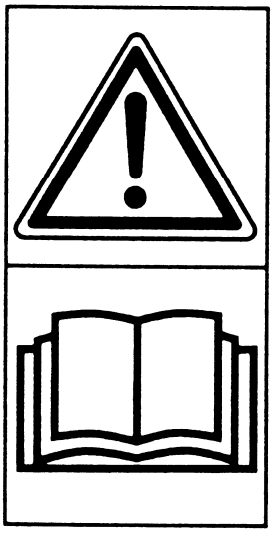

Art. 199/ALFA

MODE D'EMPLOI
ENTRETIEN ET PIÈCES DE RECHANGE

Cette publication ne doit pas être reproduite, même partiellement, sans l'autorisation écrite de la société OMCN S.p.A.

L199ALFA1FS007

Page blanche pour exigences de mise en page

www.omcn.it

DICHIARAZIONE CE DI CONFORMITÀ ai sensi dell'Art. 12, paragrafo 3.,lettera a), della Direttiva 2006/42/CE
EC DECLARATION OF CONFORMITY in accordance with Art. 12, paragraph 3.,letter a), Directive 2006/42/EC
EG-KONFORMITÄTSERKLÄRUNG gemäß des Art. 12, Paragraph 3.,Buchstabe a), der Richtlinie 2006/42/EG
DÉCLARATION CE DE CONFORMITÉ conformément à la Directive 2006/42/CE, Art. 12, paragraphe 3., lettre a)
DECLARACIÓN CE DE CONFORMIDAD con arreglo al Art. 12, paràgrafo 3., letra a) de la Directiva 2006/42/CE

Noi/We/Wir/Nous/Nosotros:
OMCN S.p.A. via Divisione Tridentina 23, 24020 Villa di Serio (Bergamo), ITALIA

dichiariamo sotto la nostra esclusiva responsabilità che il prodotto
declare, with sole responsibility on our part, that the product
erklären unter unserer alleinigen Verantwortung, daß das Produkt
déclarons, sous notre entière responsabilité, que le produit
declaramos bajo nuestra exclusiva responsabilidad que el producto

Sollevatore elettromeccanico per veicoli
Electromechanical vehicle lift
Elektromechanische Hebebrücke für Fahrzeuge
Élévateur électromécanique pour véhicules
Elevador electromecánico para vehículos

Art.

Matricola
Serial number
Kennummer
Matricule
Matricula

N°:

al quale questa dichiarazione si riferisce è conforme alle seguenti disposizioni legislative:
to which this declaration refers conforms to the following legislative dispositions:
auf die sich diese Erklärung bezieht entspricht den folgenden rechtlichen Vorschriften:
auquel cette déclaration se réfère est conforme aux dispositions législatives:
al que se refiere esta declaración es conforme a las siguientes disposiciones legislativas:

Direttiva 2006/42/CE (Sicurezza macchine)
Directive 2006/42/EC (Safety of machine)
Richtlinie 2006/42/EG (Maschinensicherheit)
Directive 2006/42/CE (Sécurité des machines)
Directiva 2006/42/CE (Seguridad de la maquina)

Direttiva 2014/30/UE (Compatibilità elettromagnetica)
Directive 2014/30/EU (Electromagnetic compatibility)
Richtlinie 2014/30/EU (Elektromagnetische Kompatibilität)
Directive 2014/30/UE (Compatibilité électromagnétique)
Directiva 2014/30/UE (Compatibilidad electromagnética)

Direttiva 2014/35/UE (Bassa tensione)
Directive 2014/35/EU (Low voltage)
Richtlinie 2014/35/EU (Niederspannung)
Directive 2014/35/UE (Basse tension)
Directiva 2014/35/UE (Baja tensión)

Norma EN 1493:2010 – Vehicle lifts (O.J. of 08.04.2011)
Standard EN 1493: 2010 – Vehicle lifts (O.J. of 08.04.2011)
Norm EN 1493: 2010 – Vehicle lifts (O.J. of 08.04.2011)
Norme EN 1493: 2010 – Vehicle lifts (O.J. of 08.04.2011)
Norma EN 1493: 2010 – Vehicle lifts (O.J. of 08.04.2011)

Sono state utilizzate le seguenti norme e specificazioni tecniche:
The following standards and technical specifications have been used:
Es wurden folgende Normen und technische Spezifikationen verwendet:
On a utilisé les normes et les spécifications techniques suivantes:
Se han utilizado las siguientes normas y especificaciones técnicas:

EN 349:1993+A1:2008	EN ISO 12100:2010	EN 55022:2010/AC:2011	EN 61000-6-3:2007/A1:2011/AC:2012
EN ISO 3746:2010	EN ISO 13849-1:2015	EN 60204-1:2006/AC:2010	
EN ISO 11202:2010	EN ISO 13857:2008	EN 61000-6-1:2007	

Il sollevatore è stato fabbricato in conformità a quanto previsto dall'Allegato VIII, paragrafo 3., della Direttiva 2006/42/CE
The lift was built according Annex VIII, paragraph 3., Directive 2006/42/EC
Die Hebebühne war gemäß der Anlage VIII, Paragraph 3 der Richtlinie 2006/42/EG hergestellt
L'élévateur a été fabriqué suivant ce qui est prévu par l'Annexe VIII, paragraphe 3., Directive 2006/42/CE
El elevador se ha costruido según lo previsto por lo anexo VIII, paràgrafo 3. de la Directiva 2006/42/CE

Nome ed indirizzo della persona autorizzata alla costituzione del fascicolo tecnico:
Name and address of the person authorised to compile the technical file:
Name und Anschrift der Person, die bevollmächtigt ist, die technischen Unterlagen zusammenzustellen:
Nom et dresse de la personne autorisée à constituer le dossier technique:
Nombre y dirección de la persona facultada para elaborar el expediente técnico:
PAOLO CORTINOVIS, via Divisione Tridentina 23, 24020 Villa di Serio (Bergamo), ITALIA

Luogo e data:
Place and date:
Ort und Datum:
Lieu et date:
Lugar y fecha:

Villa di Serio (BG),

Paolo Cortinovis
AMMINISTRATORE
MANAGER
ADMINISTRATOR
ADMINISTRATEUR
GERENTE

FAC-SIMILE
www.omcn.it

Faire attention, lors de la consultation du manuel, quand on rencontre l'un des symboles qui indiquent la présence de conditions ou de situations plus ou moins dangereuses:

DANGER

Le non-respect de ce symbole entraîne des risques très graves pour la santé: mort, dommages permanents à moyen et long terme.

AVERTISSEMENT

Le non-respect de ce symbole peut entraîner des risques très graves pour la santé: mort, dommages permanents à moyen et long terme.

PRÉCAUTION

Le non-respect de ce signal peut provoquer des accidents ou des dommages à l'élévateur.

AVERTISSEMENT

Avant d'effectuer tout type d'opération sur l'élévateur, il faut lire et prendre adéquatement connaissance des instructions contenues dans ce manuel.

TERMINOLOGIE ET DEFINITIONS (annexe I, Directive 2006/42/CE)

«Danger»: source potentielle de lésion ou de dommage pour la santé
«Zone dangereuse»: toute zone à l'intérieur et/ou à proximité d'une machine, où la présence d'une personne pourrait constituer un risque pour la sécurité et la santé de ladite personne.
«Personne exposée" : toute personne qui se trouve entièrement ou partiellement en zone dangereuse.
«Opérateur»: la ou les personne(s) chargée(s) d'installer, de faire fonctionner, de régler, de nettoyer, de réparer et de déplacer une machine ou d'en assurer l'entretien.
«usage prévu»: l'usage de la machine conformément aux directives fournies dans la notice explicative.
«Technicien spécialisé»: personne chargée par le constructeur d'effectuer des opérations d'entretien particulières qui demandent une préparation et des compétences spécifiques dans le domaine de la mécanique et de l'électrotechnique. Le technicien spécialisé est informé des éventuels risques que présente l'appareil et sur les modalités à suivre pour éviter tout préjudice à soi et à autrui lors des interventions de ce type.
«Utilisateur»: quiconque achète ou détient sous quelque forme que ce soit (prêt, location, etc…) la machine dans le but de l'utiliser dans les limites définies par le constructeur.

Avant d'utiliser l'élévateur, y appliquer les plaquettes adhésives qui sont jointes au présent manuel en suivant les instructions du TAB. 1 tout en respectant rigoureusement la correspondance de la numérotation; avant d'effectuer l'application des pictogrammes, nettoyer soigneusement la surface d'application.

AVERTISSEMENT

La non application des plaquettes causera la déchéance des conditions de garantie et la déchéance des responsabilités du constructeur pour tous dommages provoqués par l'utilisation de l'élévateur.

En cas d'endommagement, d'illisibilité survenue ou de perte d'une ou plusieurs étiquettes présentes sur l'élévateur, demander à OMCN S.p.A. le N° de position nécessaire pour le remplacement.
Appliquer l'étiquette à remplacer selon le schéma reporté sur le TAB. 1.

TAB. 1

1

2

IL EST INTERDIT DE MONTER SUR OU DE SE FAIRE TRANSPORTER PAR L'ÉLÉVATEUR

3

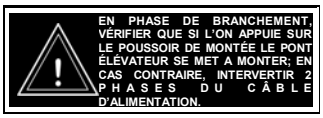

EN PHASE DE BRANCHEMENT, VÉRIFIER QUE SI L'ON APPUIE SUR LE POUSSOIR DE MONTÉE LE PONT ÉLÉVATEUR SE MET A MONTER; EN CAS CONTRAIRE, INTERVERTIR 2 PHASES DU CÂBLE D'ALIMENTATION.

4

5

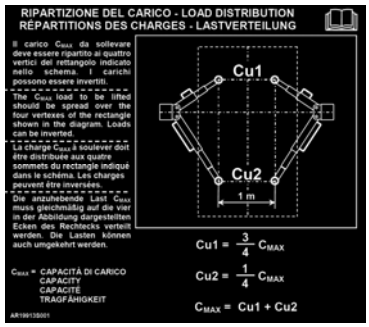

6

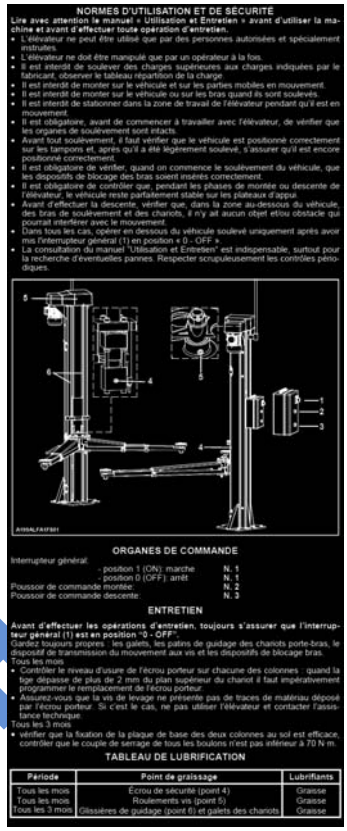

NORMES D'UTILISATION ET DE SÉCURITÉ

Lire avec attention le manuel « Utilisation et Entretien » avant d'utiliser la machine et avant d'effectuer toute opération d'entretien.

- L'élévateur ne peut être utilisé que par des personnes autorisées et spécialement instruites.
- L'élévateur ne doit être manipulé que par un opérateur à la fois.
- Il est interdit de soulever des charges supérieures aux charges indiquées par le fabricant, observer le tableau répartition de la charge.
- Il est interdit de monter sur le véhicule et sur les parties mobiles en mouvement.
- Il est interdit de monter sur le véhicule ou sur les bras quand ils sont soulevés.
- Il est interdit de stationner dans la zone de travail de l'élévateur pendant qu'il est en mouvement.
- Il est obligatoire, avant de commencer à travailler avec l'élévateur, de vérifier que les organes de soulèvement sont intacts.
- Avant tout soulèvement, il faut vérifier que le véhicule est positionné correctement sur les tampons et, après qu'il a été légèrement soulevé, s'assurer qu'il est encore positionné correctement.
- Il est obligatoire de vérifier, quand on commence le soulèvement du véhicule, que les dispositifs de blocage des bras soient insérés correctement.
- Il est obligatoire de contrôler que, pendant les phases de montée ou descente de l'élévateur, le véhicule reste parfaitement stable sur les plateaux d'appui.
- Avant d'effectuer la descente, vérifier que, dans la zone au-dessous du véhicule, des bras de soulèvement et des chariots, il n'y ait aucun objet et/ou obstacle qui pourrait interférer avec le mouvement.
- Dans tous les cas, opérer en dessous du véhicule soulevé uniquement après avoir mis l'interrupteur général (1) en position « 0 - OFF ».
- La consultation du manuel "Utilisation et Entretien" est indispensable, surtout pour la recherche d'éventuelles pannes. Respecter scrupuleusement les contrôles périodiques.

ORGANES DE COMMANDE

Interrupteur général.
- position 1 (ON): marche N. 1
- position 0 (OFF): arrêt N. 1
Poussoir de commande montée: N. 2
Poussoir de commande descente: N. 3

ENTRETIEN

Avant d'effectuer les opérations d'entretien, toujours s'assurer que l'interrupteur général (1) est en position "0 - OFF".

Gardez toujours propres : les galets, les patins de guidage des chariots porte-bras, le dispositif de transmission du mouvement aux vis et les dispositifs de blocage bras.

Tous les mois
- Contrôler le niveau d'usure de l'écrou porteur sur chacune des colonnes : quand la tige dépasse de plus de 2 mm du plan supérieur du chariot il faut impérativement programmer le remplacement de l'écrou porteur.
- Assurez-vous que la vis de levage ne présente pas de traces de matériau déposé par l'écrou porteur. Si c'est le cas, ne pas utiliser l'élévateur et contacter l'assistance technique.

Tous les 3 mois
- vérifier que la fixation de la plaque de base des deux colonnes au sol est efficace; contrôler que le couple de serrage de tous les boulons n'est pas inférieur à 70 N·m.

TABLEAU DE LUBRIFICATION

Période	Point de graissage	Lubrifiants
Tous les mois	Ecrou de sécurité (point 4)	Graisse
Tous les mois	Roulements vis (point 5)	Graisse
Tous les 3 mois	Glissières de guidage (point 6) et galets des chariots	Graisse

7

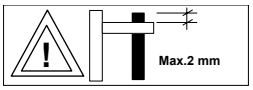

8

9

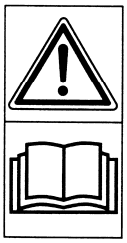

10

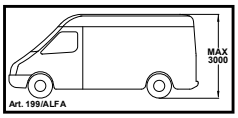

11

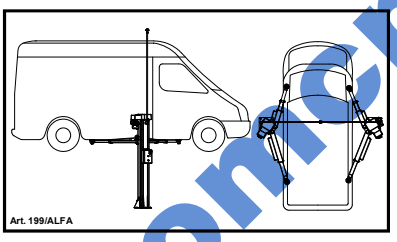

12

13

14

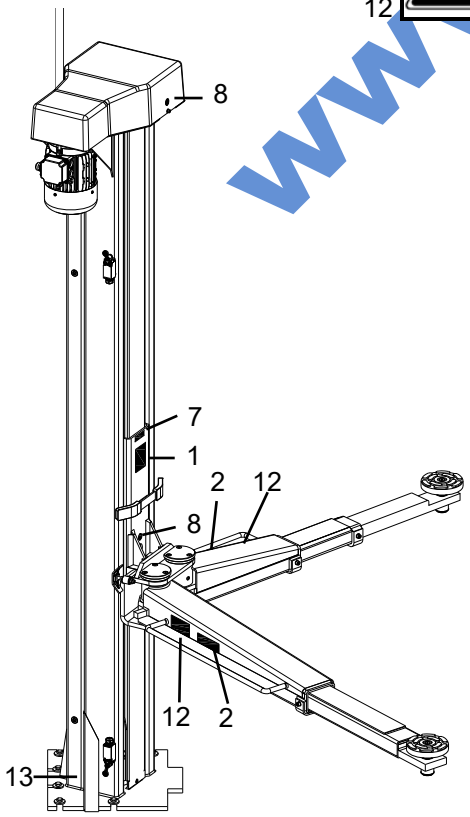

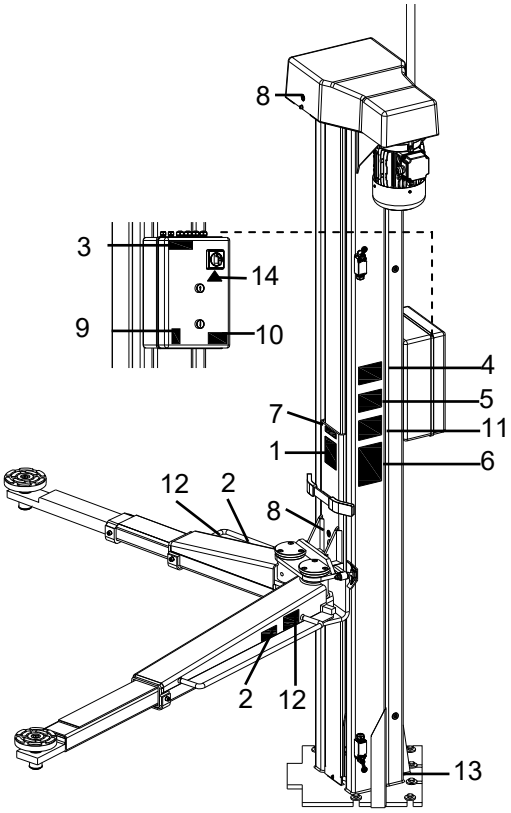

www.omcn.it

TAB. 2

RIPARTIZIONE DEL CARICO - LOAD DISTRIBUTION
RÉPARTITIONS DES CHARGES - LASTVERTEILUNG

Il carico C_{MAX} da sollevare deve essere ripartito ai quattro vertici del rettangolo indicato nello schema. I carichi possono essere invertiti.

The C_{MAX} load to be lifted should be spread over the four vertexes of the rectangle shown in the diagram. Loads can be inverted.

La charge C_{MAX} à soulever doit être distribuée aux quatre sommets du rectangle indiqué dans le schéma. Les charges peuvent être inversées.

Die anzuhebende Last C_{MAX} muss gleichmäßig auf die vier in der Abbildung dargestellten Ecken des Rechtecks verteilt werden. Die Lasten können auch umgekehrt werden.

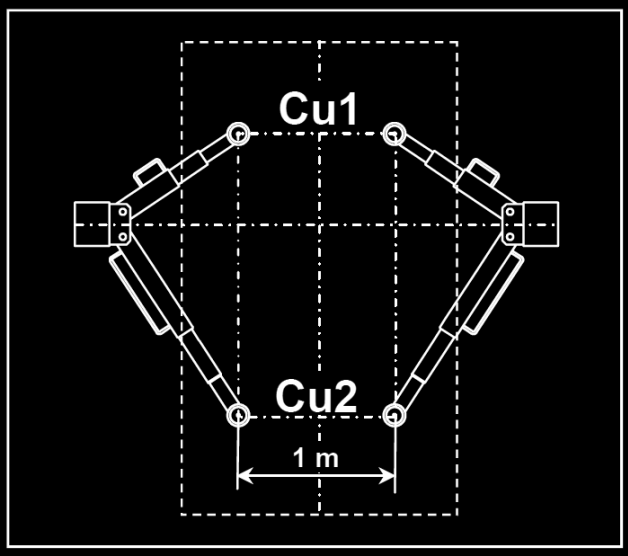

$$Cu1 = \frac{3}{4} C_{MAX}$$

$$Cu2 = \frac{1}{4} C_{MAX}$$

$$C_{MAX} = Cu1 + Cu2$$

C_{MAX} = CAPACITÀ DI CARICO
CAPACITY
CAPACITÉ
TRAGFÄHIGKEIT

AR19913S001

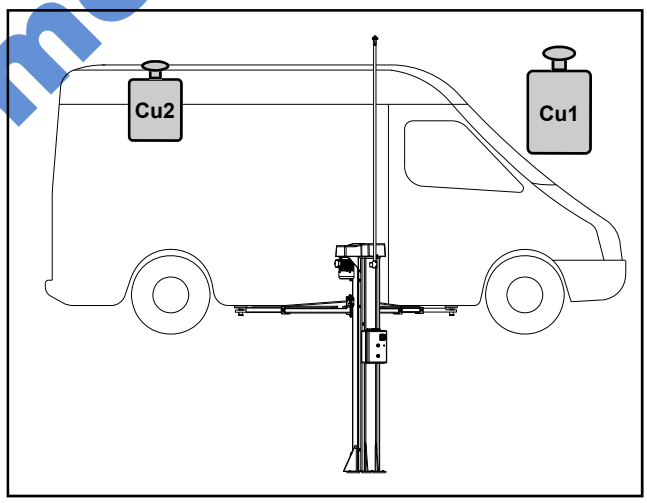

Le schéma de répartition de la charge indiqué sur le TAB. 2 respecte les prescriptions de la norme EN 1493.

www.omcn

MANUEL D'INSTRUCTIONS POUR L'EMPLOI, L'ENTRETIEN ET LES PIÈCES DE RECHANGE

TRADUCTION DE LA NOTICE ORIGINALE

TABLE DES MATIÈRES GÉNÉRALE

1.0. GÉNÉRALITÉS
1.1. Description générale
2.0. DESTINATION D'EMPLOI
2.1. Utilisations admises
2.2. Utilisations impropres
2.3. Plaque d'identification
3.0. NORMES GÉNÉRALES DE SÉCURITÉ
3.1. Tenue et dispositifs de protection individuelle
3.2. Niveau de bruit
4.0. CARACTÉRISTIQUES TECHNIQUES ET DISPOSITIFS DE SÉCURITÉ
5.0. TRANSPORT
6.0. DÉBALLAGE
7.0. MONTAGE ET MISE EN SERVICE
7.1. Zone d'installation
7.2. Emplacement colonnes
7.3. Fixation des colonnes
7.4. Fixation du tuyau pour le passage aérien des câbles
7.5. Connexions électriques
7.6. Branchement à la ligne électrique
7.7. Démarrage
7.8. Montage protections transmission courroies
7.9. Montage des bras porte-charge
7.10. Montage des protections protège-pieds
7.11. Contrôle du fonctionnement et carte électronique
7.12. Mise en service finale et essai d'uniformité
7.13. Aptitude à l'utilisation
8.0. ZONE DANGEREUSE AUTOUR DE L'ÉLÉVATEUR
9.0. FONCTIONNEMENT
9.1. Blocage des bras
9.2. Montée
9.3. Descente
9.4. Descente d'urgence
10.0. ENTRETIEN ORDINAIRE
11.0. TABLEAU POUR LA RECHERCHE DES PANNES
12.0. SCHÉMA ÉLECTRIQUE
12.1. Composants schéma électrique
13.0. TABLEAU PIÈCES DE RECHANGE ÉLÉVATEUR
14.0. STOCKAGE ET REMISE EN FONCTION
15.0. MISE AU REBUT
16.0. ACCESSOIRES SUR DEMANDE
17.0. COMMENT COMMANDER UNE PIÈCE DE RECHANGE
18.0. TESTS D'ESSAI
19.0. REGISTRE DE CONTRÔLE
19.1. Compilation du formulaire
19.2. Conservation du présent registre
19.3. Normes de référence
19.4. Identification de l'appareil
19.5. Premier propriétaire
19.6. Transferts de propriété
19.7. Registre des interventions entretien ordinaire
19.8. Contrôle périodique et registre des interventions
19.9. Chronologie dépannages et remplacements pièces (mécaniques, électriques et structurels)
19.10. Rapport d'installation et test de mise en service

www.omcn.it

1.0 GÉNÉRALITÉS

AVERTISSEMENT

- **Le présent manuel INSTRUCTIONS POUR L'EMPLOI, L'ENTRETIEN ET LES PIÈCES DE RECHANGE fait partie intégrante du produit; gardez-le avec soin pour toute consultation tout au long de la durée de vie du produit.**
- **En cas de perte ou d'endommagement du présent manuel demander d'autres copies du manuel à OMCN S.p.A.**
- **En cas de changement de propriété de l'élévateur, fournir aussi le présent manuel avec l'élévateur.**
- **Conservez cette notice tout au long de la vie de l'élévateur dans un lieu frais et non humide. Il est interdit de la modifier et/ou l'abîmer.**
- **Pour tout doute inhérent au montage, à la mise en service, à l'emploi et à l'entretien de l'élévateur, s'adresser à OMCN S.p.A.**
- **Toute infraction aux recommandations de la présente notice signifie l'annulation des conditions de garantie et relève le constructeur de toute responsabilité envers de possibles dommages liés à l'utilisation de l'élévateur.**
- **Avant d'effectuer n'importe quelle opération sur l'élévateur, il est obligatoire de lire scrupuleusement les instructions contenues dans le présent manuel, car ce dernier contient des informations importantes sur la sécurité d'emploi, l'entretien, le montage, et la mise en service de l'élévateur.**
- **Outre les instructions contenues dans le manuel mentionné ci-dessus, il est obligatoire de respecter toutes les dispositions légales et lignes de conduites prévues en matière de prévention et de sécurité sur le lieu de travail en vigueur dans le pays où la machine est utilisée.**
- **La notice explicative doit toujours être conservée à proximité immédiate de la machine de manière à être aisément consultée par le personnel autorisé à l'installation, l'utilisation, l'entretien et le nettoyage de la machine en question.**
- **OMCN S.p.A. décline toute responsabilité pour tous les dommages directs ou indirects causés à des personnes, des animaux ou des choses, dus au non-respect des instructions qui sont contenues dans ce manuel.**

Ce manuel contient toutes les informations considérées comme nécessaires pour pouvoir en toute sécurité utiliser les ÉLÉVATEUR ÉLECTROMÉCANIQUE POUR VÉHICULES modèle:

- **Art. 199/ALFA**

produits par:

OMCN S.p.A. - Via Divisione Tridentina, 23
24020 Villa di Serio (BG) - Italie

En particulier, le manuel contient:

- les conditions d'utilisation prévues
- les instructions pour effectuer le transport et la mise en service
- les principales caractéristiques techniques
- les informations relatives au poste de travail et aux commandes
- les instructions pour l'utilisation en sécurité
- les avertissements sur les utilisations incorrectes ou non autorisées
- les instructions pour exécuter les opérations d'entretien
- les indications concernant le bruit aérien émis
- les schémas fonctionnels
- le tableau relatif aux pièces de rechange

Les dernières pages de la notice font office de *Registre de contrôle* pour mémoire des:

- transferts de propriété
- opérations d'entretien ordinaire
- contrôles périodiques
- Remplacement de pièces, éléments structurels, dispositifs de sécurité ou leurs composants.

Aux fins de ce manuel, le terme < Machine > et le terme < Élévateur > seront utilisés indifféremment avec le terme < Élévateur électromécanique pour véhicules >.

OMCN S.p.A. décline toute responsabilité pour tous dommages éventuels à des personnes ou à des choses provoqués par des comportements et/ou des usages de la machine incorrects dérivant d'une compréhension erronée de la traduction du présent manuel par rapport à la version originale en langue italienne.

Le fabricant pourvoit à introduire sur le marché l'élévateur accompagné de:

- manuel d'instructions,
- label CE,
- déclaration CE de conformité.

www.omc

1.1. Description générale

L'Art. 199/ALFA est un élévateur deux colonnes pour véhicules, fixe, à fonctionnement électromécanique, projeté et réalisé pour une application conforme à la description faite au paragraphe 2.0 – Domaine d'application.
Chaque colonne monte un chariot mobile doté de bras de soutien télescopiques.

Le chariot monte et descend sur une vis sans fin grâce à un moteur électrique monté au sommet de la colonne.

Tableau de commande et boîtier électrique montés directement sur la colonne motrice.

TAB. 3

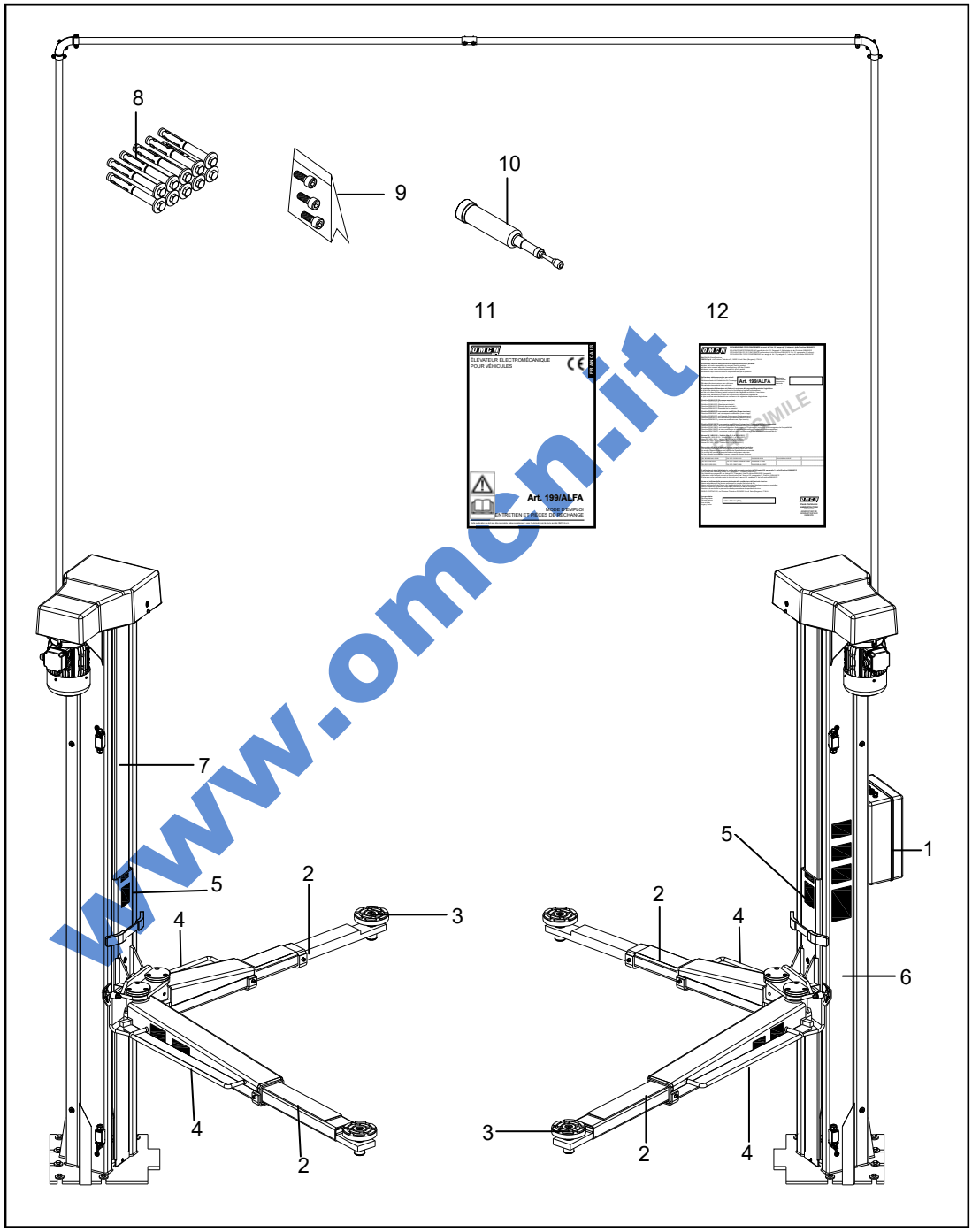

www.omcn.it

1) Tableau de commande
2) Bras télescopique
3) Tampon
4) Dispositif de protection des pieds
5) Chariot porte-bras
6) Colonne avec tableau électrique
7) Colonne sans tableau électrique
8) Chevilles
9) Vis
10) Petite pompe graissage
11) Manuel d'instructions
12) Déclaration CE de conformité

2.0. DESTINATION D'EMPLOI

Les utilisations admises par le fabricant qui a développé et construit la machine sont listées dans les domaines d'application.
L'utilisation de l'appareil n'est sécurisée que si l'utilisateur ainsi que toute personne exposée se tiennent rigoureusement aux utilisations admises. C'est dans ce but que le fabricant a aussi listé, en se basant sur sa propre expérience, les utilisations impropres raisonnablement prévisibles.
Ainsi les paragraphes suivants listent non seulement les utilisations admises mais aussi, à titre illustratif et non exhaustif, les utilisations impropres raisonnablement prévisibles.

2.1. Utilisations admises

L'élévateur a été développé et construit pour lever des véhicules d'un poids total inférieur ou égal à la capacité de l'élévateur reportée sur la plaque d'immatriculation du constructeur (TAB. 4), dans le respect de la répartition de charge et des recommandations du fabricant.

La portée nominale de l'élévateur est de 4000 kg.

AVERTISSEMENT

Les utilisations qui ne sont pas indiquées expressément dans ce manuel sont à considérer comme impropres, et donc interdites: le fabricant décline toute responsabilité pour les dommages, directs ou indirects, aux personnes, animaux ou choses provoqués par l'utilisation impropre de l'élévateur.

www.omcn.it

2.2. Utilisations impropres

Ci-dessous une liste illustrative et non limitative d'exemples d'utilisations impropres raisonnablement prévisibles.

Il est interdit le soulèvement de:

- véhicules automobiles ayant un poids supérieur à la portée nominale de l'élévateur,
- personnes et/ou animaux,
- véhicules automobiles ayant à bord des personnes et/ou des animaux,
- motocycles, de side-cars, et similaires,
- véhicules à trois roues en général,
- véhicules spéciaux du type: chariots élévateurs à fourches, machines et tracteurs agricoles, machines pour déplacer la terre (pelles, excavatrices, décapeuses, etc.),
- véhicules automobiles ayant à bord du matériel potentiellement dangereux (matériaux inflammables, explosifs, corrosifs, etc.),
- machines et/ou matériel en général (utilisation comme monte-charge ou plate-forme de soulèvement),
- matériaux et/ou objets (pièces usinées, outils, etc.),
- véhicules automobiles en utilisant des accessoires non originaux ou non prévus par OMCN S.p.A.

2.3. Plaque d'identification

AVERTISSEMENT

Il est interdit de modifier, falsifier ou retirer la plaque d'identité de la machine. La plaque doit toujours être propre afin que les inscriptions soient parfaitement lisibles.

TAB. 4

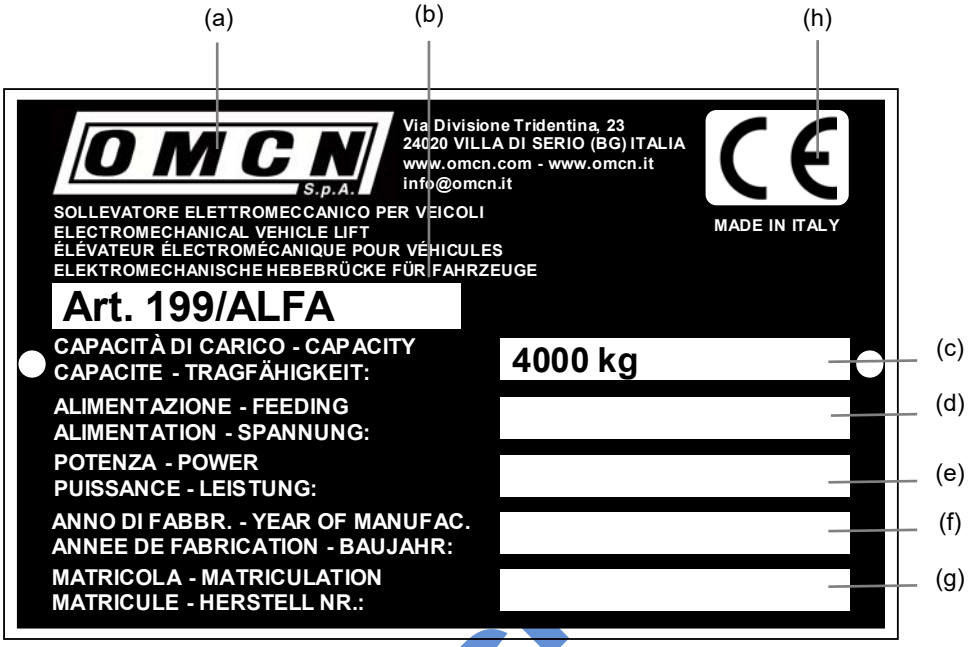

Tous les élévateurs sont munis d'une plaquette d'identification du fabricant (TAB. 4) appliquée sur la machine suivant les indications du TAB. 1.
Sur la plaquette d'identification du fabricant sont indiquées les données suivantes.

a) Généralités, adresse complète du fabricant.
b) Modèle de l'élévateur.
c) Capacité (charge) de levage.
d) Tension d'alimentation en V et fréquence en Hz.
e) Puissance moteur kW.
f) Année de fabrication.
g) n° de matricule de l'élévateur.
h) Marquage CE.

www.omcn

3.0.
NORMES GÉNÉRALES DE SÉCURITÉ

DANGER

Il est obligatoire de respecter les normes générales de sécurité et de prévention énumérées ci-après : quiconque ne respecte pas les consignes contenues dans cette notice peut provoquer des dommages à lui-même et/ou aux personnes, animaux ou choses.

L'UTILISATION DE L'ÉLÉVATEUR N'EST CONSENTIE:

- **L'utilisation de l'élévateur n'est consentie** qu'aux membres du personnel autorisés qui ont été spécialement instruits et autorisés, et qui sont en bonne condition de santé.
- **L'utilisation de l'élévateur n'est consentie** qu'aux opérateurs qui ont lu entièrement, compris et assimilé parfaitement tout le contenu de ce manuel.
- **L'utilisation de l'élévateur n'est permise** qu'à l'intérieur de locaux fermés, à l'abri des agents atmosphériques: neige, pluie, vent. etc.
- **L'élévateur ne doit** être manipulé que par un opérateur à la fois. **Il est interdit** de le manipuler à deux personnes ou plus en même temps.

IL EST OBLIGATOIRE:

- **Il est obligatoire** de vérifier que le milieu où l'on veut placer l'élévateur est aéré et éclairé correctement (lieu suffisamment éclairé mais non sujet à des éblouissements ou à des lumières intenses).
- **Il est obligatoire** de vérifier que le sol sur lequel l'élévateur est installé est solide, plat, parfaitement nivelé, et en mesure de supporter les charges maximales prévues.
- **Il faut positionner** l'élévateur à l'écart des sources de chaleur et des dispositifs qui peuvent émettre des radiations électromagnétiques.
- **Il est obligatoire** de positionner l'élévateur de sorte que la zone de travail de l'élévateur ne soit aucunement exposée à des mouvements dangereux des parties d'autres machines en fonctionnement.
- **Il est obligatoire**, avant de commencer à travailler avec l'élévateur, de vérifier que les organes de soulèvement sont intacts.
- **Il est obligatoire**, avant de commencer toute opération, de vérifier que les dispositifs de sécurité installés fonctionnent parfaitement.
- **Il est obligatoire** de positionner les bras porte-charge de l'élévateur en mettant les plateaux d'appui en correspondance avec les points de soulèvement prédisposés sur le véhicule: les points de soulèvement corrects de chaque véhicule sont indiqués par le fabricant du véhicule.
- **Il est obligatoire**, avant l'utilisation, de positionner les tampons sous les points de prise du véhicule prévus par le constructeur de ce dernier en vérifiant qu'ils ne sont pas sales, tachés ou corrodés.
- **Il est obligatoire,** avant d'effectuer la phase de montée ou de descente, vérifier la stabilité du système élévateur-véhicule (voir le tableau de répartition de la charge, TAB. 2).
- **Il est obligatoire** de vérifier, quand on commence le soulèvement du véhicule, que les dispositifs de blocage des bras soient insérés correctement.
- **Il est obligatoire** de vérifier en permanence que les tampons adhèrent totalement à la charge.
- **Surveillez constamment** le chargement en phase de descente et de montée.
- Le cas échéant, **assurez-vous** que les charges à bord du véhicule soulevé soient suffisamment arrimées pour en interdire tout mouvement.
- **Il est obligatoire,** quand on commence le soulèvement du véhicule, d'arrêter le mouvement après les 200 premiers millimètres de montée, et de vérifier la stabilité du véhicule sur les plateaux d'appui; contrôlez à nouveau la tenue des axes de blocage des bras. Une fois fait, reprenez la montée.
- **Il est obligatoire** de contrôler que le véhicule reste parfaitement stable sur les plateaux d'appui.
- Chaque fois que l'on doit accéder à la zone à risque, **il est obligatoire** de sectionner l'élévateur des sources d'énergie en commutant l'interrupteur verrouillable sur "0" (OFF).
- Après avoir soulevé le véhicule, et avant d'effectuer n'importe quelle intervention sur ce véhicule, **il faut positionner** l'interrupteur verrouillable sur "0" (OFF).
- **Il est obligatoire** de vérifier que le démontage de certaines parties du véhicule positionné sur l'élévateur ne provoque aucun déséquilibre de la charge (voir le tableau de répartition de la charge, TAB. 2).
- Avant d'effectuer la descente, **vérifier** que, dans la zone au-dessous du véhicule, des bras de soulèvement et des chariots, il n'y ait aucun objet et/ou obstacle qui pourrait interférer avec le mouvement.
- Pendant le fonctionnement, **il faut contrôler** qu'il n'y a pas de conditions de danger pour des personnes exposées: si c'est le cas, arrêter immédiatement les mouvements en cours et éloigner les personnes exposées.
- **Il est obligatoire,** quand on relève des bruits inhabituels ou des anomalies de fonctionnement, d'interrompre immédiatement tout actionnement en cours, et de rechercher la cause de ces irrégularités. **En cas de doute, éviter d'effectuer des opérations impropres et s'adresser au service d'assistance technique du fabricant.**
- Pour les opérations d'entretien, **il faut utiliser** exclusivement des pièces de rechange d'origine OMCN; le fabricant décline toute responsabilité pour les dommages causés par l'utilisation d'accessoires non d'origine. L'utilisation de pièces de rechange non d'origine entraîne la perte automatique de la garantie.

www.omcn.it

- Attention : risque de choc quand les chariots du pont sont laissés en hauteur**.**
- Soyez toujours attentifs à vos mains et à vos pieds.
- La zone située sous et autour du pont doit impérativement être toujours propre, ôtez sur le champ toute tache d'huile : **sol glissant risque de chute.**

IL EST INTERDIT:

- **Il est interdit** d'utiliser l'élévateur de manière impropre ou erronée; l'élévateur doit être utilisé exclusivement comme il est indiqué au paragraphe 2.0. - DESTINATION D'EMPLOI.
- **Il est interdit** d'utiliser l'élévateur pour soulever du matériel ou des objets de n'importe quel type (comme par exemple des pièces usinées, outils, etc.).
- **Il est interdit** d'utiliser l'élévateur pour soulever des emballages à charger sur les moyens de transport ou d'utiliser l'élévateur comme monte-charge.
- **Il est interdit** d'utiliser l'élévateur pour soulever des charges supérieures à ce qui est indiqué sur la plaquette d'identification du fabricant (TAB. 4) appliquée sur la machine: observer le tableau répartition de la charge qui est appliqué sur l'élévateur (et reporté dans le TAB. 2). Tenir compte des éventuelles charges supplémentaires présentes sur le véhicule que l'on doit soulever.
- **Il est interdit** d'utiliser l'élévateur pour le lavage des véhicules.
- **Il est interdit** de monter ou stationner sur les organes de soutien de l'élévateur ou de se faire transporter par l'élévateur.
- **Il est interdit** de monter à bord du véhicule pendant les phases de mouvement et quand le véhicule est soulevé.
- **Il est interdit** de provoquer des oscillations du véhicule.
- **Il est interdit** d'abandonner l'élévateur pour n'importe quelle raison, sans avoir auparavant coupé la tension en agissant sur le disjoncteur prévu à cet effet.
- **Il est interdit** d'enlever les protections ou de violer les dispositifs de sécurité qui sont installés sur l'élévateur.
- **Il est interdit** d'utiliser l'élévateur dans des lieux où peuvent se développer des vapeurs ou des mélanges inflammables et explosifs.
- **Il est interdit** d'utiliser l'élévateur si la température ambiante est inférieure à 5°C ou supérieure à 40°C.
- **Il est interdit** de trafiquer ou de modifier l'élévateur: toute altération ou modification effectuée sur l'élévateur comporte la perte automatique et immédiate de la garantie, et décharge le fabricant de toute responsabilité pour les dommages directs ou indirects causés par ces altérations ou modifications.
- L'usage d'accessoires non disponibles auprès d'OMCN S.p.A est **strictement interdit.**
- **Il est interdit** de soulever un véhicule lorsque son moteur est en marche.
- **Il est interdit** d'utiliser l'élévateur pour soulever un seul côté du véhicule.
- **Il est interdit** d'intercaler une épaisseur, de quelque nature que ce soit, entre le tampon et le véhicule à soulever.

www.omcn.it

3.1.
Tenue et dispositifs de protection individuelle

Pour opérer sur l'élévateur en conditions de sécurité, il est obligatoire d'utiliser un habillement adéquat à l'élévateur et au milieu de travail:

- Ne pas porter d'habits larges, de cravates, d'écharpes, ni tout autre vêtement similaire qui pourrait se prendre dans les parties mobiles de l'élévateur.
- Les cheveux longs doivent être attachés, les extrémités des manches doivent être étroites, il faut éviter de porter des montres, des bagues, des colliers et tous autres objets qui pourraient causer des dommages à la personne qui les porte.
- Utiliser des gants appropriés, casque et des chaussures contre les accidents et, au cas où il y a dans le milieu de travail un niveau de bruit non inférieur à 85 dB (A), des casques ou d'autres dispositifs de protection de l'ouïe.

En tout cas, suivre les dispositions de sécurité pour le milieu de travail qui sont prévues par le pays où l'élévateur doit opérer.

3.2.
Niveau de bruit

L'élévateur a été soumis à des essais de niveau de bruit.
Les essais ont été exécutés avec l'élévateur en mouvement et équipé des dotations de série.
Le niveau de bruit de l'élévateur pendant son fonctionnement est inférieur à 70 dB(A).

TAB. 5

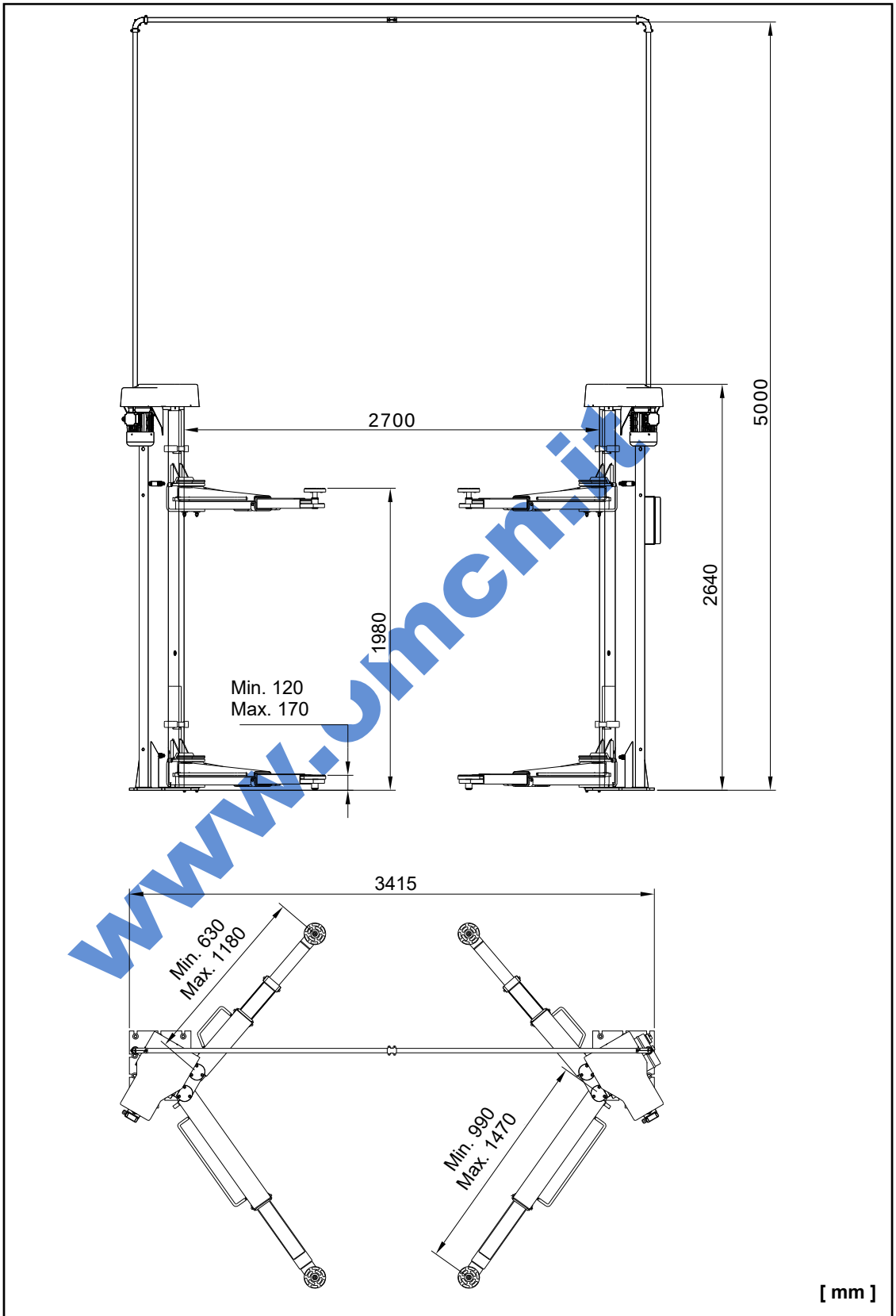

Modèle	Portée [kg]	Moteur	Puissance Moteur [kW]	Poids [kg]
Art. 199/ALFA	4000	Triphasé, 400 V, 50 Hz	2,6 + 2,6	850

www.omcn.it

L'élévateur est équipé de dispositifs dont dépendent la sécurité de l'opérateur et l'intégrité de la machine.

- Le système de commande de l'élévateur est du type à action maintenue (homme présent), par conséquent les commandes des mouvements s'interrompent immédiatement quand on relâche les poussoirs relatifs.
- Le sectionnement de la ligne d'alimentation est effectué par un interrupteur (interrupteur général) de couleur jaune et rouge.
- L'arrêt d'urgence s'effectue avec l'interrupteur général, qui fait fonction de sectionneur.
- Interrupteur magnétothermique de protection moteur.
- Motor protection: IP54.
- Circuit électrique et composants électriques en basse tension.
- Le synchronisme du mouvement des chariots porte-bras est réalisé au moyen d'un dispositif électronique qui compare le nombre de tours des vis de transmission (détecté par deux capteurs compte-tours installés sur la plaque supérieure des deux colonne) et corrige automatiquement les différences éventuelles. Ce dispositif arrête tous les mouvements de l'élévateur au cas où un obstacle se trouve sous les bras de soulèvement ou bien sous les chariots porte-bras.
- Réinitialisation automatique du comptage des tours des vis de transmission à la fin de course de descente et montée: ce dispositif permet d'effectuer le comptage correct du nombre de tours des vis.
- Dispositif mécanique situé sur le contrôle de l'usure de l'écrou porteur; une usure excessive de cet écrou, ou éventuellement sa cassure, provoquent le blocage du mouvement de la vis, et il devient nécessaire de remplacer les écrous de toutes les colonnes.
- Dispositif anti-chute: un écrou de sécurité, normalement chargé, intervient automatiquement en cas de cassure de l'écrou porteur et empêche la chute du chariot porte-bras.
- Protège-pieds: une protection protège-pieds est installée sur les plaques de base de chaque colonne. En outre chaque bras est équipé de sa propre protection pour les pieds.
- Dispositif mécanique de blocage des bras: intervient automatiquement chaque fois que la montée commence à partir du sol dans les premiers 20 mm de montée, et il reste ensuite inséré jusqu'à ce que les bras retournent au sol (fin de course descente).

L'enlèvement ou l'endommagement des dispositifs de sécurité soulève le fabricant de toute responsabilité pour d'éventuels dommages causés par ou liés à ces actions, et constitue une violation des normes européennes.

www.omcn.it

TAB. 6

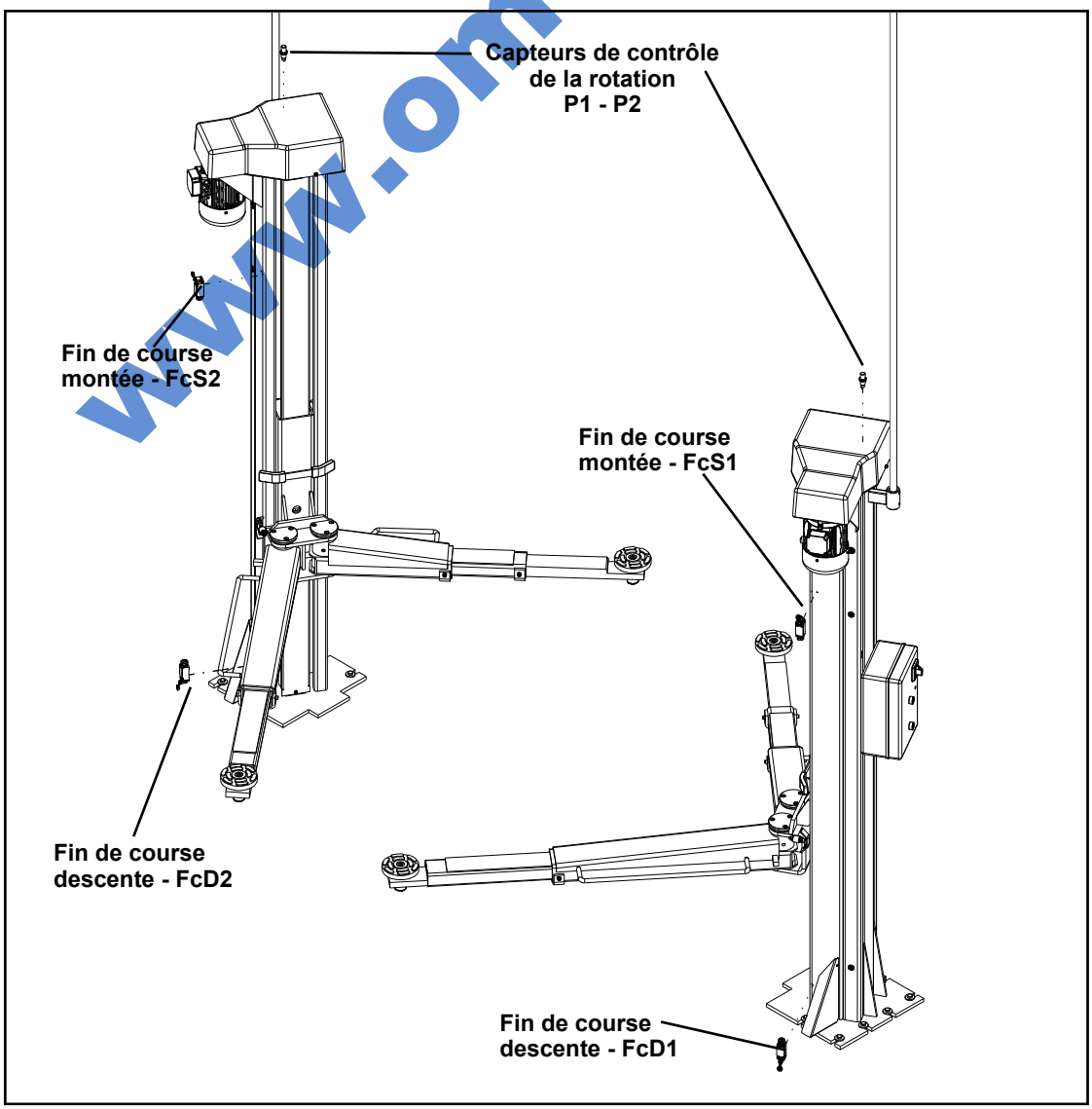

5.0. TRANSPORT

Le transport de l'élévateur doit être effectué en utilisant la caisse en bois prévue à cet effet, où il faut introduire les deux colonnes (TAB. 7) et tous les autres composants de l'élévateur. En outre, le déplacement de la caisse doit être effectué en utilisant des moyens de soulèvement d'une capacité supérieure au poids de l'élévateur (pour connaître les poids, voir 4.0. - CARACTÉRISTIQUES TECHNIQUES ET DISPOSITIFS DE SÉCURITÉ).

DANGER

Aux fins du transport il est obligatoire de fixer la caisse (ou l'élévateur emballé) adéquatement, de façon à éviter qu'elle ne se déplace sur la plage arrière du véhicule ou de l'engin.
Au cas où l'on utilise des chariots à fourche pour le déplacement de la caisse, effectuer la prise et le soulèvement en suivant les indications du TAB. 7.

TAB. 7

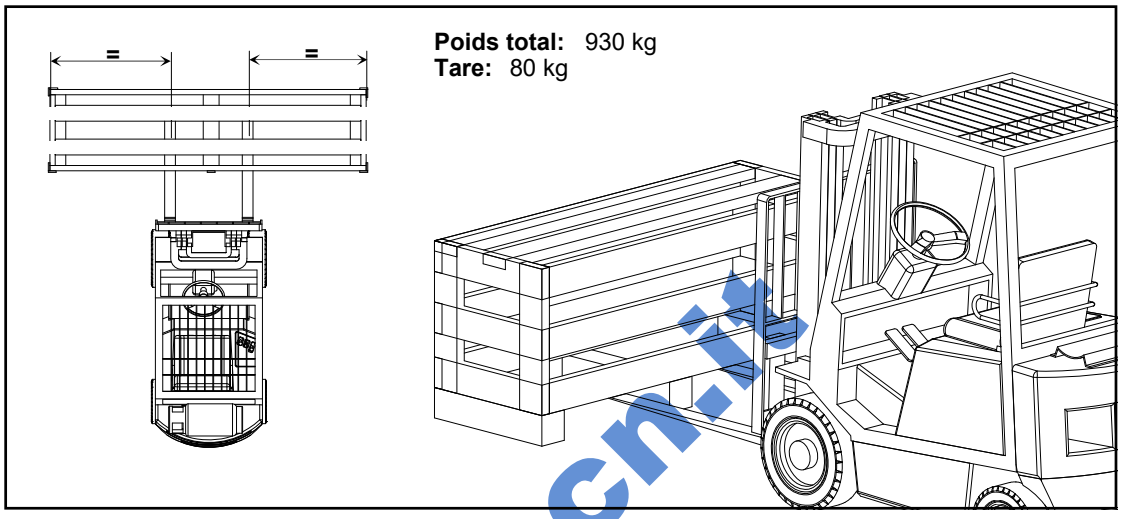

TAB. 8

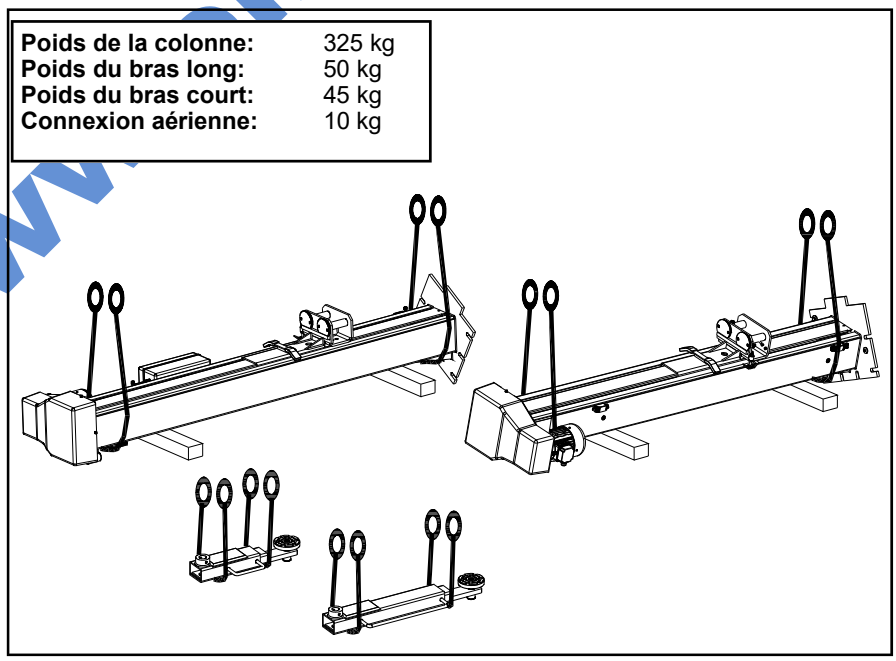

Quand on n'utilise pas, pour le transport de l'élévateur, la caisse en bois, on emballe les colonnes de l'élévateur séparément et on les enveloppe dans une feuille plastifiée (pluriboll) pour protéger efficacement tous les composants de l'élévateur pendant le transport et les déplacements.
Le transport de l'élévateur emballé doit être effectué en suivant les instructions reportées ci-après.

- Protéger le tableau de commande de l'exposition aux intempéries, et le manœuvrer avec soin.
- Protéger les angles et les extrémités de la pièce à transporter avec du matériel approprié (pluriboll ou carton).
- Ne pas utiliser de câbles métalliques pour le soulèvement.
- Élinguer avec des courroies d'au moins 2500 mm de longueur, avec une charge adaptée au poids que l'on veut déplacer.

www.omcn.it

6.0. DÉBALLAGE

Après avoir ôté le matériel d'emballage, vérifier que la machine et le dispositif de commande sont parfaitement intacts et qu'ils n'ont subi aucun dommage pendant le transport.
Les carences éventuelles doivent être signalées au fabricant dans les 8 jours qui suivent la livraison.
En cas de doutes, **ne pas utiliser la machine** et contacter le revendeur.
Vérifier que les étiquettes sont appliquées correctement sur la machine, comme montré sur le TAB. 1 de ce manuel. Au cas où les étiquettes adhésives seraient jointes à la machine dans une enveloppe, pourvoir à les appliquer correctement suivant les indications du TAB. 1 de ce manuel.

AVERTISSEMENT

La non application des plaquettes d'avertissement et d'utilisation constitue une violation des Normes Européennes en matière de sécurité.

Les matériels utilisés pour l'emballage (sachets en plastique, polystyrène mousse, clous, vis, bois, etc.) représentent une source de danger potentielle: il ne faut jamais les laisser à la portée des enfants ni des animaux!
Nous vous conseillons de conserver le matériel d'emballage pour les transports futurs.
En cas d'élimination, il faudra apporter ce matériel dans les lieux prévus pour le ramassage et le tri des déchets, suivant les dispositions locales.

7.0. MONTAGE ET MISE EN SERVICE

DANGER

- **L'installation de l'élévateur requiert l'intervention d'un personnel professionnellement qualifié.**
- **Les interventions sur la partie électrique, même sans gravité, requièrent l'intervention d'un personnel professionnellement qualifié.**
- **Il est interdit d'installer l'élévateur sur des sols mouvants ou accidentés.**
- **Il est interdit d'installer l'élévateur dans des lieux où peuvent se développer des vapeurs ou des mélanges inflammables ou explosifs.**
- **Vérifier à l'avance que la hauteur et les caractéristiques du plafond du local où l'on désire installer l'élévateur peuvent garantir la montée complète de l'élévateur même quand il sera chargé de véhicules particulièrement hauts.**
- **Avant d'effectuer le déplacement des différentes parties qui composent l'élévateur, il est obligatoire de vérifier l'entité des poids que l'on désire déplacer, et de vérifier que les appareils de levage utilisés sont appropriés pour de tels poids.**

www.omcn.it

7.1. Zone d'installation

Pour la mise en fonction de l'appareil, les outillages suivants sont nécessaires:

- série de clés à six pans de 6 à 24 mm, clés Allen et clé CH46
- perçeuse pour chevilles (Ø du perçage 18 mm)
- niveau
- câble électrique triphasé avec sect. minimum 4 mm²- trois pôles + mise à la terre.

Pour trouver la zone adaptée, il faut tenir compte de l'encombrement maximal de l'élévateur (voir § 4.0. - CARACTÉRISTIQUES TECHNIQUES ET DISPOSITIFS DE SÉCURITÉ), et il faut considérer l'espace praticable pour l'opérateur autour du périmètre de l'appareil (respecter une distance tout autour de l'élévateur de 800 mm au moins entre l'élévateur et les murs ou les outillages éventuels, pour permettre à l'opérateur d'effectuer les opérations nécessaires d'entretien et de contrôle).
Hauteur minimum du sol au plafond où sera installé l'élévateur = 6000 mm. Ceci pour permettre le montage des conduits où passent les câbles électriques entre une colonne et l'autre.
En outre il faut tenir compte de l'espace nécessaire pour les opérations de montée et de descente des véhicules. L'élévateur doit être installé de façon que l'opérateur puisse, à partir de son poste de commande, visualiser tout l'appareil et la zone environnante, pour pouvoir vérifier qu'il n'y a dans cette zone aucune personne et/ou aucun objet susceptibles d'entraver les mouvements de l'élévateur et d'être source de danger.

CONDITIONS MINIMUM REQUISES POUR LE SOL:

L'élévateur doit être installé sur un sol plat, horizontal, nivelé et lisse, capable de résister aux contraintes transmises à la surface d'appui pendant les opérations de chargement.

Les caractéristiques minimales du sol doivent être les suivantes :

1) **Béton utilisé classe 35 RcK (résistance d'au moins 35 N/mm^2) ou supérieure**
2) **Épaisseur du béton présentant une bonne consistance, hors éventuel pavage et sa chape : 150 mm**
3) **Armature supérieure et inférieure réalisée avec un grillage électro-soudé Fe44K fil Ø 8 mm, maille non supérieure à 200 mm x 200 mm. Cache-poutrelles non supérieur à 25 mm**
4) **Portance du sol non inférieure à 1,3 kg/cm^2**

Outre ce qui précède, sur une surface minimale indiquée dans le TAB. 9, il ne faut pas non plus qu'il y ait des joints de dilatation ou des coupes interrompant la continuité de l'armure supérieure.
Nous conseillons de placer l'élévateur directement sur le béton.

TAB. 9

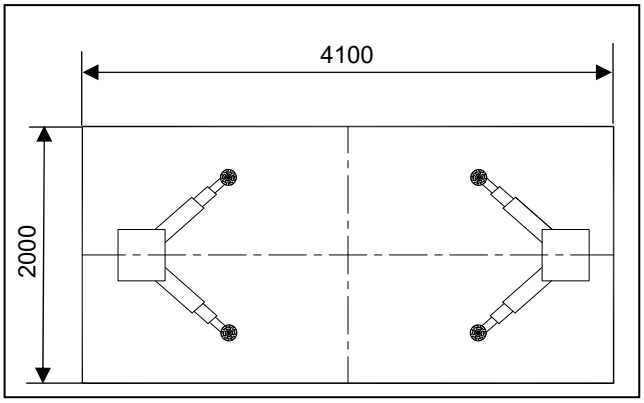

REMARQUE :
CE N'EST QU'EN PRÉSENCE D'UN PAVAGE EXISTANT POUR LEQUEL IL NE SERAIT PAS POSSIBLE DE DÉTERMINER AVEC CERTITUDE SA CONFORMITÉ AUX CARACTÉRISTIQUES MINIMALES MENTIONNÉES CI-DESSUS DU POINT 1) AU POINT 4) QU'IL SERA NÉCESSAIRE DE RÉALISER L'OUVRAGE DE CONSTRUCTION DÉCRIT CI-APRÈS

Réaliser un coulage de fondation approprié d'une profondeur de 200 mm sur une surface de 4100 X 2000 (TAB. 9) et une double armature (voir TAB. 9A).

TAB. 9A

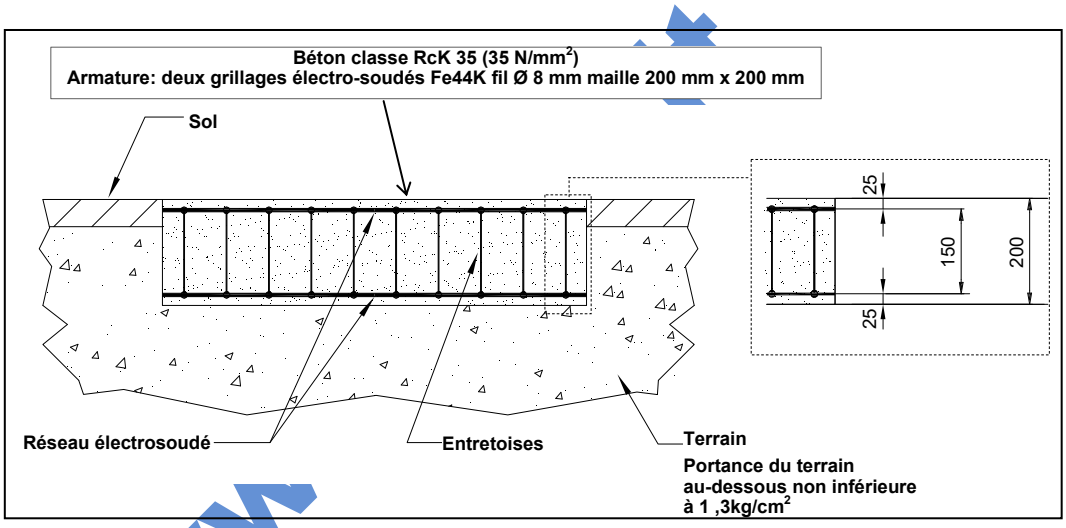

DANGER

Il est interdit d'installer l'élévateur sur des sols ayant des caractéristiques différentes de celles décrites ci-dessus, comme par exemple des sols mouvants ou accidentés, ou des sols non nivelés.

AVERTISSEMENT

L'installation de la machine sur sols surélevés ou au-dessus d'espaces vides, doit etre autorisé par un ingénieur du génie civil. OMCN décline toute responsabilité.

7.2. Emplacement colonnes

Après avoir libéré les différents composants de leur emballage, suivre les instructions suivantes pour réaliser l'assemblage de l'élévateur.
Sur le TABLEAU 1 sont indiqués les poids des composants principaux de l'élévateur, pour pouvoir effectuer correctement leur déplacement pendant les phases de montage:

TABLEAU 1

TABLEAU POIDS	
Colonne	325 kg
Bras long	50 Kg
Bras court	45 kg

- En utilisant des engins de déplacement adéquats au poids des colonnes (voir TABLEAU 1) transporter les colonnes dans l'endroit choisi pour l'installation. Disposer les colonnes à l'horizontale sur le sol, de façon que le chariot porte-bras soit tourné vers le haut (TAB. 10).
- Vérifier que la valeur (distance entre le chariot porte-bras et la plaque de base) indiquée sur le TAB. 10 est égale à 800 mm pour les deux colonnes. Au cas où il n'en serait pas ainsi pour une ou les deux colonnes, il faut alors agir avec une clé hexagonale CH46 sur l'hexagone de la vis mère correspondante située au sommet de la colonne (TAB. 11), puis tourner jusqu'à obtenir la valeur correcte pour le chariot.

TAB. 10

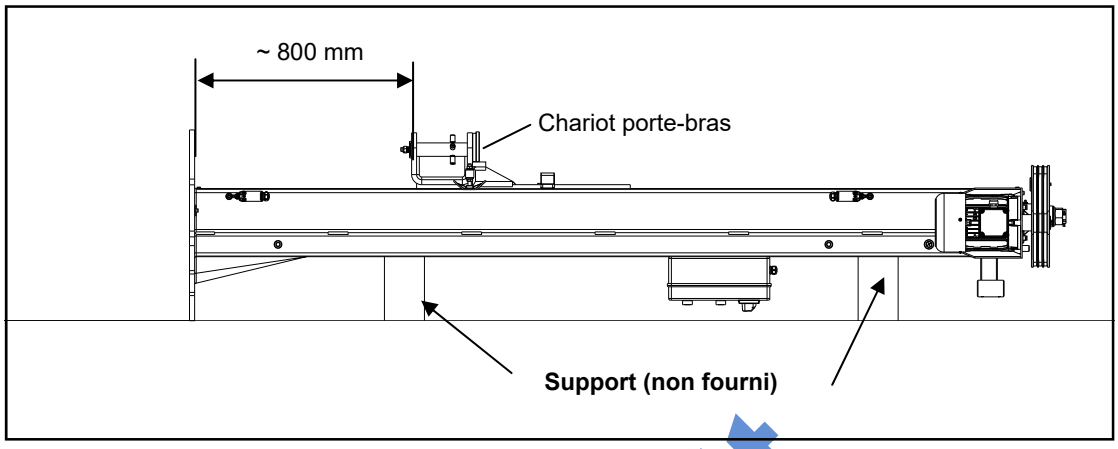

TAB. 11

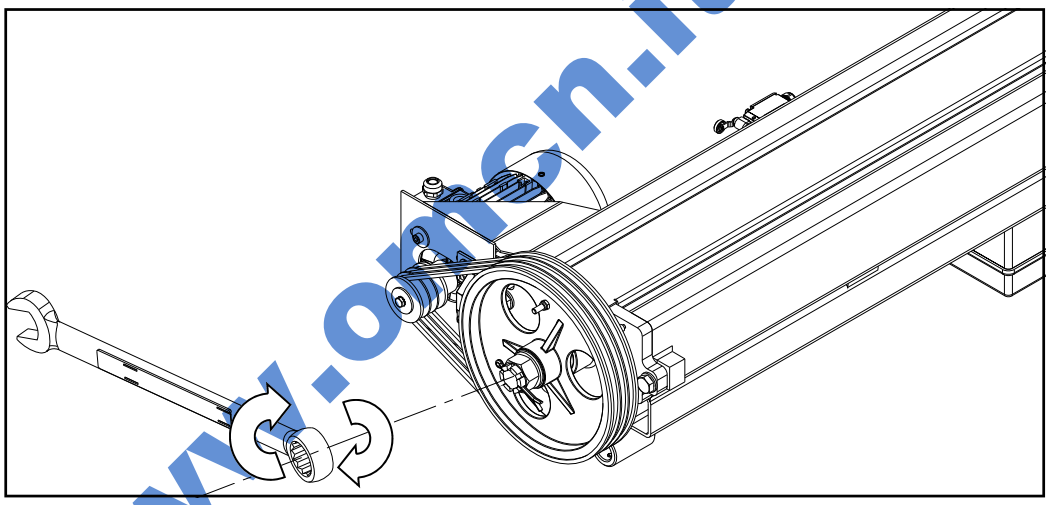

www.omcn.it

- Mettre les colonnes en position verticale: pour effectuer cette opération il faut élever la colonne qui se trouve du côté du moteur, comme montré sur le TAB. 12; pour cela utiliser des courroies de soulèvement d'une portée adéquate au poids de la colonne (voir TABLEAU 1): ne pas utiliser de chaînes ni de moyens susceptibles d'abîmer les colonnes.

TAB. 12

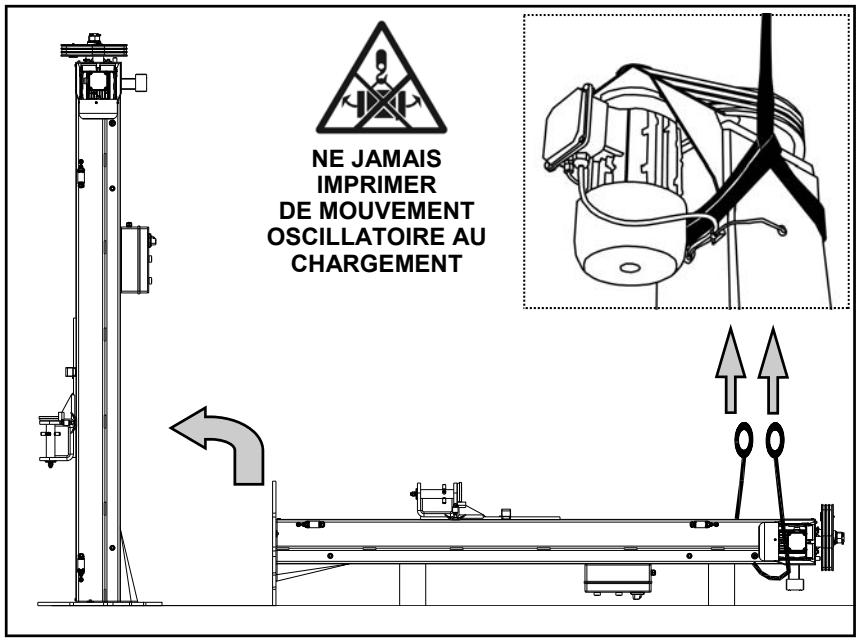

DANGER

Il faut soutenir les colonnes jusqu'à ce qu'on les ait solidement fixées au sol avec toutes les chevilles de fixation respectives!

- Disposer les deux colonnes comme indiqué sur le FIG. 13, alignées à la distance indiquée sur le FIG. 13.

DANGER

Les colonnes ne doivent ni osciller ni présenter de mouvements de bascule.

Regardez le pont en vous plaçant dans le sens de montée des véhicules : les colonnes doivent présenter une légère inclinaison vers l'extérieur.

TAB. 13

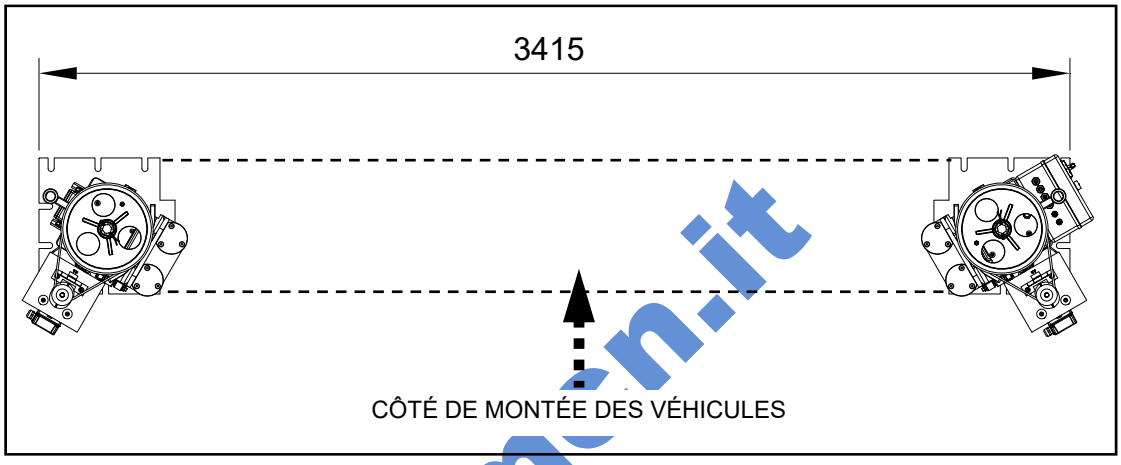

7.3. Fixation des colonnes

Effectuer la fixation de chaque colonne par terre, en utilisant les chevilles fournies (7 chevilles munies de rondelle pour chaque colonne) en exécutant les instructions suivantes.

- Trouer (1 TAB. 14) avec une pointe correspondant au diamètre des chevilles fournies (Ø 18 mm) aux points de fixation (7 points de fixation pour chaque colonne, TAB. 14) prédisposés sur les plaques de base de chaque colonne.
- Nettoyer les trous (2 TAB. 14).
- Enfoncer chaque cheville dans chaque trou avec de légers coups de marteau (3 TAB. 14).
- Serrer les boulons avec une clé dynamométrique réglée sur 70 N·m (4 TAB. 14).
- Si cette valeur ne permet pas de bloquer les chevilles, la cause peut être une erreur du perçage (diamètre trop grand) ou bien la consistance insuffisante du béton de la fondation).

TAB. 14

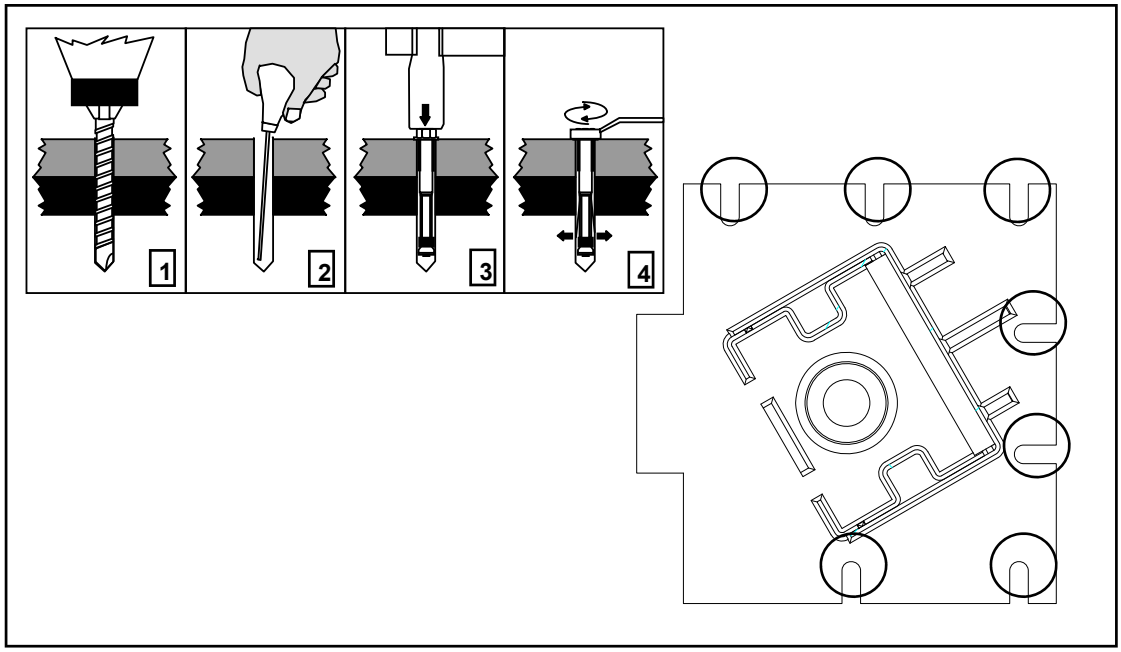

www.omcn.it

DANGER

- **Il est obligatoire de fixer parfaitement les colonnes au sol, car une fixation défectueuse peut causer des accidents très graves!**
- **Il est interdit d'utiliser des visseuses à air comprimé pour effectuer le serrage des chevilles.**
- **Après 10 courses à pleine charge, contrôler que les boulons des chevilles sont tous parfaitement serrés.**
- **Il est obligatoire de contrôler tous les 3 mois que les chevilles ne se desserrent pas!**
- **En cas de doute sur le type de consistance du sol ou sur le positionnement sur le sol porteur, consulter le service d'assistance technique du revendeur autorisé.**
- **Le fabricant décline toute et n'importe quelle responsabilité pour les dommages causés par le non-respect des indications précédentes.**

7.4. Fixation du tuyau pour le passage aérien des câbles

- Ôter de l'emballage les tuyaux pour le passage aérien des câbles, étaler par terre les composants et les assembler comme le montre le TAB. 15.
- Serrer les vis des manchons coudés et du manchon central.

TAB. 15

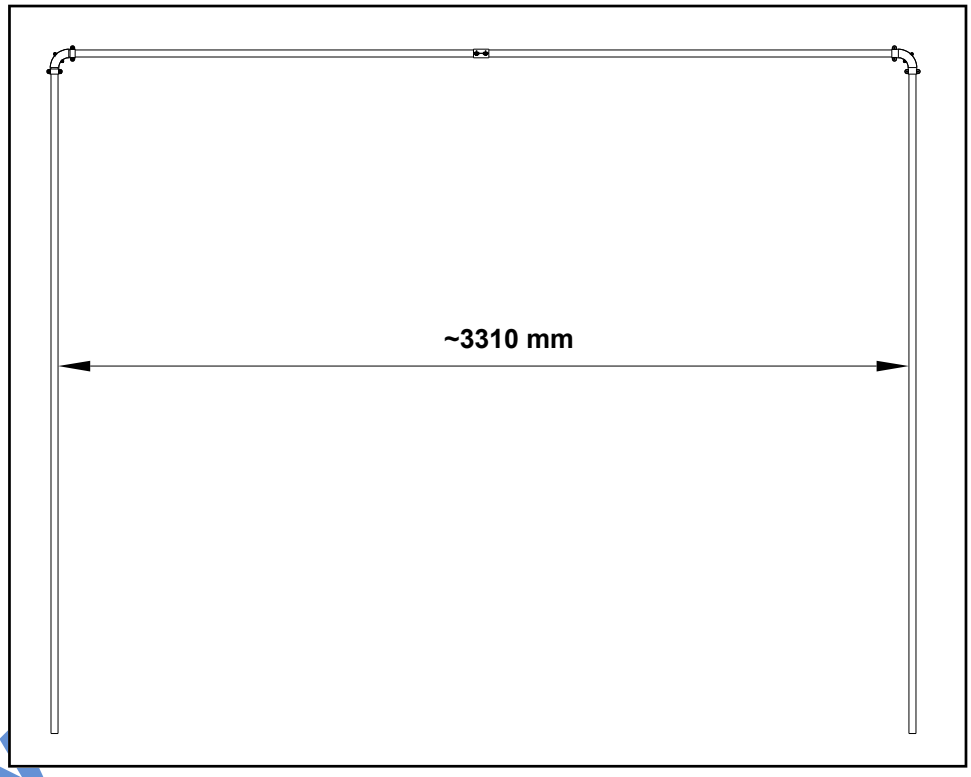

- Introduire les deux tuyaux verticaux (1 TAB. 16) dans le support relatif (2 TAB. 16): introduire les tuyaux à fond dans les supports, de sorte qu'ils arrivent au fil inférieur de ces mêmes supports. Bloquer les tuyaux dans leur position en serrant les vis (3 TAB. 16).

TAB. 16

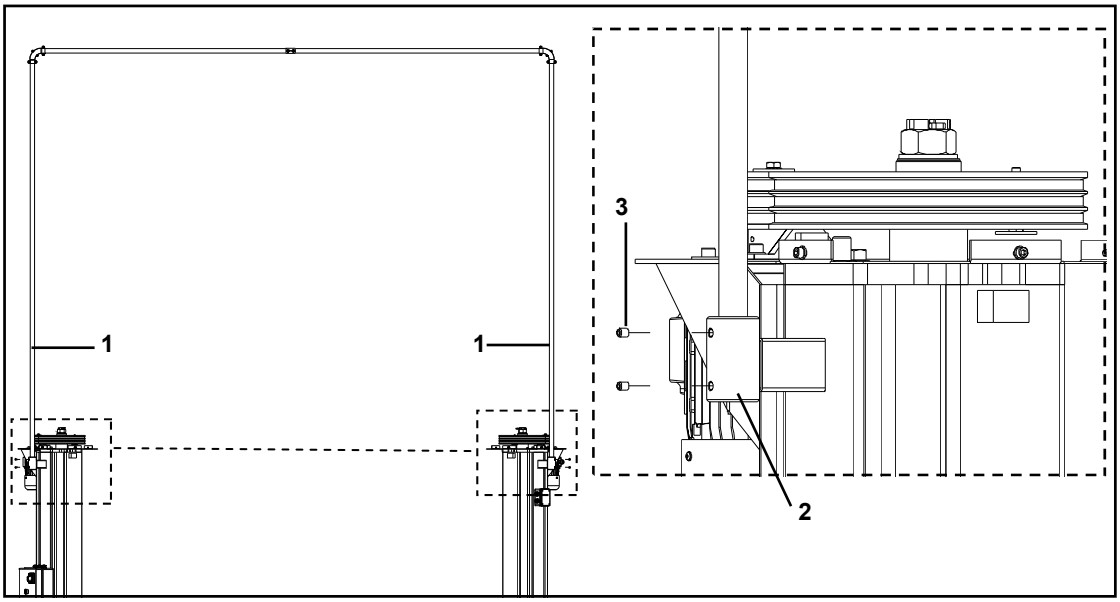

7.5. Connexions électriques

DANGER

- **Les interventions sur la partie électrique, même sans gravité, requièrent l'intervention d'un personnel professionnellement qualifié.**
- **Avant d'effectuer toute opération quelle que soit, il est obligatoire de vérifier que les dispositifs sur lesquels on veut intervenir sont déconnectés de manière sûre de la source d'énergie électrique.**

- Dérouler les câbles qui sortent du boîtier électrique et les faire passer dans la conduite aérienne jusqu'à la boîte de dérivation de la colonne dépourvue de boîtier électrique.
- Retirer le couvercle de la boîte de dérivation (1 TAB. 17).
- Introduire les deux câbles qui proviennent du tuyau dans les deux serre-câbles vides de la boîte électrique de dérivation (A et B TAB. 17), pour chaque câble procéder de la façon suivante:
  - Dévisser l'écrou du serre-câble.
  - Introduire le câble d'abord dans l'écrou, puis dans la garniture, puis dans le serre-câble.
  - Connecter les fils électriques aux bornes du bornier de la boîte électrique de dérivation: chaque fil doit être connecté à la borne numérotée correspondante. **Il faut respecter scrupuleusement la correspondance entre la numérotation faite sur les collets des fils électriques et la numérotation faite sur le bornier de la boîte électrique de dérivation!**
  - Après avoir effectué les connexions, visser l'écrou au serre-câble.
  - Fermer la boîte de dérivation.

TAB. 17

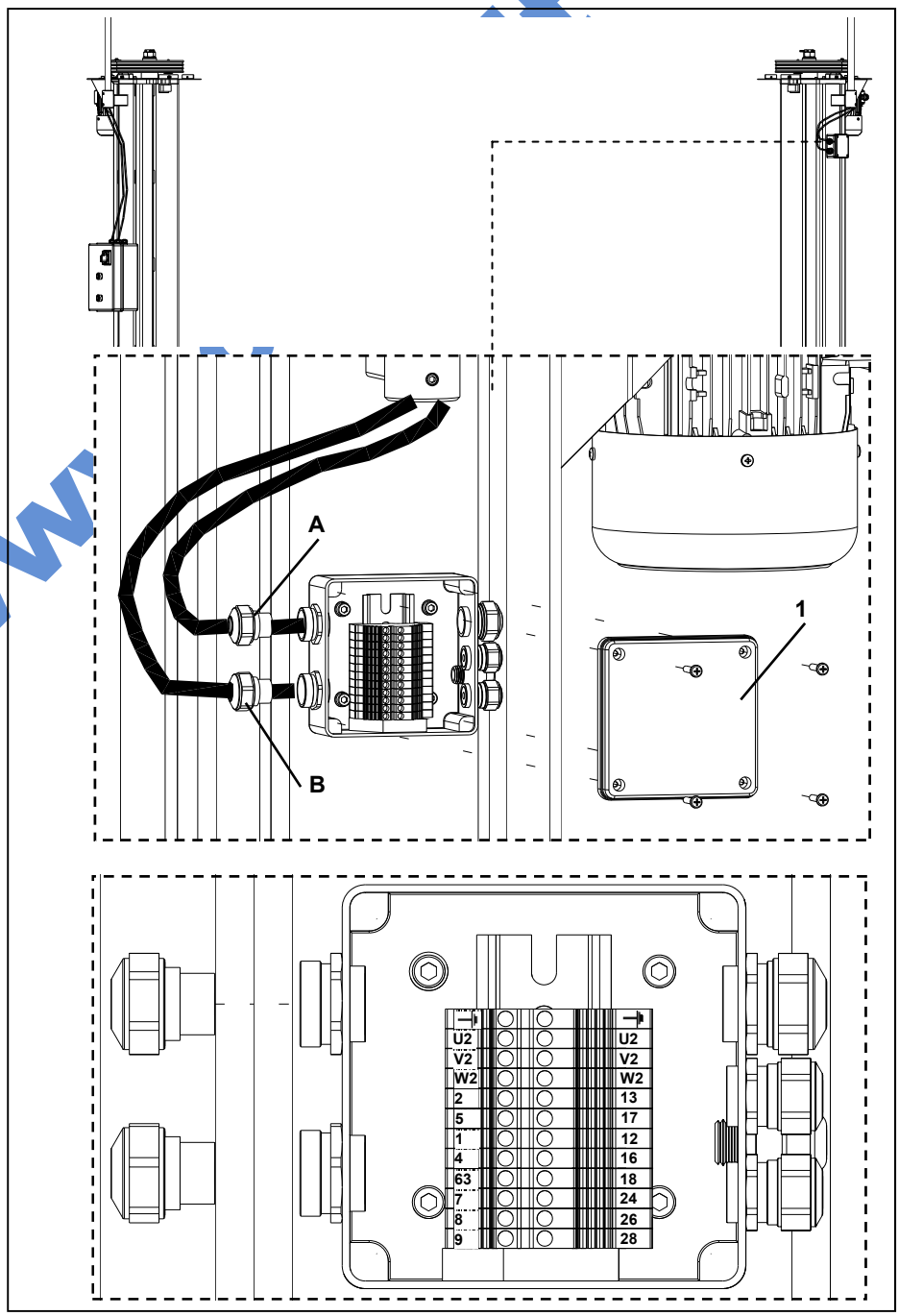

L199ALFA1FS007

7.6. Branchement à la ligne électrique

DANGER

- **Les interventions sur la partie électrique, même sans gravité, requièrent l'intervention d'un personnel professionnellement qualifié.**
- **Avant d'effectuer toute opération quelle que soit, il est obligatoire de vérifier que les dispositifs sur lesquels on veut intervenir sont déconnectés de manière sûre de la source d'énergie électrique.**
- **La connexion du tableau de commande au réseau d'alimentation doit être effectuée par un tableau de distribution prédisposé par l'utilisateur. Ce tableau doit être équipé d'un sectionneur, d'un dispositif de protection contre les sur-courants et d'un disjoncteur différentiel (système d'interruption automatique règle de façon adéquate): il est interdit de brancher le tableau de commande directement au réseau de distribution de l'usine ou de l'atelier!**
- **IL EST FORMELLEMENT INTERDIT D'EFFECTUER DES JONCTIONS SUR LE CÂBLE DE LIGNE!**
- **Avant de réaliser les connexions, contrôler que les données relatives à l'alimentation électrique qui sont indiquées sur la plaquette d'identification de l'élévateur (TAB. 4) correspondent bien aux caractéristiques du tableau de distribution prédisposé par l'utilisateur.**
- **Raccorder l'élévateur à la terre.**

L'élévateur est livré avec un raccord au système externe de terre identifiable par le symbole illustré en TAB. 18 (collé sur l'élévateur). Effectuer le raccord à la terre conformément aux normes en vigueur, au moyen d'un fil électrique recouvert et marqué en jaune et vert de section adéquate.

TAB. 18

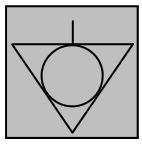

Contrôler que la tension est bien la tension requise pour le fonctionnement.

Le câble d'alimentation qui est fourni avec l'élévateur est fourni dans le seul but de montrer comment effectuer correctement le raccordement avec l'interrupteur général de blocage de la porte (TAB. 19) situé à l'intérieur du tableau électrique: par conséquent ce câble doit être remplacé par un câble de longueur adéquate.

Brancher le câble de ligne avec le fil de terre aux bornes marquées L1 - L2 - L3 - PE du bornier (TAB. 19) situé à l'intérieur du tableau électrique de commande.
Utiliser un câble électrique de 4 mm² de section au minimum.
Dans un cas comme dans l'autre, il doit s'agir de câbles à 3 pôles + prise de terre d'une longueur n'excédant pas 10 m. Pour des longueurs supérieures il est nécessaire d'utiliser un câble électrique ayant une section supérieure; dans ce cas appeler le service d'assistance technique de la société OMCN S.p.A. pour obtenir des indications sur la section de câble qui convient pour la longueur donnée.

www.omcn.it

TAB. 19

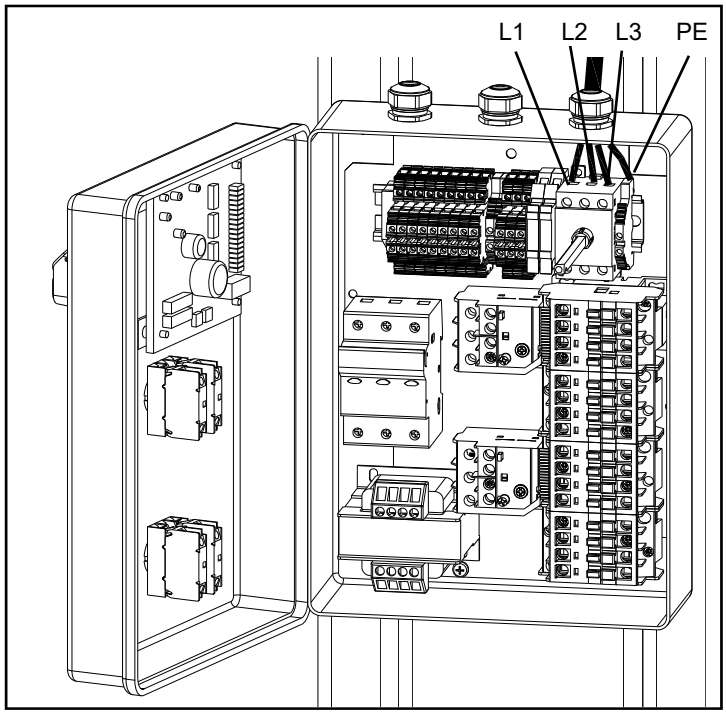

7.7.
Démarrage

- Donner la tension à l'aide de l'alimentation de ligne.
- Tourner l'interrupteur général (TAB. 22) qui se trouve sur le tableau électrique en position « ON ».
- Appuyer brièvement sur le bouton-poussoir <MONTÉE> (TAB. 22) et vérifier que les deux chariots de l'élévateur montent; appuyer brièvement sur le bouton <DESCENTE> (TAB. 22) et vérifier que les deux chariots de l'élévateur descendent. Si au contraire on a l'une des situations de fonctionnement non correctes suivantes:
  1) un chariot monte et l'autre descend, ou bien
  2) les deux chariots descendent
  agir comme décrit ci-après.

TAB. 22

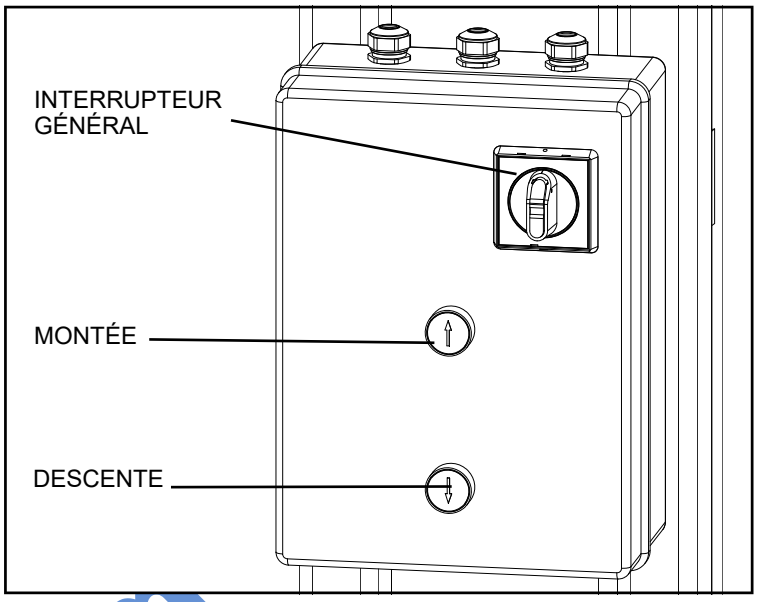

DANGER

Dans les deux cas, avant toute intervention, il faut obligatoirement mettre l'interrupteur général sur "OFF" (TAB. 22) et couper le courant au moyen du sectionneur situé sur la boîte de distribution du client final.

1) <u>Un chariot monte et l'autre descend</u>
   - après avoir coupé la tension, ouvrir le volet du tableau électrique de commande, débrancher deux phases du câble d'alimentation du moteur du chariot qui descend (Moteur 1 ou Moteur 2, TAB. 23) et intervertir la position, puis serrer à nouveau les vis des bornes intéressées;
   - fermer le volet du tableau de commande et donner la tension avec le sectionneur du tableau de distribution. Commuter alors l'interrupteur général sur la position « ON »;
   - contrôler que si on appuie brièvement sur le bouton-poussoir <MONTÉE> les deux chariots effectuent la montée, et que si on appuie brièvement sur le bouton-poussoir <DESCENTE> ils effectuent la descente.

2) Les deux chariots descendent

- couper la tension à la machine, puis ouvrir le tableau de commande, déconnecter deux phases du câble d'alimentation provenant du tableau de distribution de l'usine (L1 - L2 - L3 TAB. 19) et intervertir leurs positions, en serrant à nouveau les vis des bornes intéressées
- fermer le volet du tableau de commande et donner la tension avec le sectionneur du tableau de distribution. Commuter alors l'interrupteur général sur la position " ON "
- contrôler que si l'on appuie brièvement sur le poussoir <MONTÉE>, les deux chariots effectuent la montée, et que si l'on appuie brièvement sur le poussoir <DESCENTE> ils effectuent la descente.

TAB. 23

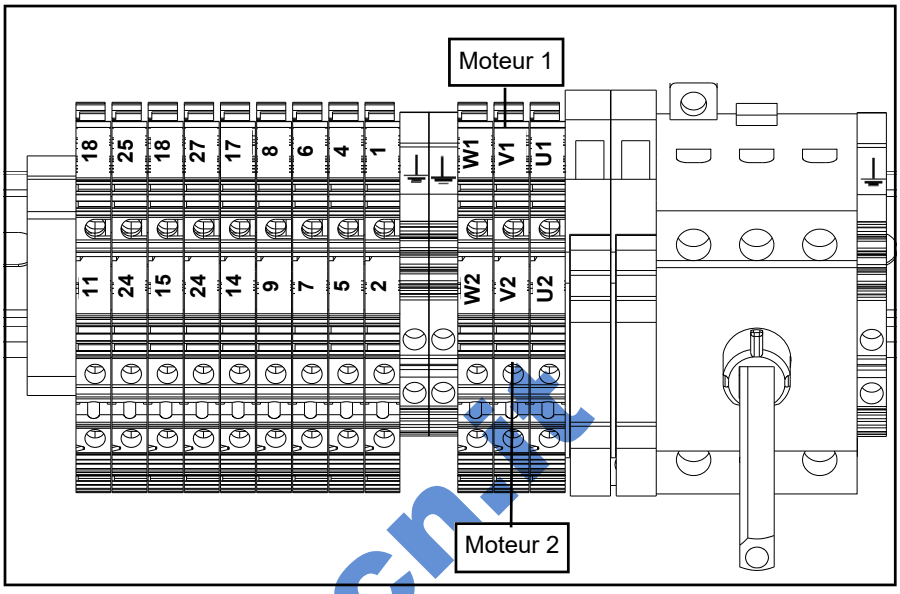

- Quand on a fini de contrôler le fonctionnement correct des commandes de montée et de descente de l'élévateur, mettre les chariots en fin de course de montée en appuyant sur le poussoir <MONTÉE>, et en le tenant appuyé jusqu'à ce que chaque chariot ait atteint sa propre fin de course de montée.
- Assurez-vous que les chariots sont tous les deux à la même hauteur par rapport au sol (TAB. 24). Si ce n'est pas le cas, réglez le levier qui déclenche le fin de course jusqu'à l'obtention du bon fonctionnement de la pièce.

www.omcn.it

TAB. 24

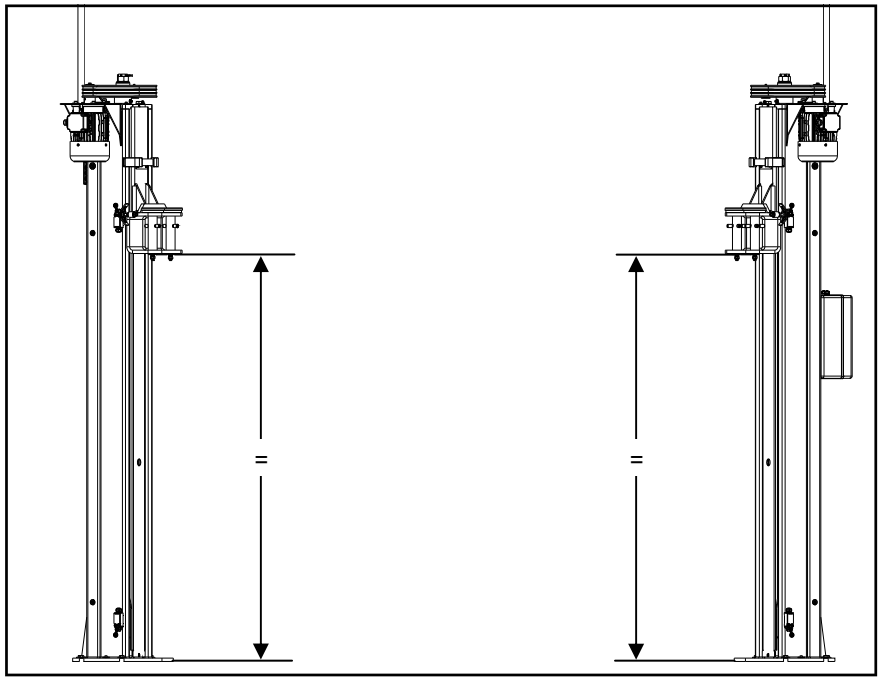

7.8. Montage protections transmission courroies

Sur la plaque de tête de chaque colonnes est installé le capteur pour contrôler le mouvement du chariot (1 TAB. 25), sur la poulie est installé le plateau de contrôle (2 TAB. 25) pour relever le nombre de tours de la vis: le capteur et le plateau de contrôle sont montés et réglés par le fabricant en phase de test.
La distance correcte entre le plateau de contrôle et le capteur est d'environ 2 ÷ 3 mm: vérifier cette distance, si elle n'est pas correcte il est possible de régler la cote du plateau de contrôle en le vissant ou en le dévissant.

AVERTISSEMENT

Un mauvais réglage peut être cause de rupture et / ou mauvais fonctionnement du capteur.

TAB. 25

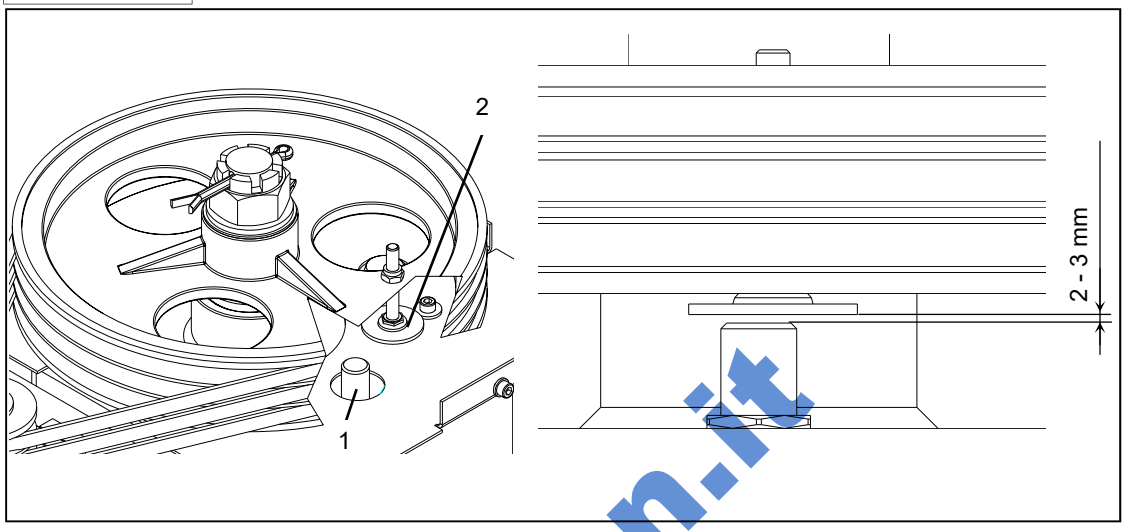

Pour chaque colonne procéder au montage des protections, en suivant les instructions suivantes.

- Installer le support (1 TAB. 26) sur la plaque de tête (2 TAB. 26) de la colonne en le fixant avec les vis fournies (3 TAB. 26) qu'il faut serrer dans les trous respectifs qui se trouvent sur la plaque.
- Installer la protection (4 TAB. 26) sur le support et le fixer avec les vis (5 TAB. 26) dans les trous prédisposés.

TAB. 26

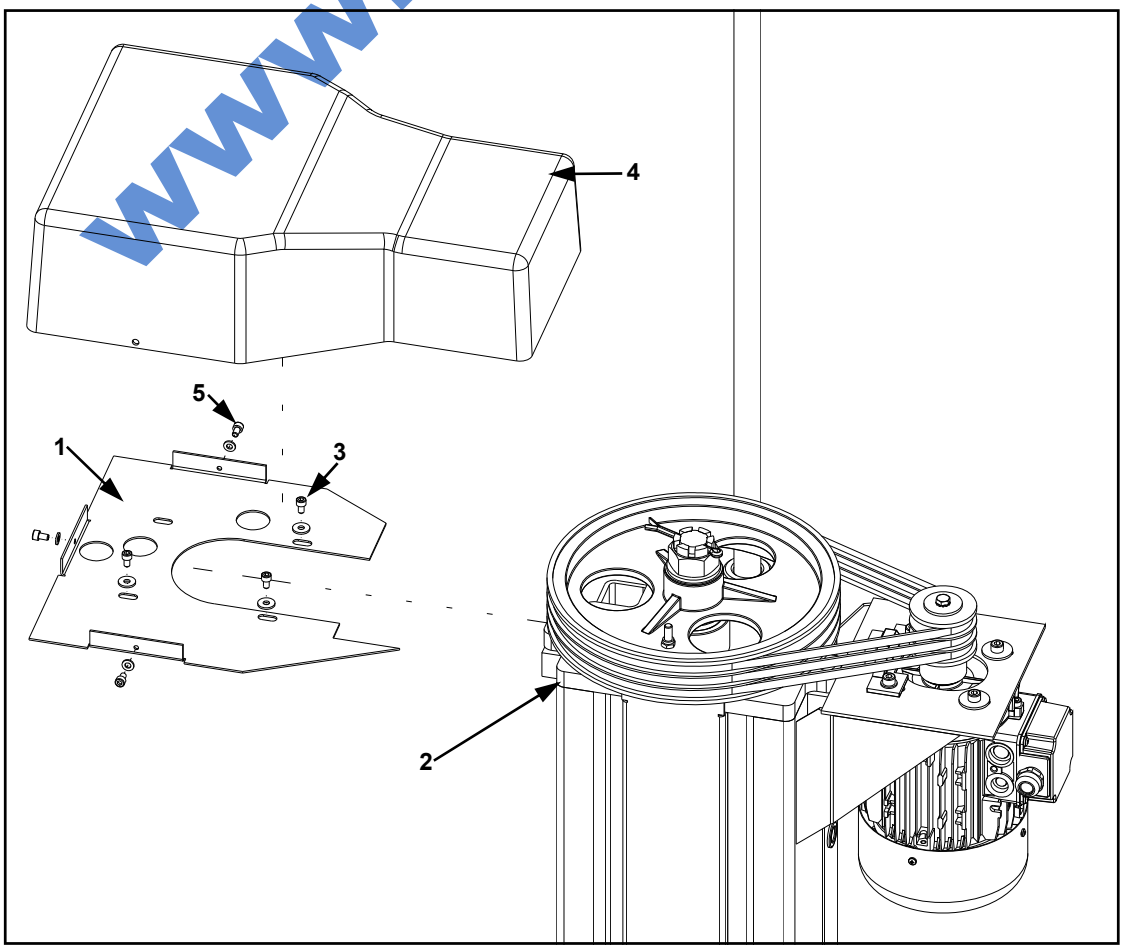

www.omcn.it

7.9.
Montage des bras porte-charge

Les bras porte-charge télescopiques doivent être installés sur les chariots de l'élévateur suivant ce qui est indiqué sur le TAB. 27: les bras longs du côté où les voitures accèderont à bord de l'élévateur, les bras courts de l'autre côté. En tous cas le dispositif de protection des pieds doit être tourné vers l'extérieur de l'élévateur, comme montré sur le TAB. 27. Pour monter correctement les quatre bras suivre les instructions suivantes.

DANGER

- **Déplacer les bras télescopiques en utilisant des moyens adéquats à leur poids (bras court 45 kg, bras long 50 kg).**
- **Il est interdit de déplacer les bras en les soulevant du dispositif de protection des pieds: risque de chute!**
- **Il faut obligatoirement se servir de deux sangles pour soulever le bras.**

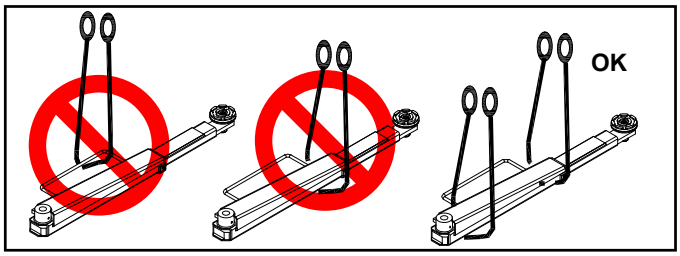

TAB. 27

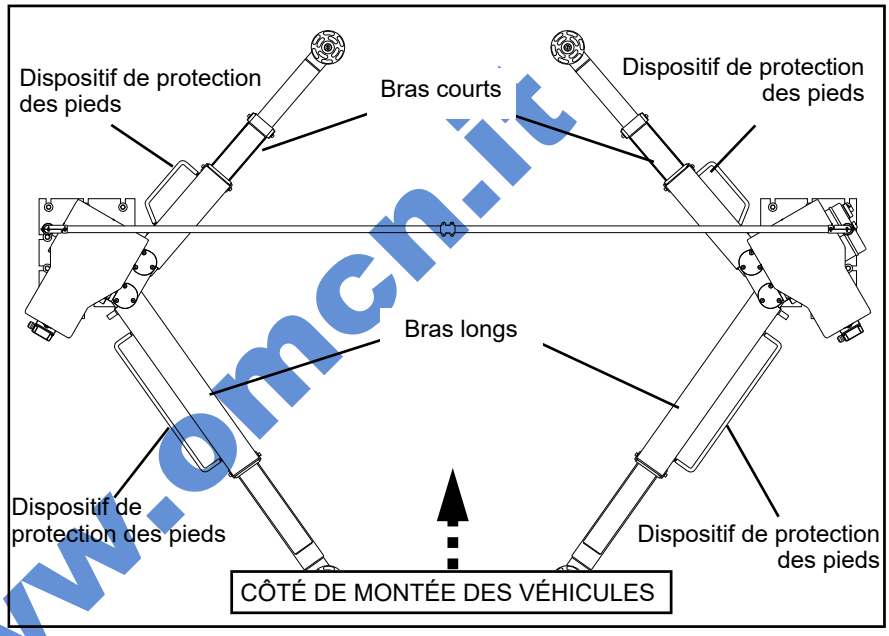

www.omcn.it

- Mettre les chariots à 1 mt environ du sol en agissant sur la commande de montée ou descente prévue à cet effet.
- Pour chaque bras:
  - retirer les trois vis de blocage du bras (a TAB. 28),
  - extraire de son siège le pivot inséré dans le chariot (b TAB. 28),
  - insérer le bras dans son siège prévu dans le chariot (a TAB. 29),
  - graisser les axe de rotation des bras (b TAB. 29),
  - remonter, en l'introduisant à fond, le pivot qu'on vient d'extraire (b TAB. 29), de sorte que quand il est inséré les trois crans présents sur le corps du pivot coïncident avec les trois trous sur le bras (c TAB. 29),
  - serrer à fond les trois vis de blocage (d TAB. 29) qu'on avait enlevées pour fixer le pivot. Vérifier deux ou trois fois que quand on extrait manuellement la tête du pivot de son siège (e TAB. 29) le bras correspondant tourne librement, et qu'au contraire il reste bloqué dans sa position quand la tête du pivot est complètement insérée dans son siège.

TAB. 28

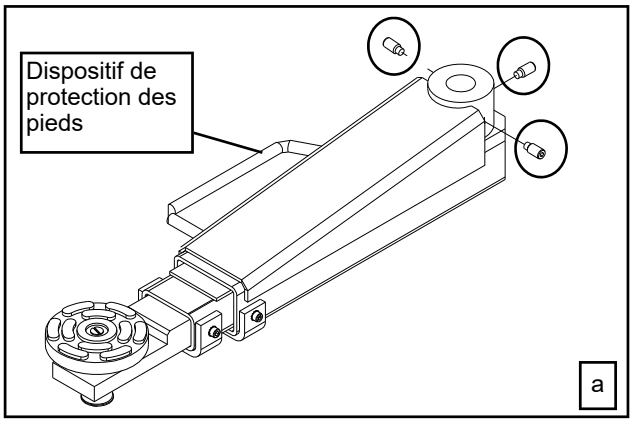

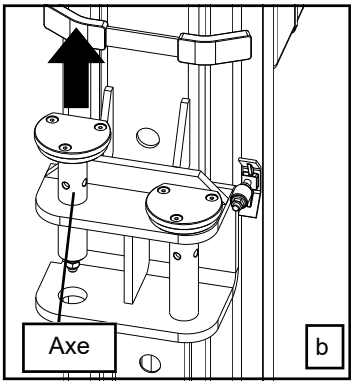

TAB. 29

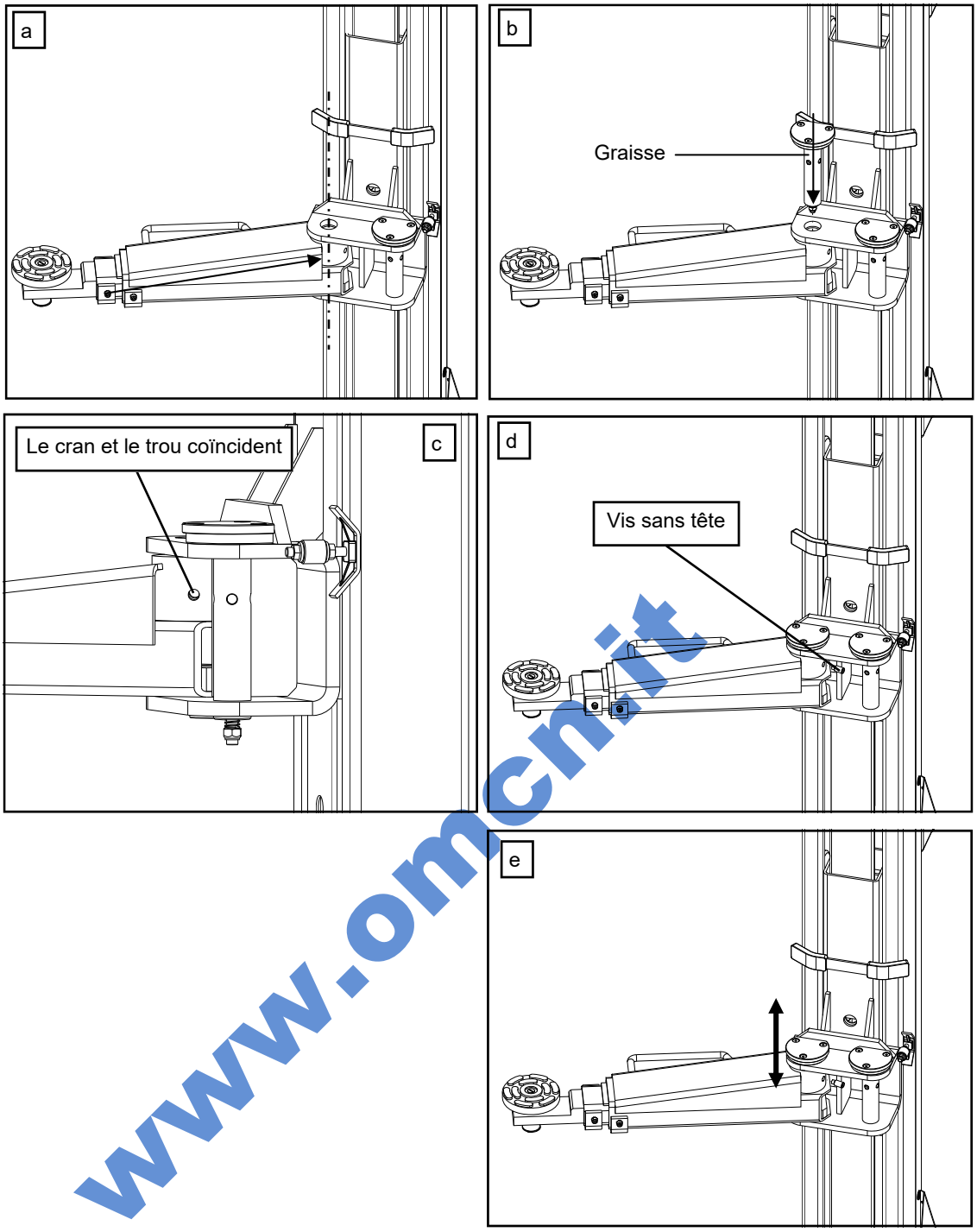

www.omcn.it

7.10. Montage des protections protège-pieds

Avec l'élévateur sont fournies deux protections protège-pieds, une pour chaque colonne. Fixer la protection protège-pieds sur les plaques de base de chaque colonne du côté des bras longs, en utilisant la vis (1 TAB. 30) pré montée sur la plaque de base.

TAB. 30

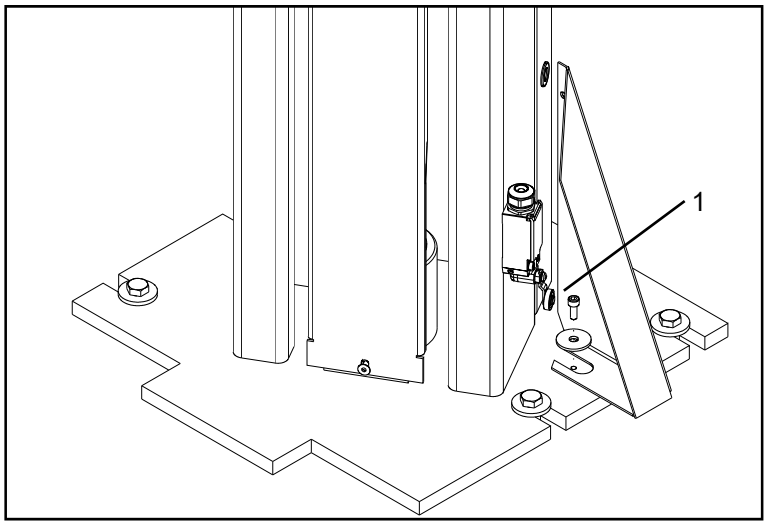

L199ALFA1FS007

7.11. Contrôle de la fonctionnalité et carte électronique

AVERTISSEMENT

Les opérations indiquées ci-dessous doivent être exécutées exclusivement par un technicien spécialisé.

- Faire descendre les chariots avec le poussoir <DESCENTE>, et vérifier que les fins de course de descente (TAB. 32) des deux colonnes interviennent en arrêtant les chariots respectifs à une cote d'environ 5 mm de la plaque de base (TAB. 31), et que les quatre pivots de blocage se mettent dans une position permettant à tous les bras de soulèvement de tourner librement.
- Effectuer une brève course en montée, et vérifier que les quatre pivots de blocage se referment pour bloquer à nouveau les bras de soulèvement.
- Vérification du bon état de marche du fin de course de montée (TAB. 32): effectuez une course complète en montée et assurez-vous que l'élévateur s'arrête dès qu'il touche le fin de course de montée.

TAB. 31

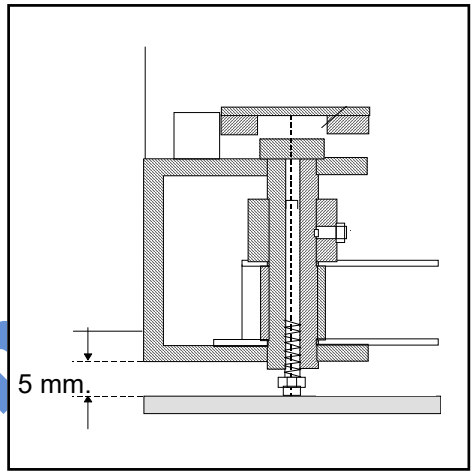

TAB. 32

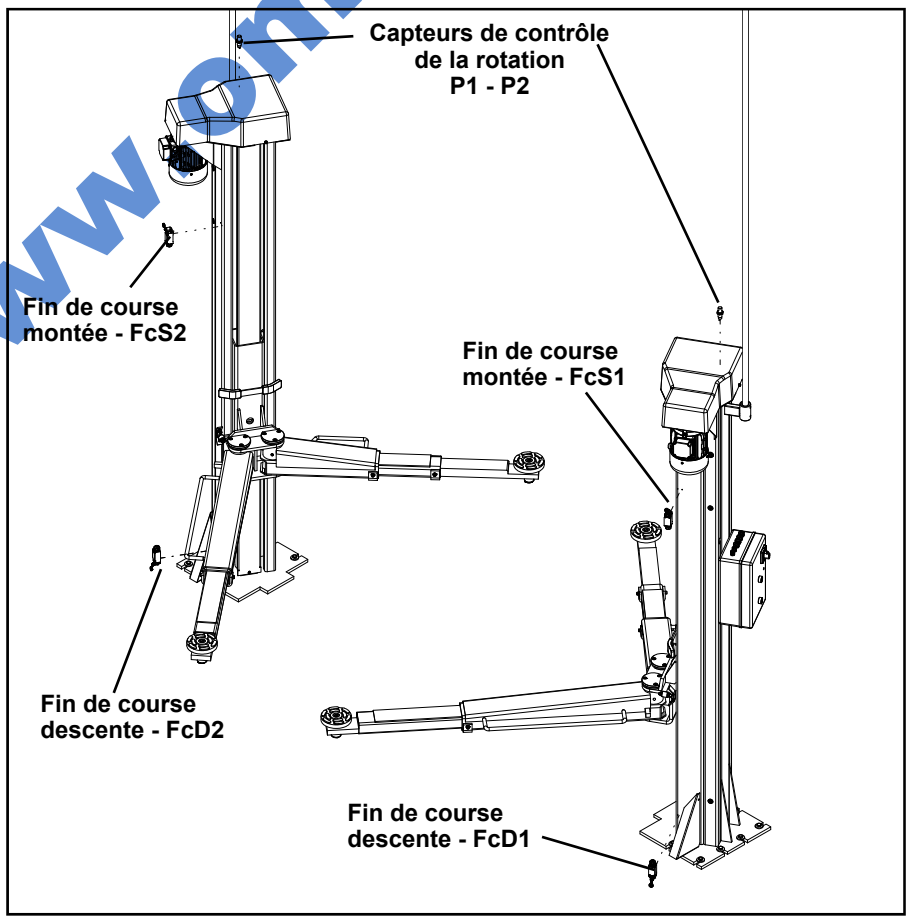

Le synchronisme du mouvement des deux chariots porte-bras est contrôlé par une carte électronique située dans le tableau électrique de commande. Ce système contrôle, avec deux capteurs situés chacun sur la plaque supérieure de chaque colonne (TAB. 32), le nombre de tours des vis de transmission, et pourvoit à corriger les éventuelles inégalités dans les limites d'une tolérance permise. Il intervient en arrêtant le moteur de la vis plus rapide, ce qui permet à l'autre chariot d'atteindre la position correcte.

www.omcn

Pendant le mouvement de montée et de descente, les chariots porte-bras sont constamment contrôlés. Il peut se produire que l'un des deux s'arrête et reparte immédiatement à cause d'une intervention de la correction de l'alignement: cet arrêt est un signe que l'élévateur fonctionne normalement.
Chaque fois qu'ils sont touchés, les fins de course de montée et de descente (TAB. 32) qui se trouvent sur les deux colonnes, mettent à zéro les comptages accumulés.

AVERTISSEMENT

- **Les interventions sur la partie électrique, même sans gravité, requièrent l'intervention d'un personnel professionnellement qualifié.**
- **Si le contrôle d'une des fonctions énumérées ci-dessous n'a pas un résultat positif, consulter le fabricant.**

La carte électronique situé à l'intérieur du tableau de commande sur le volet des poussoirs est dotée d'une série de voyants LED qui permettent de vérifier l'efficacité de la carte et des composants électriques qui sont installés sur l'élévateur.

TAB. 33

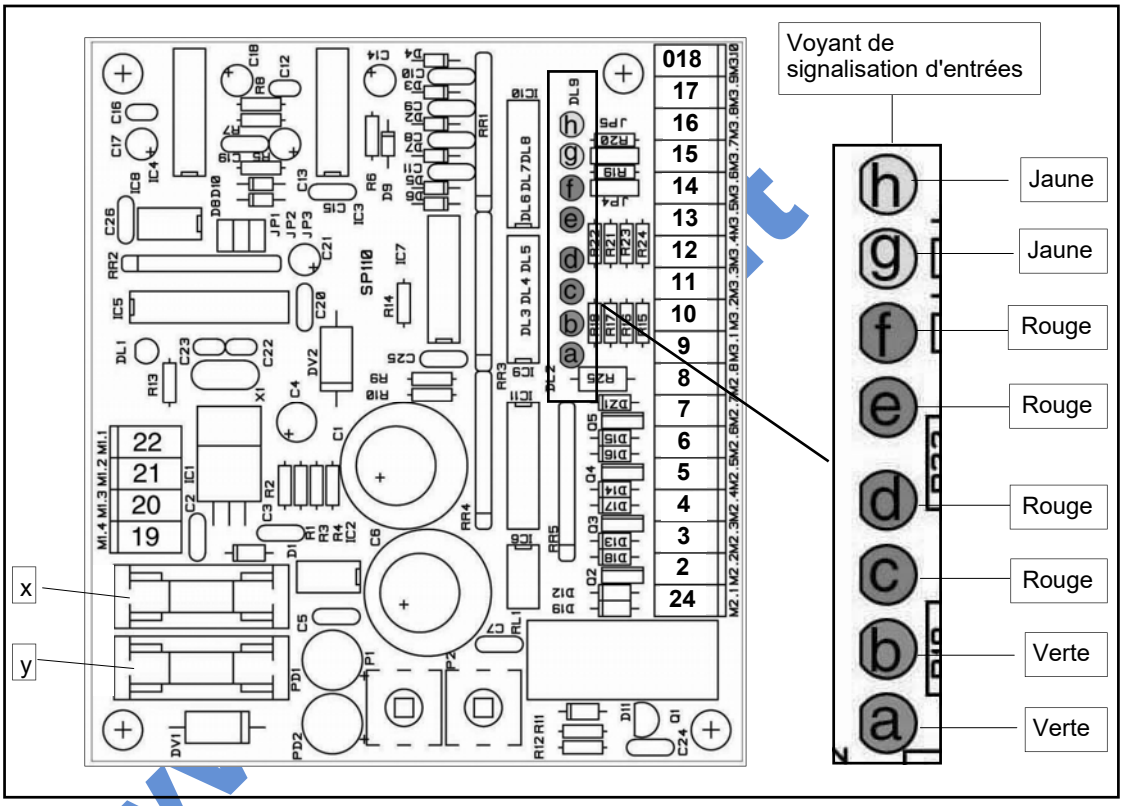

Les deux led a, b permettent de vérifier que les poussoirs de <MONTÉE> et <DESCENTE> fonctionnent correctement.
Contrôler que:

- si l'on appuie sur le poussoir <MONTÉE> la led verte (a) s'allume.
- si l'on appuie sur le poussoir <DESCENTE> la led verte (b) s'allume.

Contrôler également que:

- quand le chariot porte-bras de la colonne avec le tableau électrique de commande arrive à fin de course de montée, la led rouge (c) s'allume.
- quand le chariot porte-bras de la colonne sans le tableau électrique de commande arrive à fin de course de montée, la led rouge (d) s'allume.

Vérifier en particulier que:

- quand le chariot porte-bras de la colonne avec le tableau électrique de commande arrive à fin de course de descente, la led rouge (e) s'allume.
- quand le chariot porte-bras de la colonne sans le tableau électrique de commande arrive à fin de course de descente, la led rouge (f) s'allume.

Durant le mouvement de montée et de descente des chariots porte-bras, les voyants LED jaunes (g) et (h) qui indiquent le bon fonctionnement des deux proximity, doivent clignoter: respectivement (g) pour la colonne avec le tableau électrique de commande et (h) pour l'autre.
Si quand on appuie sur le poussoir < MONTÉE > ou sur le poussoir <DESCENTE> il ne se produit aucun mouvement de l'élévateur, et les leds sur la carte restent éteints, il est nécessaire de vérifier si les deux fusibles (x) et (y) situés sur la carte et les deux fusibles F1 et F2 (6 TAB. 45) fonctionnent efficacement.

7.12.
Mise en service finale et essai d'uniformité

Avant de mettre en service la machine, l'intervention d'un électrotechnicien qualifié est obligatoire afin d'effectuer les opérations suivantes:

- vérifier l'adéquation du disjoncteur du tableau électrique de distribution de l'utilisateur
- le branchement électrique de la machine au tableau électrique de distribution de l'utilisateur
- le branchement de la machine à l'installation de mise à la terre avec liaison équipotentielle conformément à la législation en vigueur
- effectuer un essai instrumental de l'uniformité du circuit de protection équipotentielle conformément à la législation en vigueur

AVERTISSEMENT

Si la continuité du circuit de protection n'est pas parfaite, cela peut provoquer, en cas de panne du circuit électrique, des accidents très graves pour la santé, et, dans les cas les plus graves, même la mort.

7.13.
Aptitude à l'utilisation

Quand il est prévu d'effectuer, après la phase de montage et de mise en service de l'élévateur, des essais de résistance mécanique sur le lieu de l'installation, les coefficients à adopter pour l'essai statique (Cs) et pour l'essai dynamique (Cd), conformément au point 4.1.2.3. de la directive 2006/42/CE, sont:
Cs = 1,25
Cd = 1,10

DANGER

Les tests doivent être effectués exclusivement par un personnel spécialisé: OMCN S.p.A décline toute responsabilité relative à des dommages causés par l'appareil à des personnes, animaux ou objets, dérivant d'un mauvais positionnement du chargement, ou à une surcharge de poids.

www.omcn.it

8.0. ZONE DANGEREUSE AUTOUR DE L'ÉLÉVATEUR

Avant d'utiliser l'élévateur, délimiter sa zone d'activité avec des bandes jaunes qui soient bien visibles même à distance, en suivant le dessin montré sur le TAB. 34. Les bandes jaunes doivent avoir une largeur de 100 mm.

TAB. 34

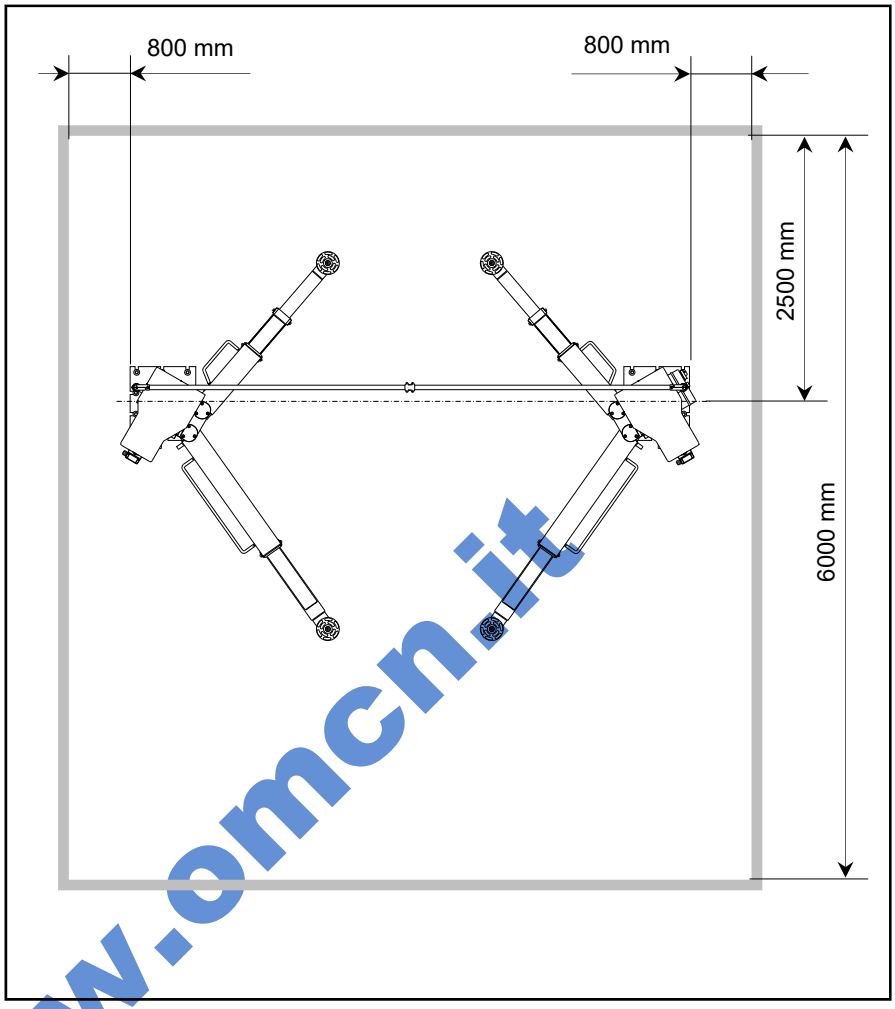

www.omcn.it

AVERTISSEMENT

Pendant l'emploi de l'élévateur, vérifier qu'il ne se trouve personne à l'intérieur de la zone de travail; s' il y a quelqu'un arrêter tous les mouvements de l'élévateur.

9.0. FONCTIONNEMENT

AVERTISSEMENT

La non application des indications suivantes causera la déchéance des conditions de garantie et la déchéance des responsabilités du constructeur pour tous dommages provoqués par l'utilisation de l'élévateur.

- **L'élévateur ne doit être utilisé que par du personnel autorisé: il est interdit de faire utiliser l'élévateur par des opérateurs qui ne connaissent pas les instructions indiquées dans le présent manuel.**
- **Vérifier tous les jours que les pivots de blocage des bras sont correctement insérés et qu'ils tiennent.**

AVERTISSEMENT

- **Avant d'effectuer la montée, vérifier que la surface au-dessus du véhicule est complètement libre d'entraves et/ou d'obstacles qui pourraient interférer avec le mouvement.**
- **Dans tous les cas, opérer en dessous du véhicule soulevé uniquement après avoir mis l'interrupteur général en position "0" (OFF).**
- **Avant d'effectuer la descente, vérifier que, dans la zone au-dessous du véhicule, des bras de soulèvement et des chariots, il n'y ait aucun objet et/ ou obstacle qui pourrait interférer avec le mouvement.**
- **En cas de recours à l'assistance technique, s'adresser aux centres autorisés et exiger les pièces de rechange d'origine. La liste des pièces de rechange est jointe à ce manuel.**
- **Il est interdit de soulever des chargements d'un poids supérieur à la portée nominale de l'élévateur, qui est indiquée sur la plaquette d'identification du fabricant (TAB. 4).**
- **Placer le véhicule à soulever à bord de l'élévateur en respectant le tableau de répartition du chargement (TAB. 2).**
- **Si éventuellement les mouvements de l'élévateur se bloquent, il est possible d'effectuer une manœuvre de descente d'urgence: pour cela, exécuter les instructions décrites au paragraphe 9.4. Descente en urgence – ou bien appeler le bureau technique d'OMCN S.p.A. pour recevoir des instructions détaillées.**

9.1. Blocage des bras

À l'intérieur de chacun des pivots qui maintiennent les bras au chariot est contenu un dispositif mécanique de blocage (bloque-bras) du bras correspondant. Ce dispositif intervient automatiquememnt toutes les fois que commence la phase de montée, puis il reste inséré jusqu'à ce que les bras soient ramenés par terre (fin de course descente).
Quand les chariots porte-bras ne sont pas en position de fin de course de descente et qu'il n'y a aucun chargement sur l'élévateur, il est possible d'obtenir la rotation de l'un des 4 bras, en tirant vers le haut manuellement la tête du pivot correspondant (e TAB. 29): cela permet de désinsérer le dispositif de blocage. Le dispositif de blocage s'insère automatiquement dès que la tête se remet dans son propre siège.

9.2. Montée

- Avec les chariots complètement abaissés, positionner le véhicule à soulever entre les deux colonnes, du côté de la montée des véhicules (celui en correspondance avec les bras longs, voir TAB. 35), de façon à respecter le tableau de répartition du chargement (TAB. 2) c'est-à-dire de façon que la partie la plus lourde du véhicule soit disposée du côté des bras courts.
- Régler la longueur des bras de soulèvement déboîtables, de sorte que les tampons soient positionnés sous les points de prise pour le soulèvement du véhicule.
  N.B.: les points de prise corrects pour le soulèvement de chaque véhicule sont indiqués par le fabricant.

TAB. 35

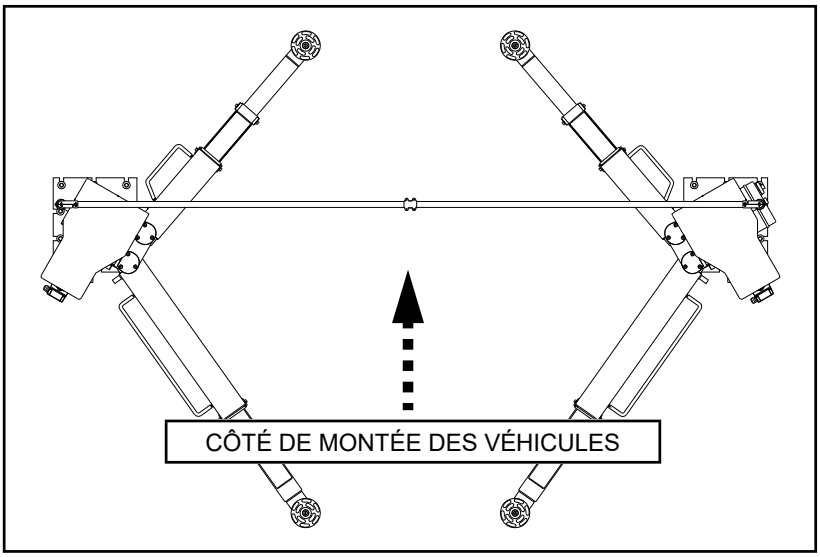

- Régler la hauteur des quatre tampons en fonction de la hauteur des points de prise du véhicule à soulever: le réglage des tampons doit être tel que tous les tampons sont bien en contact avec les points de prise respectifs, et que le véhicule, quand il a été soulevé de quelques centimètres, se trouve parallèle au sol.
- Tourner l'interrupteur général (TAB. 36) sur la position « ON ».
- Le bouton-poussoir <MONTÉE> (TAB. 36) est un poussoir à action maintenue: si on l'appuie le mouvement s'engage, et si on le relâche le mouvement s'arrête immédiatement.
- Appuyer sur le poussoir < MONTÉE >, et arrêter la montée après 200 mm, puis vérifier que les tampons sont correctement placés en correspondance avec les points de prise du véhicule, et que le véhicule est bien stable sur les tampons.
  Si l'on a bien vérifié ces conditions, on peut poursuivre la phase de montée.
- Si on tient le poussoir <MONTÉE> appuyé, la phase de montée s'arrête, par intervention de la fin de course de montée, quand l'élévateur atteint sa hauteur maximum. **Quand on amène l'élévateur à sa hauteur maximale, il est obligatoire de maintenir appuyé le poussoir de montée jusqu'à ce que les deux chariots arrivent à la fin de course de montée. De cette manière les chariots s'alignent automatiquement.**

TAB. 36

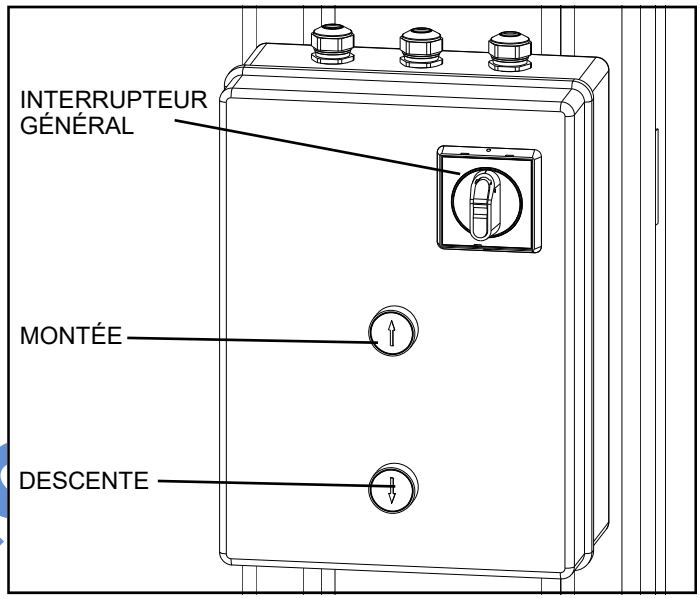

www.c

9.3.
Descente

- Le bouton-poussoir <DESCENTE> (TAB. 36) est un poussoir à action maintenue: si on l'appuie le mouvement s'engage, et si on le relâche le mouvement s'arrête immédiatement.
- Après avoir contrôlé que la zone en-dessous du véhicule soulevé et la zone en-dessous des bras de soulèvement sont libres de tous objets et/ou obstacles pouvant interférer avec la descente, appuyer sur le poussoir <DESCENTE> pour commencer la descente.
- Si on tient le poussoir <DESCENTE> appuyé, la phase de descente s'arrête, par intervention de la butée de fin de course de descente: **quand on abaisse complètement l'élévateur, il est obligatoire de maintenir appuyé le poussoir de descente jusqu'à ce que les deux chariots porte-bras arrivent à la fin de course de descente. De cette manière les chariots s'alignent automatiquement.**

9.4. Descente d'urgence

En cas de coupure de courant, il est possible de faire descendre l'élévateur à la main, en tournant en sens contraire aux aiguilles d'une montre l'écrou (en correspondance de la vis de transmission) situé à l'intérieur du carter supérieur de chaque colonne au moyen d'une clé à six pans CH 46 (TAB. 37).

DANGER

Quand on abaisse les deux chariots porte-bras alternativement, il faut faire très attention à ne pas créer entre eux une différence de niveau supérieure à 100 mm: danger de chute du chargement soulevé!

TAB. 37

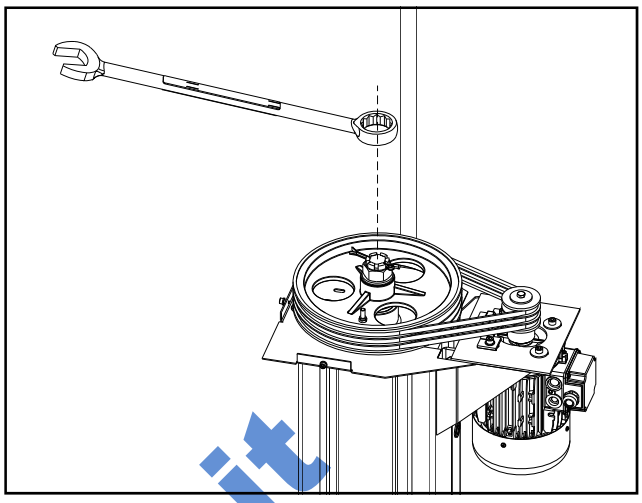

10.0. ENTRETIEN ORDINAIRE

L'entretien ordinaire comprend toutes les opérations de nettoyage, lubrification, graissage, et réglage qui doivent être effectuées périodiquement, à des intervalles prédéterminés, pour garantir que la machine fonctionne correctement et que les dispositifs de sécurité installés sur l'élévateur sont parfaitement efficaces.
Les opérations qui ne sont pas indiquées ci-dessous doivent être considérées comme des opérations de type extraordinaire, et elles doivent être effectuées exclusivement par le constructeur.
Attention : le contrôle périodique à faire sur votre élévateur est crucial. Il s'agit d'un contrôle annuel (cf Rapport de contrôle périodique). Le contrôle périodique doit obligatoirement être effectué par le personnel spécialisé de OMCN S.p.A. ou par un personnel formé dans ce but par OMCN S.p.A.

AVERTISSEMENT

- **Les opérations d'entretien décrites ci-dessous doivent être effectuées par des techniciens spécialisés dans les secteurs spécifiques de la mécanique et de l'électrotechnique.**
- **Les indications de temps données ci-dessous sont conditionnées par différents facteurs, comme les conditions du milieu (présence de poussière), l'utilisation intense, les sautes de température fréquentes, etc. Dans ces conditions les indications de temps données doivent être réduites de façon adéquate.**
- **Toutes les opérations de nettoyage et d'entretien doivent s'effectuer dans des conditions de sécurité: dans ce but, avant de commencer toute opération sur l'élévateur, il faut sectionner l'élévateur des sources d'énergie en commutant l'interrupteur général en position « OFF » et en le verrouillant.**
- **Enlever les carters-colonne ou les carters situés sur les plaques supérieures des colonnes est une opération dangereuse, qui doit être effectuée par du personnel responsable et formé pour ce genre de risques, et uniquement après avoir commuté l'interrupteur général dans la position « OFF ».**
- **Au cours des divers contrôles et entretiens, retirer carters et plaque de couverture. Attention à ne pas égarer les vis de fixation. Une fois toutes les opérations effectuées, remontez carters et plaque au moyen des vis en question. Il est interdit d'utiliser l'élévateur si ces pièces ne sont pas revissées.**
- **Aucun chargement ne doit être positionné sur l'élévateur.**

Pour garantir l'efficacité de la machine et son fonctionnement correct, il est indispensable de respecter les instructions reportées ci-après.
L'élévateur doit être constamment maintenu propre.
Maintenir constamment propres les dispositifs de transmission du mouvement aux vis (poulies et courroies de transmission), les galets des chariots (situés à l'intérieur des colonnes), et les glissières de guidage (situées à l'intérieur des colonnes).
Pour toutes les opérations de graissage utiliser de la graisse multifonctionnelle TEXACO MULTIFAK EP 1 (ou équivalentes).

- **Tous les mois**

  – Contrôler pour chaque colonne, à travers l'espace libre entre le carter de protection de la vis et la tôle de la colonne (A TAB. 38), la petite tige de repère pour le contrôle de l'usure de l'écrou porteur, qui se trouve en correspondance avec la partie supérieure du chariot (TAB. 39).
  Quand la tige dépasse de plus de 2 mm du plan supérieur du chariot (voir TAB. 40) il faut impérativement programmer le remplacement de l'écrou porteur.
  Si l'on insiste à utiliser l'élévateur au-delà de la limite indiquée, on arrive à l'usure totale des écrous porteurs, et par conséquent au déclenchement du dispositif mécanique de sécurité « usure de l'écrou » qui ne permet plus d'utiliser l'élévateur avant qu'on ait remplacé les écrous porteurs.

TAB. 38

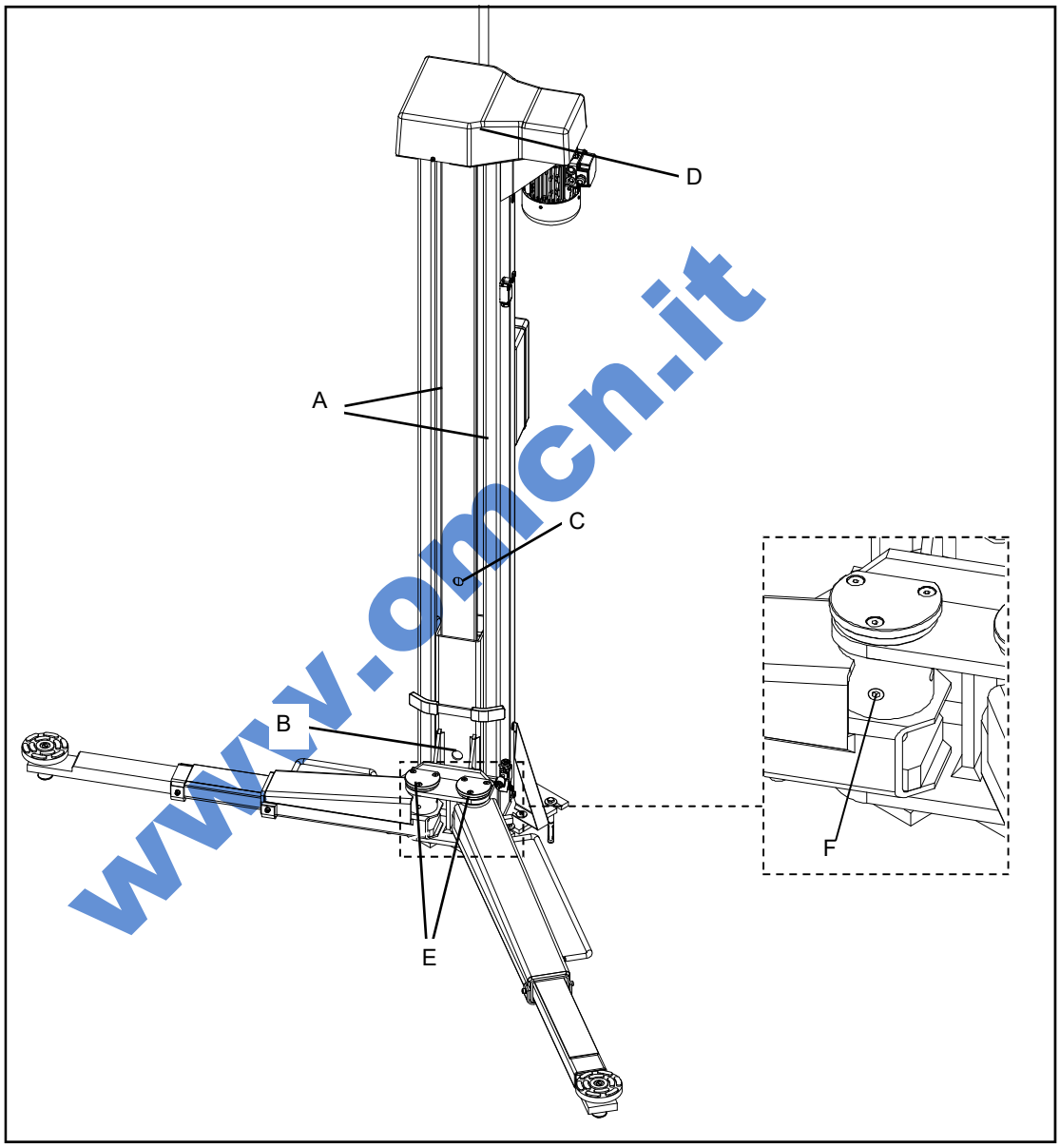

www.omcn.it

AVERTISSEMENT

En cas d'usure excessive d'un ou des deux écrous porteurs, un dispositif mécanique de sécurité pourvoit à bloquer le mouvement du chariot relatif quand ce dernier se trouve à environ 500 mm du plan piéton: dans ce cas, ne pas insister sur les poussoirs d'actionnement et ne pas utiliser l'élévateur jusqu'à ce qu'on ait remplacé les écrous porteurs.

TAB. 39

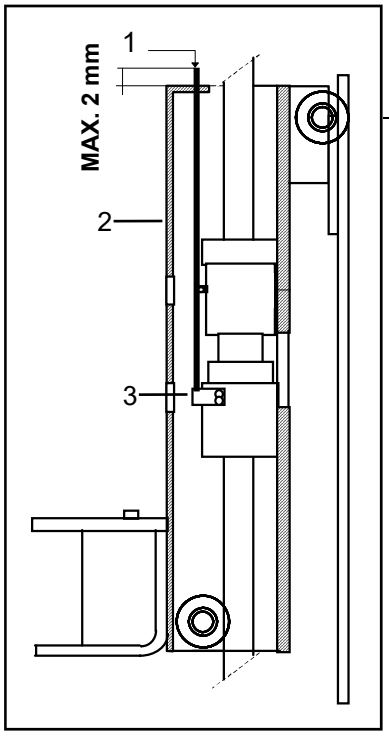

TAB. 40

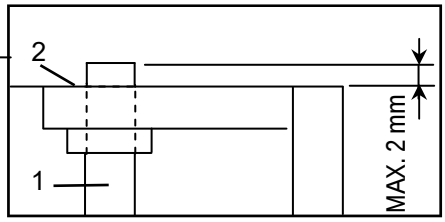

Quand la tige de référence (1) dépasse du chariot (2) de plus de 2 mm : programmer le remplacement de l'écrou porteur.

www.omcn.it

- Sur chaque colonne : graissez l'écrou (3 TAB. 39) au moyen du graisseur prévu à cet effet. Pour cela, stoppez les chariots quand le trou pratiqué sur le chariot (B TAB. 38) est en face du trou pratiqué sur le carter (C TAB. 38).
- Pour les deux colonnes: démonter les carters installés au sommet de la colonne (D TAB. 38) et injecter de la graisse multifonctionnelle dans les graisseurs prévus qui se trouvent sur la bride porte-vis de transmission (3 TAB. 41), sous la poulie.
- Assurez-vous que la vis de levage ne présente pas de traces de matériau déposé par l'écrou porteur. Si c'est le cas, ne pas utiliser l'élévateur et contacter l'assistance technique.

TAB. 41

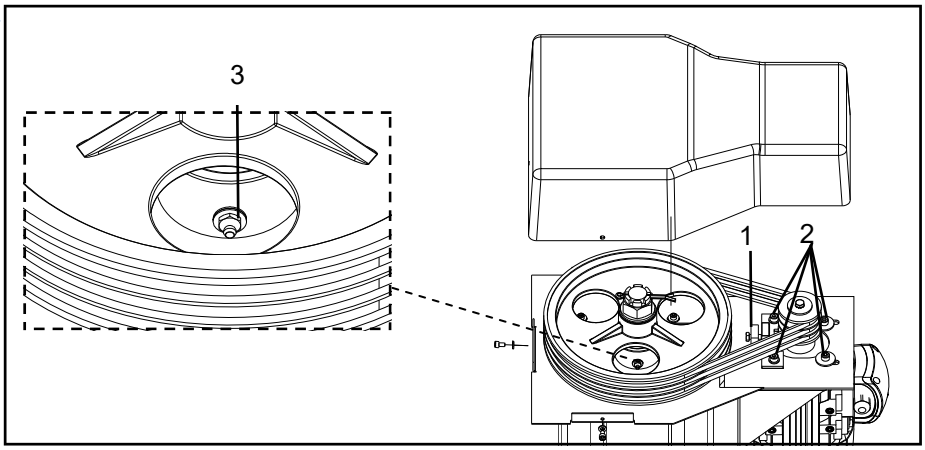

- **Tous les trois mois**
  - Vérifier que le fixage des deux colonnes au sol est efficace, contrôler que le couple de serrage de tous les chevilles ne soit pas inférieur à 70 N·m.
  - À travers l'espace libre entre le carter de protection de la vis et la tôle de la colonne (A TAB. 38), graisser les glissières de guidage des roues (situées à l'intérieur de la colonne) et les roues de chaque chariot: chaque chariot est muni de 4 roues.
  - Extraire (voir 7.9. - Montage des bras porte-charge) et graisser les axe de rotation des bras (E TAB. 38).
  - Assurez-vous que les vis du blocage de bras soient serrées à fond (F TAB. 38).

11.0. TABLEAU POUR LA RECHERCHE DES PANNES

AVERTISSEMENT

Les interventions doivent être effectuées par des techniciens spécialisés dans les secteurs spécifiques de mécanique et électrotechnique.

Inconvénient	Cause possible	Remède
Aucun mouvement de l'élévateur	Interrupteur général sur « OFF »	Tourner l'interrupteur sur la position « ON »
	Fusibles interrupteur général coupés 9 TAB. 45	Remplacer les fusibles
	Fusibles du transformateur brûlés 7 TAB. 45	Remplacer les fusibles: si le problème persiste, contacter le service d'assistance technique du revendeur
	Avarie sur l'installation électrique	Contacter le service d'assistance technique du revendeur
	Intervention du dispositif mécanique de sécurité à cause de l'usure excessive des écrous porteurs	Faire remplacer les écrous porteurs par le service d'assistance technique de la société OMCN S.p.A.
L'élévateur ne soulève pas le véhicule jusqu'à la hauteur max. (jusqu'à l'intervention de l'interrupteur de fin de course de montée)	La courroie de transmission du mouvement d'une ou plusieurs colonnes est relâchée 105 TAB. 46	Desserrer les 4 vis de tenue du moteur (2 TAB. 41), tendre la courroie de transmission en serrant la vis située sur la tablette porte-moteur (3 TAB. 41) jusqu'à ce que tout glissement soit rendu impossible. Serrer à nouveau les 4 vis de tenue du moteur
	La tension de réseau disponible est insuffisante	Faire contrôler par un technicien spécialisé la ligne d'alimentation et la tension à l'entrée du tableau électrique de commande de l'élévateur
	La section du câble d'alimentation est insuffisante	Faire vérifier par un technicien spécialisé la section du câble d'alimentation et éventuellement la rendre adéquate
L'élévateur monte et descend de façon irrégulière (par secousses)	Patins de coulissement du chariot usées 157 TAB. 47	Vérifier les conditions des rouleaux sur les chariots: au cas où il faut les remplacer, appeler le service après-vente OMCN S.p.A.
	Dispositifs de contrôle du nivellement des chariots hors position 120 TAB. 46	Pour chaque colonne: contrôler si le capteur compte-tours et le plateau de contrôle sont correctement fixés, et éventuellement les remettre en position (§ 7.8., TAB. 25)
Bruit de la vis de transmission pendant le mouvement des chariots des deux colonnes	Graissage des écrous et des guides des rouleaux insuffisant	Procéder à l'entretien ordinaire de la façon indiquée dans le paragraphe 10.0. - ENTRETIEN ORDINAIRE
	Usure excessive de l'écrou porteur 173 TAB. 47	Contrôler le niveau d'usure de l'écrou porteur comme expliqué au § 11.0. Si l'usure est excessive, programmer le remplacement de l'écrou porteur par le service d'assistance technique de OMCN S.p.A.
	Rouleaux du chariot usés 157 TAB. 46	Vérifier les conditions des rouleaux sur les chariots (4 rouleaux pour chaque chariot): pour le remplacement appeler le service après-vente OMCN S.p.A.
	Présence d'impuretés ou saleté sur les guides de coulissement	Enlever le carter de protection antérieur et effectuer un nettoyage efficace des guides. Graisser avant de refermer
Vibration excessive des colonnes sans charge	Positionnement de l'élévateur sur un plan irrégulier	Intervenir sur la planéité du sol sur lequel l'élévateur est installé
Arrêt fréquent du chariot d'une colonne pendant le fonctionnement	Capteurs compte-tours hors position 120 TAB. 47	Pour chaque colonne: contrôler si le capteur compte-tours et le plateau de contrôle sont correctement fixés, et éventuellement les remettre en position (§ 7.8., TAB. 25)
	Défaut de fonctionnement de la carte électronique pour le contrôle de l'alignement des chariots 21 TAB. 45.	Appeler le bureau technique d'OMCN S.p.A.

Si, même après avoir exécuté les interventions possibles indiquées ci-dessus, on n'obtient pas de résultats appréciables, éviter des interventions au hasard et appeler OMCN S.p.A. **En cas d'achat de pièces de rechange, demander exclusivement les pièces de rechange originales.** La liste des pièces de rechange est jointe à ce manuel d'instructions.

www.omcn.it

12.0.
SCHÉMA ÉLECTRIQUE
(Partie 1/2)

TAB. 42

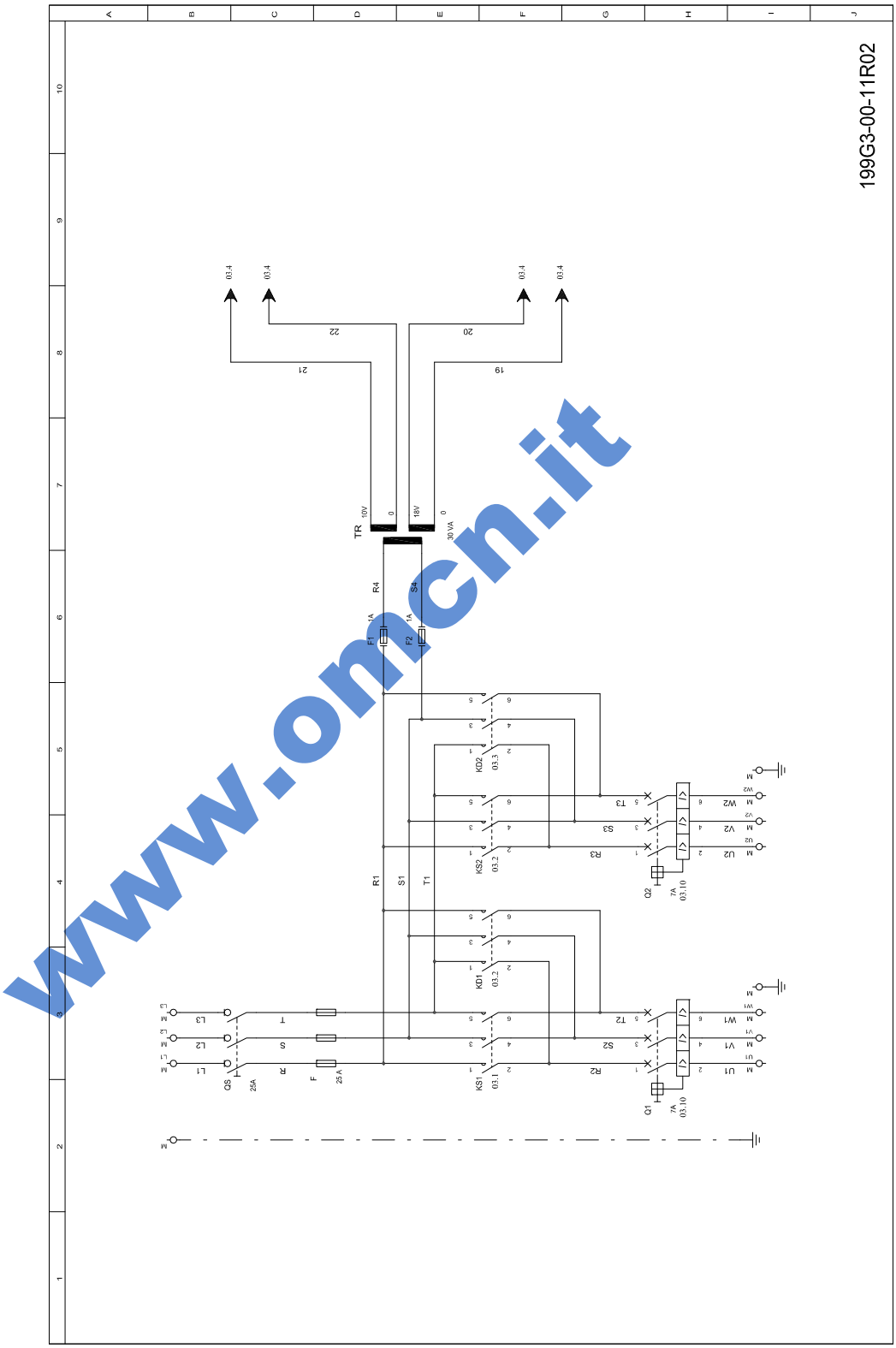

www.omcn.it

AVERTISSEMENT

Les opérations sur l'installation électrique, même superficielles, demandent l'intervention de personnel hautement qualifié.

TAB. 43

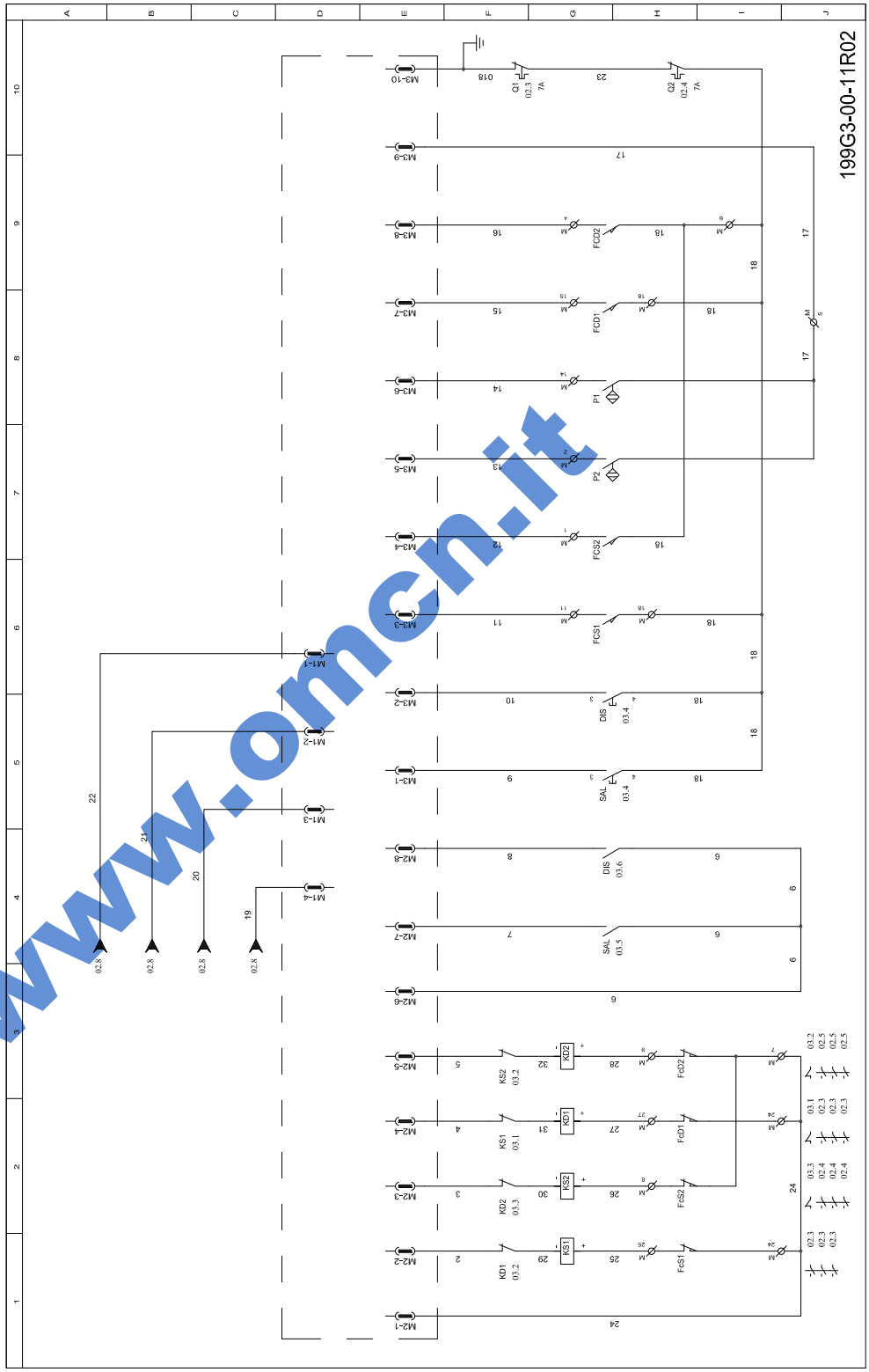

www.omcn.it

AVERTISSEMENT

Les opérations sur l'installation électrique, même superficielles, demandent l'intervention de personnel hautement qualifié.

12.1. Composants schéma électrique

QS	Interrupteur général	**F1 - F2**	Fusibles de protection du transformateur 1A
F	Fusibles ligne 25 A	**TR**	Transformateur
KS1	Télérupteur montée colonne 1	**FcS1**	Fin de course montée colonne 1
KD1	Télérupteur descente colonne 1	**FcS2**	Fin de course montée colonne 2
KS2	Télérupteur montée colonne 2	**FcD1**	Fin de course descente colonne 1
KD2	Télérupteur descente colonne 2	**FcD2**	Fin de course descente colonne 2
Q1	Relais thermique colonne 1	**SAL**	Bouton-poussoir montée
Q2	Relais thermique colonne 2	**DIS**	Bouton-poussoir descente
M1	Moteur colonne 1	**P1**	Proximity colonne 1
M2	Moteur colonne 2	**P2**	Proximity colonne 2

N.B.: la colonne n. 1 est celle où est installé le tableau électrique de commande.

www.omcn.it

13.0. TABLEAU PIÈCES DE RECHANGE ÉLÉVATEUR

Attention, à la commande d'une pièce via son code de référence, celle-ci sera toujours considérée comme une unité.

Il est obligatoire d'utiliser le bon de commande de pièces de rechange prévu à cet effet placé dans le CHAP. COMMENT COMMANDER UNE PIÈCE DE RECHANGE.

TAB. 44

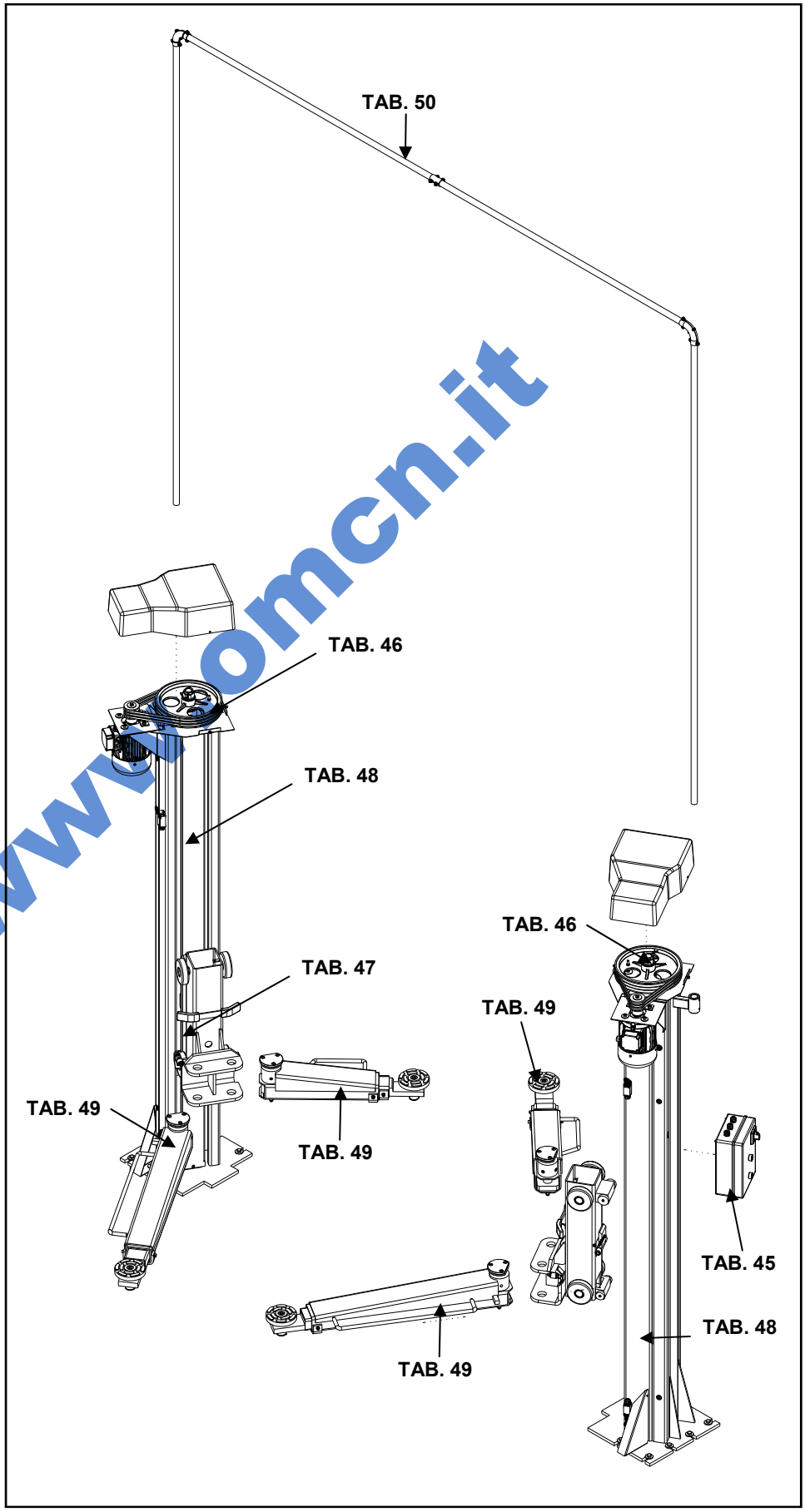

www.omcn.it

Schéma pièces de rechange tableau de commande

TAB. 45

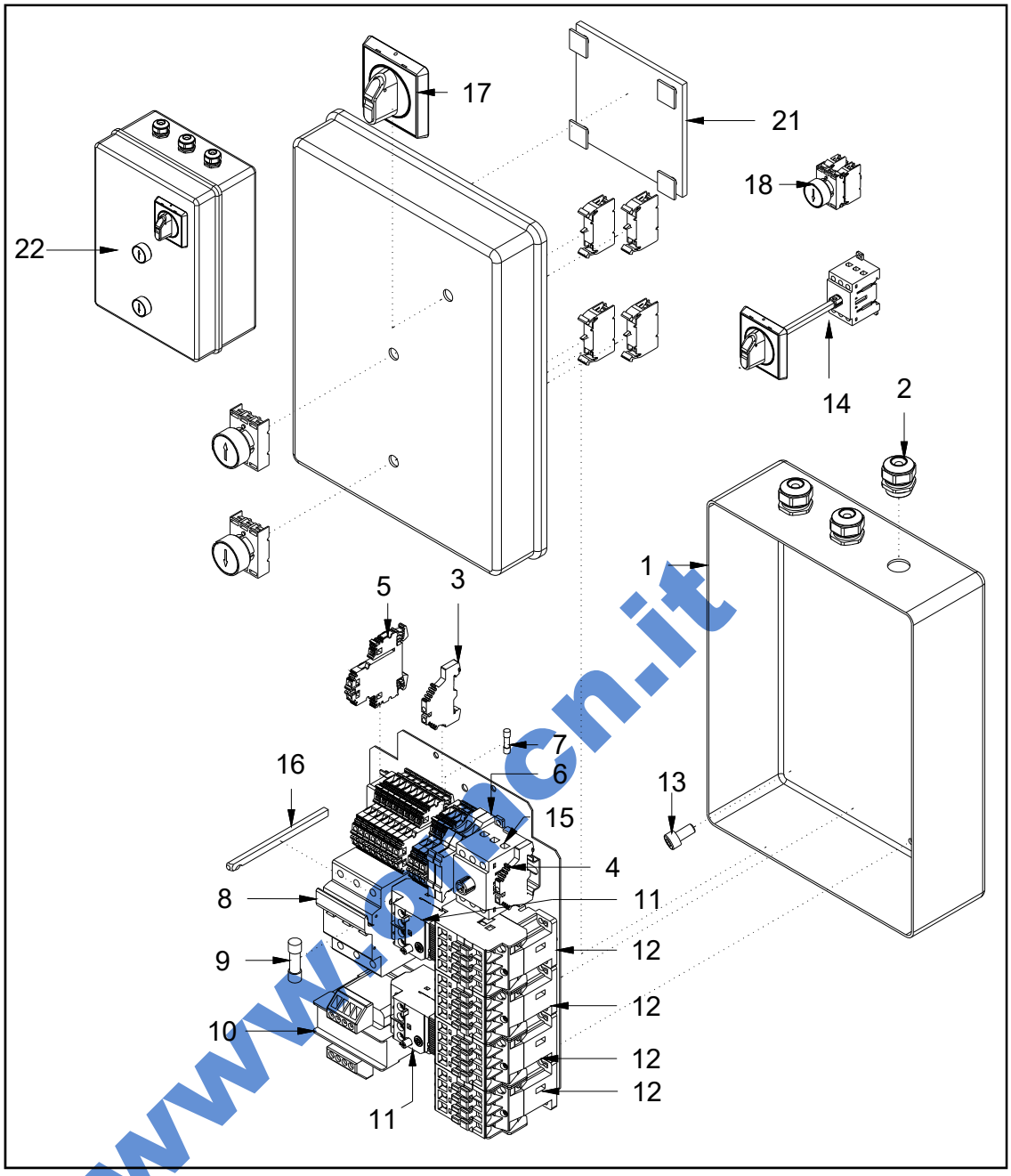

www.omcn.it

RÈF.	DÉNOMINATION		CODE ORDRE
1	Boîtier percé		OMCAARC199GK14
2	Presse-câble		OMCAABN000294
3	Borne de terre		OMCAAFW000004
4	Borne de terre		OMCAAFW000006
5	Borne double		OMCAABN000099
6	Portefusible		OMCAAFW000009
7	Fusible 5x20 1A RIT.		OMCAABN000072
8	Portefusible		OMCAABN0000053
9	Fusible 10x38 25A		OMCAABN000054
10	Transformateur		OMCAABN000055
11	Relais thermique		OMCAAEB000004
12	Télérupteur moteur		OMCAAEB000001
13	Vis		OMCAABQ000174
14	Interrupteur général complete		OMCELRC199R07
	15	Corps sectionneur	OMCAAEB000009
	16	Arbre pour blocage porte	OMCAAEB000011
	17	Poignée jaune-rouge blocage porte	OMCAAEB000010
18	Poussoir complete		OMCAABM000155
21	Carte électronique de contrôle de l'alignement		OMCAABN000156
22	Tableau électrique complet		OMCAABX000298

Table pièces détachées
groupe poulie

TAB. 46

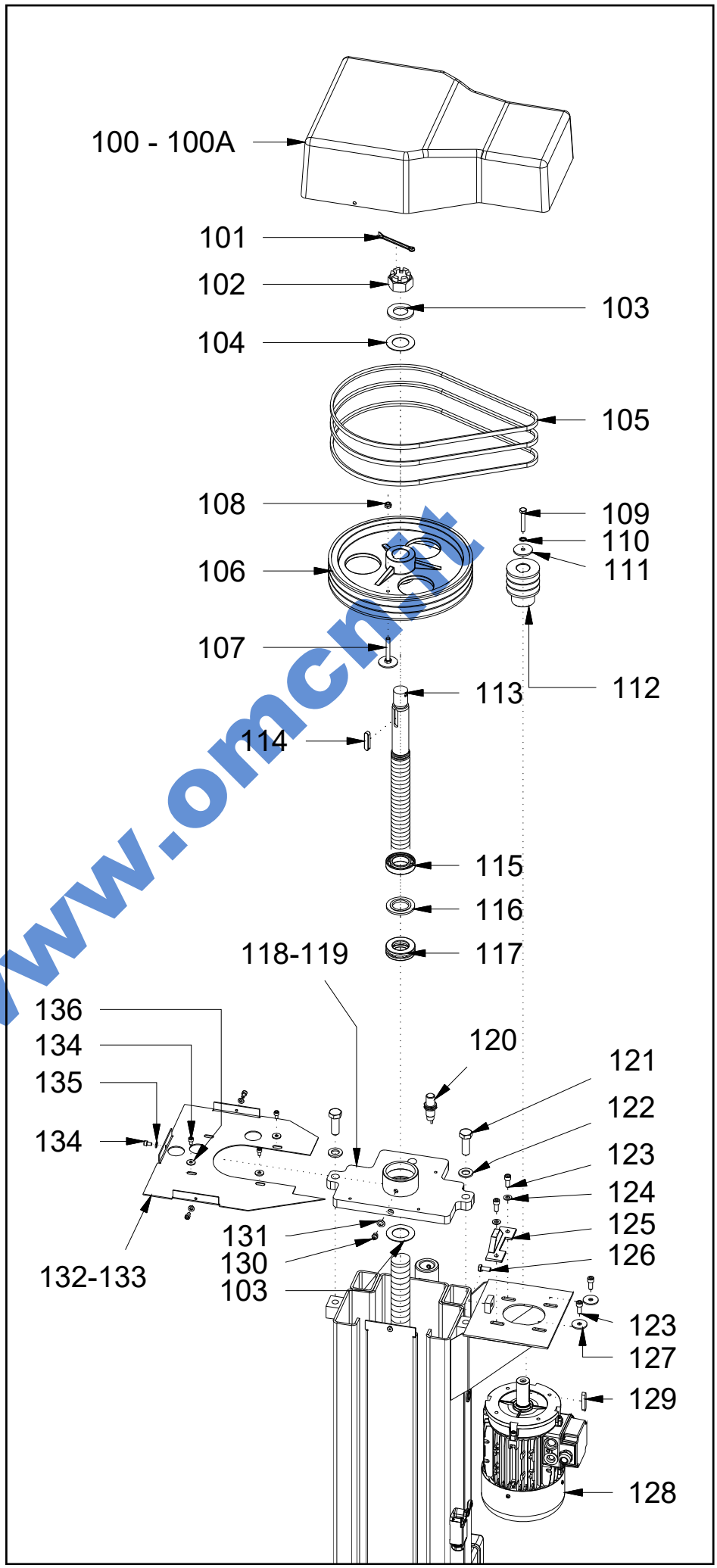

www.omcn.it

RÈF.	DÉNOMINATION	CODE ORDRE
100	Carter moteur colonne avec boîtier électrique	**OMCAAAK000001**
100A	Carter moteur colonne sans boîtier électrique	**OMCAAAK000002**
101	Goupille	**OMCAABQ000062**
102	Écrou	**OMCAABZ000004**
103	Rondelle	**OMCAABQ000025**
104	Rondelle	**OMCAAAE000003**
105	Courroie	**OMCAABB000005**
106	Poulie vis	**OMCAARC199U04**
107	Plateau de contrôle capteur	**OMCAAAD000166**
108	Écrou	**OMCAABQ000231**
109	Vis	**OMCAABQ000028**
110	Rondelle	**OMCAABQ000086**
111	Rondelle	**OMCAABQ000060**
112	Poulie moteur	**OMCAARC199U28**
113	Vis moteur	**OMCAABW000029**
114	Clavette	**OMCAABQ000236**
115	Roulement	**OMCAAAN000001**
116	Entretoise	**OMCAAAW000018**
117	Roulement	**OMCAAAP000001**
118	Plaque colonne avec boîtier électrique	**OMCAARC199AL118**
119	Plaque colonne sans boîtier électrique	**OMCAARC199AL119**
120	Capteur compte-tours	**OMCAAFQ000006**
121	Vis	**OMCAABQ000012**
122	Rondelle	**OMCAABQ000035**
123	Vis	**OMCAABQ000009**
124	Rondelle	**OMCAABQ000030**
125	Tenseur courroie	**OMCAAAV000028**
126	Vis	**OMCAABQ000072**
127	Rondelle	**OMCAABQ000059**
128	Moteur	**OMCAABE000004**
129	Clavette	**OMCAABQ000518**
130	Graisseur	**OMCAABZ000005**
131	Rondelle	**OMCAADA000043**
132	Support carter moteur colonne avec boîtier électrique	**OMCAABG000026**
133	Support carter moteur colonne sans boîtier électrique	**OMCAABG000027**
134	Vis	**OMCAABQ000014**
135	Rondelle	**OMCAABQ000019**
136	Rondelle	**OMCAABQ000201**

www.omcn.it

TAB. 47

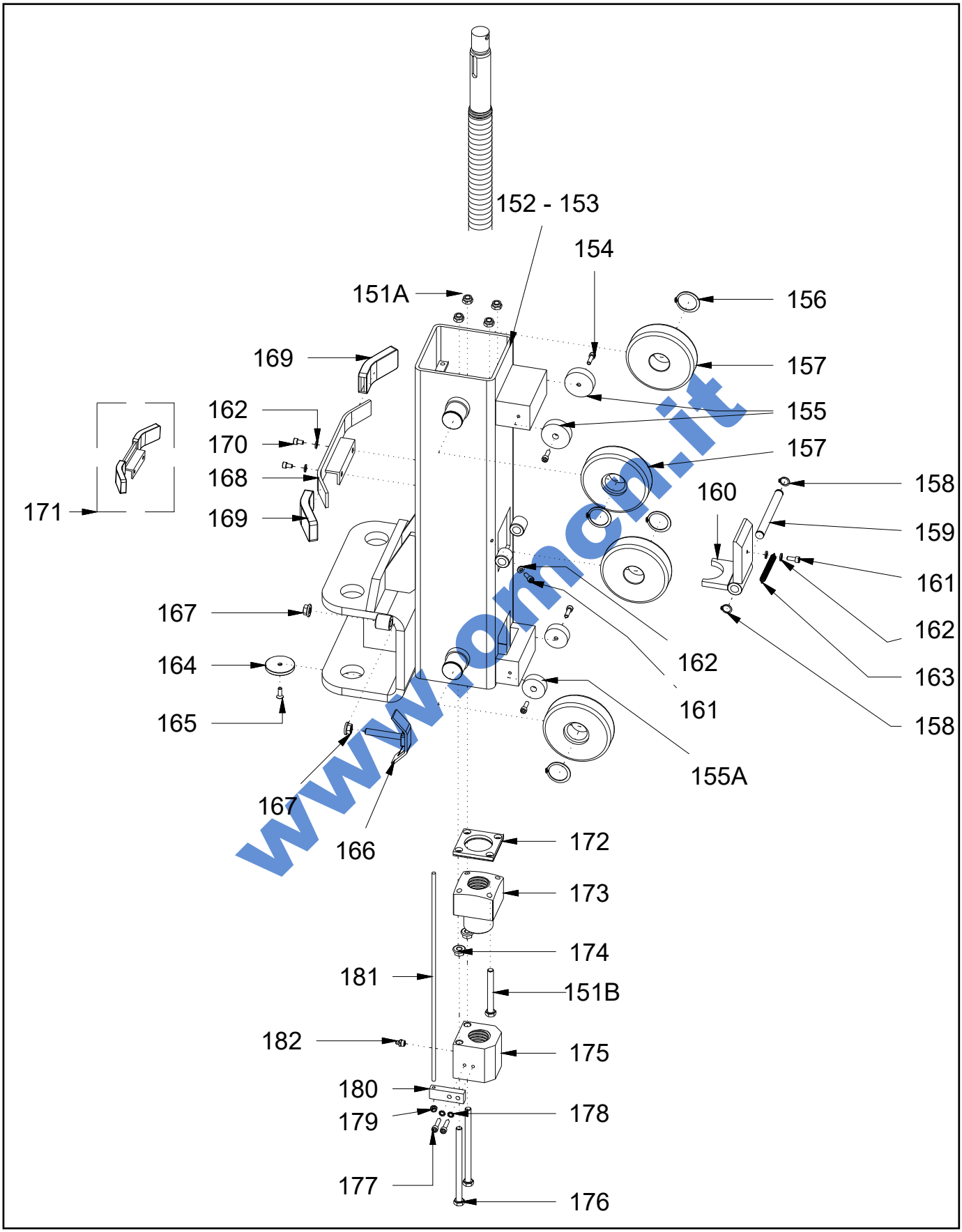

www.omcn.it

RÈF.	DÉNOMINATION	CODE ORDRE
151A	Écrou	OMCAABQ000143
151B	Vis	OMCAABQ002004
152	Chariot porte-bras colonne avec tableau électrique	OMCAARC199AL152
153	Chariot porte-bras colonne sans tableau électrique	OMCAARC199AL153
154	Vis	OMCAABQ000037
155	Patin	OMCAAAF000073
155A	Patin	OMCAAAF000072
156	Anneau seeger	OMCAABQ000054
157	Rouleau	OMCAAAF000071
158	Anneau seeger	OMCAABQ000064
159	Pivot	OMCAAAW000016
160	Sécurité usure	OMCAARC199AL160
161	Vis	OMCAABQ000122
162	Rondelle	OMCAABQ000019
163	Ressort	OMCAABT000001
164	Patin appui chariot	OMCAAAB000762
165	Vis	OMCAABQ000162
166	Levier d'actionnement butée fin de course	OMCAAAV000011
167	Écrou	OMCAABQ000053
168	Étrier	OMCAAAD000012
169	Caoutchouc	OMCAAAL000006
170	Vis	OMCAABQ000014
171	Dispositif complet de protection des portes	OMCAARC199U66
172	Entretoise anti-vibrante	OMCAARC952155
173	Écrou porteur	OMCAARC199GK027
174	Écrou	OMCAABQ000053
175	Écrou de sécurité	OMCAAAF000002
176	Vis	OMCAABQ000533
177	Vis	OMCAABQ000069
178	Rondelle	OMCAABQ000070
179	Écrou	OMCAABQ000232
180	Tige pour la règle de contrôle usure	OMCAAAZ000103
181	Règle de contrôle de l'usure	OMCAABQ000406
182	Graisseur	OMCAABZ000005

www.omcn.it

TAB. 48

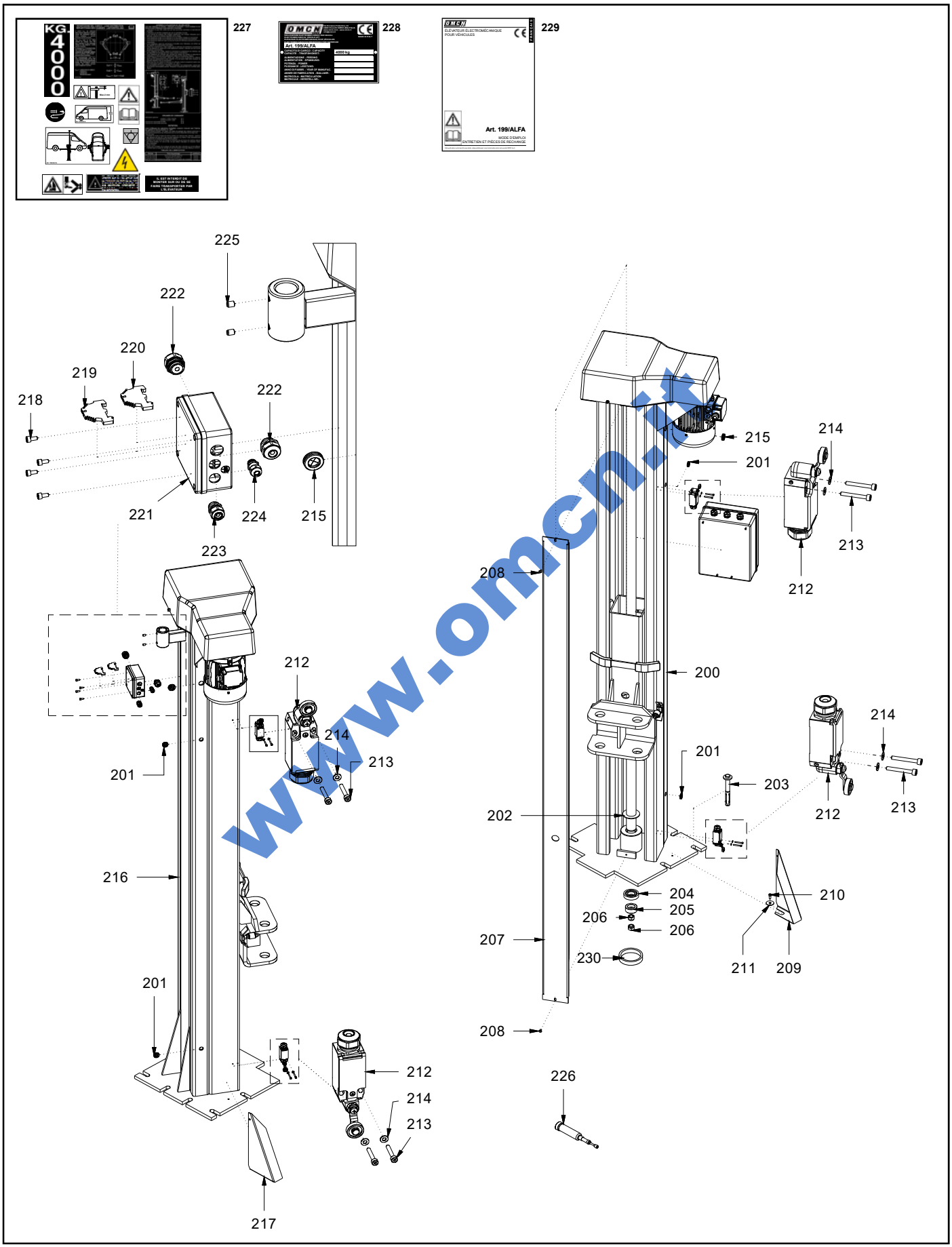

www.omcn.it

RÈF.	DÉNOMINATION	CODE ORDRE
200	Colonne (avec tableau électrique)	OMC0002504025
201	Bouchon en plastique	OMCAABN000169
202	Rondelle anti-projections	OMCAAAM000007
203	Cheville	OMCAABQ000002
204	Roulement	OMCAAAQ000002
205	Douille pour roulement	OMCAAAZ000150
206	Écrou	OMCAABQ001509
207	Bande anti - poussière	OMCAAAE001017
208	Vis	OMCAABQ000058
209	Protège-pieds colonne avec tableau électrique	OMCAABG000010
210	Vis	OMCAABQ000020
211	Rondelle	OMCAABQ000059
212	Fin de course	OMCAARCFC1G00
213	Vis	OMCAABQ000008
214	Rondelle	OMCAABQ000055
215	Bouchon en plastique	OMCAABN000170
216	Colonne (sans tableau électrique)	OMC0002504026
217	Protège-pieds colonne sans tableau électrique	OMCAABG000011
218	Vis	OMCAABQ000075
219	Borne	OMCAAFW000001
220	Borne de terre	OMCAAFW000004
221	Boîte de dérivation	OMCAACV000004
222	Presse-câble	OMCAABN000294
223	Presse-câble	OMCAABN000323
224	Presse-câble	OMCAABN000325
225	Vis sans tête	OMCAABQ000084
226	Petite pompe graissage	OMCAAAI000002
227	Série complète d'adhésifs	A199ALFA1FS001
228	Plaquette en métal	T199ALFA1S001
229	Manuel d'instructions	L199ALFA1FS007
230	Bouchon	OMCAAAB000709

www.omcn.it

Bras

TAB. 49

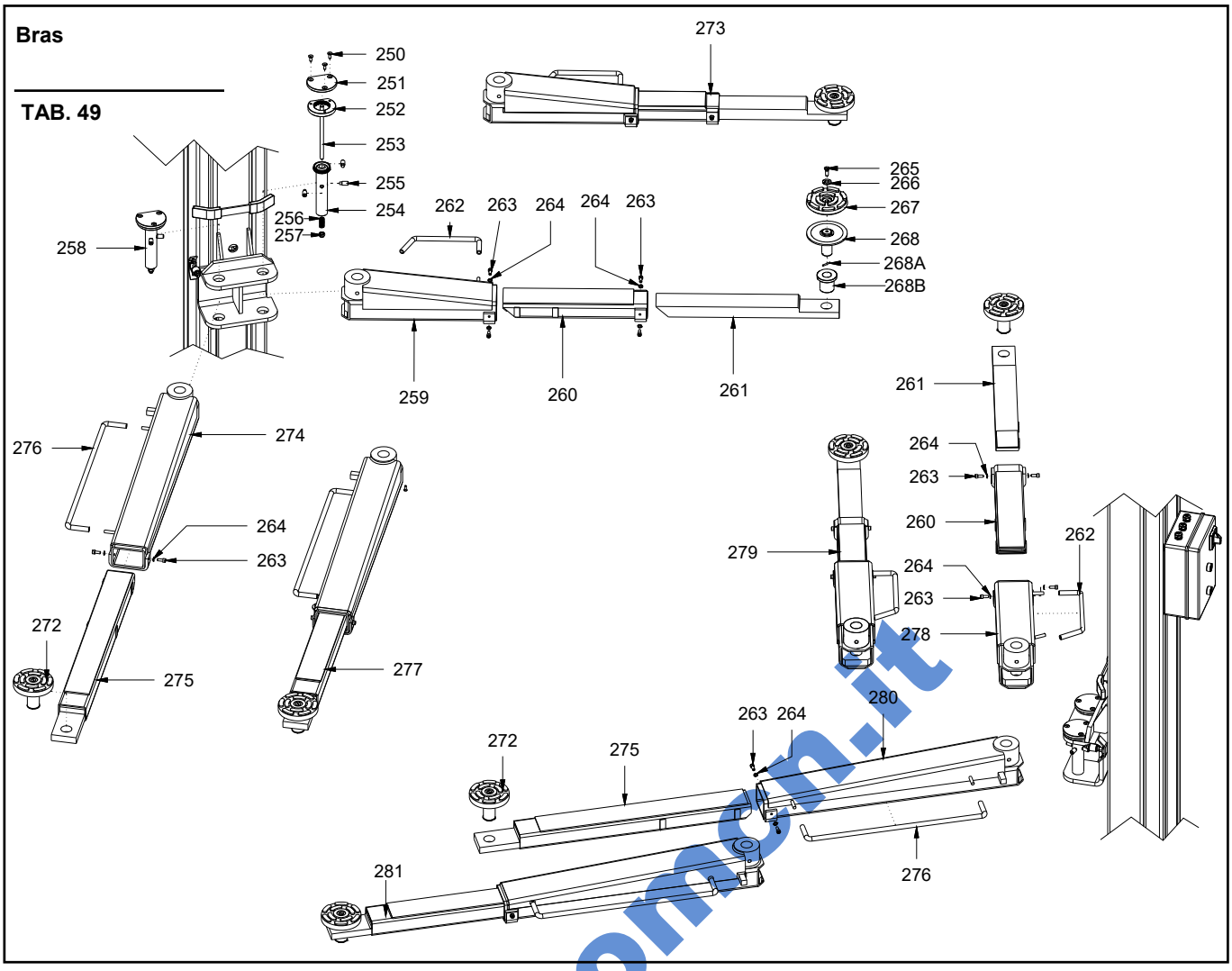

RÈF.	DÉNOMINATION	CODE ORDRE
250	Vis	**OMCAABQ000096**
251	Plateau	**OMCAARC199R69**
252	Bride dentée	**OMCAARC199R70**
253	Tige interne	**OMCAABQ000537**
254	Pivot	**OMCAARC199AL254**
255	Vis sans tête	**OMCAABQ000032**
256	Ressort	**OMCAABT000009**
257	Écrou	**OMCAABQ000057**
258	Blocage bras complet	**OMCAARC199W225**
259	Bras court (colonne sans tableau électrique)	**OMC0002504410**
260	1 ère rallonge bras court	**OMC0002504470**
261	2 ère rallonge bras court	**OMC0002504450**
262	Dispositif de protection des pieds	**OMCAARC199AL262**
263	Vis	**OMCAABQ000207**
264	Rondelle	**OMCAABQ000030**
265	Vis	**OMCAABQ000036**
266	Rondelle	**OMCAABQ000035**
267	Tampon en caoutchouc	**OMCAAAL000012**
268	Plateau	**OMCAAAD000107**
268A	Axe	**OMCAABQ000535**
268B	Réduction	**OMCAAAD000108**
272	Tampon complet en caoutchouc	**OMCAARC199R81A**
273	Bras court complet (colonne sans tableau électrique)	**OMCAARC199AL273**
274	Bras long (colonne sans tableau électrique)	**OMC0002504300**
275	Rallonge bras long	**OMC0002504350**
276	Dispositif de protection des pieds	**OMCAARC199AL276**
277	Bras long complet (colonne sans tableau électrique)	**OMCAARC199AL277**
278	Bras court (colonne avec tableau électrique)	**OMC0002504400**
279	Bras court complet (colonne avec tableau électrique)	**OMCAARC199AL279**
280	Bras long (colonne avec tableau électrique)	**OMC0002504310**
281	Bras long complet (colonne avec tableau électrique)	**OMCAARC199AL281**

www.omcn.it

TAB. 50

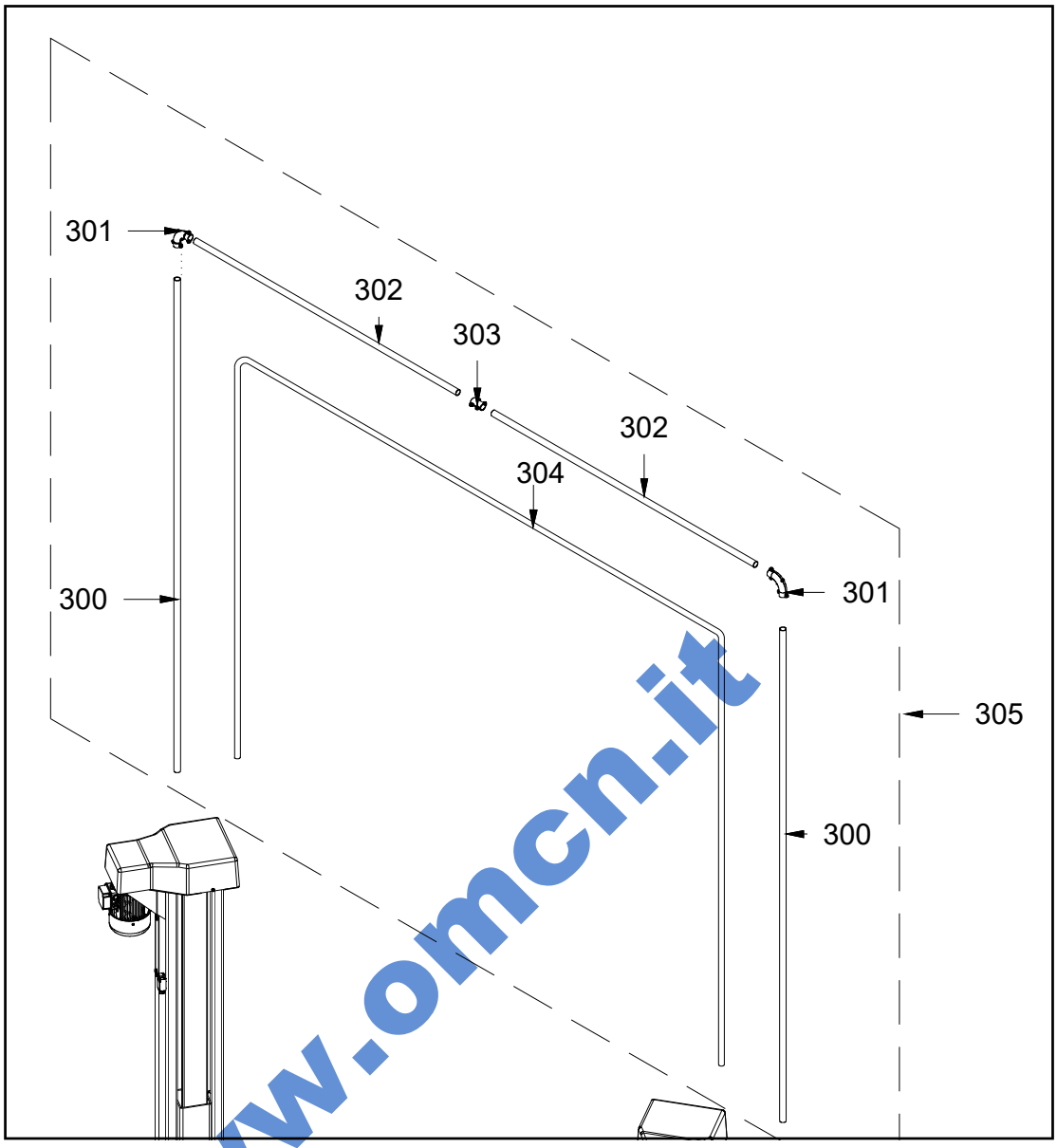

www.omcn.it

RÈF.	DÉNOMINATION	CODE ORDRE
300	Tube vertical pour câbles	OMCAARC199R90
301	Manchon 90°	OMCAABN000023
302	Tube horizontal pour câbles	OMCAARC199AL302
303	Manchon droit	OMCAABN000024
304	Kit de câbles raccordement aérien	OMCAARC199AL304
305	Kit complet de raccordement aérien	OMCAARC199AL305

14.0. STOCKAGE ET REMISE EN FONCTION

Dans le cas de stockage de l'élévateur pour de longues périodes, il est nécessaire de déconnecter les sources d'alimentation, et de pourvoir à protéger les parties qui pourraient s'abîmer à cause de dépôts de poussière (Tableau de commande, vis de transmission et organes de transmission en général).

À l'occasion de la remise en fonction de l'élévateur après une longue période d'inactivité, il est obligatoire de pourvoir à un nettoyage complet et de graisser avec de la graisse neuve les parties indiquées au chapitre entretien. Il faut enfin pourvoir à un contrôle soigné des fonctionnalités de l'élévateur et des dispositifs de sécurité, et vérifier l'état des courroies de transmission du mouvement moteur - vis.

15.0. MISE AU REBUT

Si l'on décide de ne plus utiliser cet appareil, ou bien à la fin du cycle de vie, il est recommandé de le mettre hors d'usage en débranchant l'élévateur de toute alimentation électrique en enlevant la graisse et les lubrifiants des parties intéressées. Éliminer les dépôts aux points cachés.

En cas d'abandon et d'élimination de l'élévateur, il faut le traiter comme un déchet spécial, il faut donc le décomposer dans ses parties homogènes, et celles-ci doivent être traitées séparément selon les normes locales en vigueur.

16.0. ACCESSOIRES SUR DEMANDE

OMCN fournit sur demande une série d'accessoires adaptables aux modèles de la machine de ce manuel.
Les types d'accessoires utilisables pour chaque modèle de la machine sont indiqués sur le catalogue commercial OMCN.
Les instructions spécifiques pour utiliser l'accessoire en toute sécurité sont fournies avec cet accessoire, et par conséquent elles ne sont pas indiquées dans ce manuel, pour des raisons de brièveté.

17.0. COMMENT COMMANDER UNE PIÈCE DE RECHANGE

Informations à indiquer pour effectuer la commande des pièces de rechange:

1 Demandeur
2 Le nom auquel facturer la facture (si différent du demandeur)
3 Le lieu de destination
4 Le modèle de l'appareil
5 Le numéro matricule de l'appareil / Lot N°
6 Année de fabrication
7 Code manuel
8 Type de paiement
9 Le mode d'expédition
10 Le code de commande
11 Description de la pièce
12 La quantité demandée
13 Le numéro du tableau illustratif du manuel
14 La position de la pièce dans le tableau
15 Annotations

NE PAS DÉTACHER LE BON DE COMMANDE DES PIÈCES DE RECHANGE MAIS LE PHOTOCOPIER.

OMCN S.p.A.

MODULO PER L'ORDINAZIONE DELLE PARTI DI RICAMBIO
BON DE COMMANDE DES PIÈCES DE RECHANGE

I dati identificativi DEVONO essere acquisiti dalla targa dati della macchina di cui si richiedono le parti di ricambio.
Les données d'identification DOIVENT être tirées de la plaque des données de la machine dont on demande les pièces de rec

Data: 1 / Date: — N° ordine: / N° commande: — Codice cliente: / Code client: — Referente Sig. / Sig.ra: / Référent M./Mme: 2

Cliente: / Client: — Indirizzo: / Adresse: — Cap: / C.P.: — Città: / Ville: — Nazione: / Nation:

Telefono: / Téléphone: — Fax: / Fax: 3 — Email: / Courriel: — Varie: / Divers:

Indirizzo di spedizione (se diverso): / Adresse d'expédition (si différente): — Cap: / C.P.: — Città: / Ville: — Nazione: / Nation:

Macchina modello: / Machine modéle: 4 — Matricola/Lotto: / Matricule/Lot n°: 5 — Anno di fabbricazione: / Année de fabrication: 6 — Codice manuale: / Code manuel: 7

Pagamento: / Paiement: 8 — Mezzo di spedizione: / Mode d'expédition: — Spedizione a mezzo: / Expédition par: 9 — Porto: / Port:

CODICE / CODE DE REFERENCE	DESCRIZIONE / DESCRIPTION	QUANTITÀ / QUANTITE	N° TAVOLA / N° TABLEAU	RIF. TAVOLA / REF. TABLEAU	ANNOTAZIONI / COMMENTAIRES
10	11	12	13	14	15

www.omcn.it

OMCN S.p.A.
Via Divisione Tridentina, 23
24020 VILLA DI SERIO (BG) ITALIA
www.omcn.com - www.omcn.it
info@omcn.it

CE
MADE IN ITALY

SOLLEVATORE ELETTROMECCANICO PER VEICOLI
ELECTROMECHANICAL VEHICLE LIFT
ÉLÉVATEUR ÉLECTROMÉCANIQUE POUR VÉHICULES
ELEKTROMECHANISCHE HEBEBRÜCKE FÜR FAHRZEUGE

Art. 4

CAPACITÀ DI CARICO - CAPACITY
CAPACITE - TRAGFÄHIGKEIT:

ALIMENTAZIONE - FEEDING
ALIMENTATION - SPANNUNG:

POTENZA - POWER
PUISSANCE - LEISTUNG:

ANNO DI FABBR. - YEAR OF MANUFAC.
ANNEE DE FABRICATION - BAUJAHR: 6

MATRICOLA - MATRICULATION
MATRICULE - HERSTELL NR.: 5

MODULO PER L'ORDINAZIONE DELLE PARTI DI RICAMBIO
BON DE COMMANDE DES PIÈCES DE RECHANGE

I dati identificativi DEVONO essere acquisiti dalla targa dati della macchina di cui si richiedono le parti di ricambio.
Les données d'identification DOIVENT être tirées de la plaque des données de la machine dont on demande les pièces de rechange.

Data: _____ **N° ordine:** _____ **Codice cliente:** _____ **Referente Sig. / Sig.ra:** _____
Date: **N° commande:** **Code client:** **Référent M./Mme:**

Cliente: _____ **Indirizzo:** _____ **Cap:** _____ **Città:** _____ **Nazione:** _____
Client: **Adresse:** **C.P.:** **Ville:** **Nation:**

Telefono: _____ **Fax:** _____ **Email:** _____ **Varie:** _____
Téléphone: **Fax:** **Courriel:** **Divers:**

Indirizzo di spedizione (se diverso): _____ **Cap:** _____ **Città:** _____ **Nazione:** _____
Adresse d'expédition (si différente): **C.P.:** **Ville:** **Nation:**

Macchina modello: _____ **Matricola/Lotto:** _____ **Anno di fabbricazione:** _____ **Codice manuale:** _____
Machine modéle: **Matricule/Lot n°:** **Année de fabrication:** **Code manuel:**

Pagamento: _____ **Mezzo di spedizione:** _____ **Spedizione a mezzo:** _____ **Porto:** _____
Paiement: **Mode d'expédition:** **Expédition par:** **Port:**

CODICE CODE DE REFERENCE	DESCRIZIONE DESCRIPTION	QUANTITÀ QUANTITE	N° TAVOLA N° TABLEAU	RIF. TAVOLA REF. TABLEAU	ANNOTAZIONI COMMENTAIRES

www.omcn.it

18.0 TESTS D'ESSAI

L'élévateur en objet a été monté et mis en fonction par le fabricant au propre siège; les composants mentionnés ci-dessous ont été aussi testés en matière de sécurité et de parties en mouvement.

1) Contrôle du coulissement du chariot dans les guides de la colonne.
2) Essai de fonctionnement de la fin de course montée.
3) Essai de fonctionnement du dispositif usure de l'écrou.
4) Essai de fonctionnement du dispositif de l'alignement automatique.
5) Essai du fonctionnement de la fin de course descente.
6) Contrôle du fonctionnement du blocage des bras (coulissement et introduction dans les sièges).
7) Étalonnage de l'interrupteur magnétothermique par rapport à la dimension du moteur.

Conformément aux procédures, l'élévateur a subi les épreuves de charge suivantes:

EPREUVE DE CHARGE STATIQUE
L'élévateur soutient pour un temps suffisamment long un poids de 150% dans la position la moins favorable.
EPREUVE DE CHARGE DYNAMIQUE
On place un poids correspondant à 115 % de la capacité déclarée, dans la position la plus défavorable pour l'élévateur.
On fait monter et descendre le poids de test plusieurs fois en continu.

Les épreuves se basent sur les coefficients de tests aux normes EN 1493.

www.omcn.it

19.0. REGISTRE DE CONTROLE

19.1. Compilation du formulaire

Les instructions reportées dans ce registre sont fournies conformément aux dispositions légales connues à la date de mise sur le marché (ou commercialisation) de la machine.
De nouvelles normes de sécurité pourraient entrer en vigueur après la mise en service de la machine.
L'utilisateur serait alors tenu de se conformer aux nouvelles dispositions, indépendamment du contenu de ce registre.
Ce registre est fait pour inscrire, en suivant le modèle ci-dessous, les événements marquants de la vie de la machine, à savoir :

- Signalement de la machine.
- Livraison de la machine à son premier propriétaire
- Transferts de propriété.
- Registre des opérations d'entretien ordinaire.
- Contrôles périodiques et leurs compte-rendu.
- Remplacement pièces (mécaniques, électriques et structurelles).

19.2. Conservation du présent registre

Le présent Registre de Contrôle est partie intégrante de la machine, il doit être conservé et suivre la machine tout le long de sa vie jusqu'à sa mise au rebut. Nous recommandons d'effectuer régulièrement une photocopie de son contenu de manière à conserver la chronologie des inspections, des interventions, et le cas échéant, les statistiques relatives aux pannes.

19.3. Normes de référence

Le présent Registre de Contrôle est délivré par OMCN S.p.A, constructeur de la machine conformément au paragraphe 4.4.2., lettre b), annexe I de la directive 2006/42/CE.

19.4. Identification de l'appareil

Inscrire à la main sur la plaque d'immatriculation :
a) Année de fabrication,
b) Numéro de matricule.
Les données relatives à l'origine de la machine sont reportées sur la plaque d'immatriculation fixée sur celle-ci.

TAB. 51

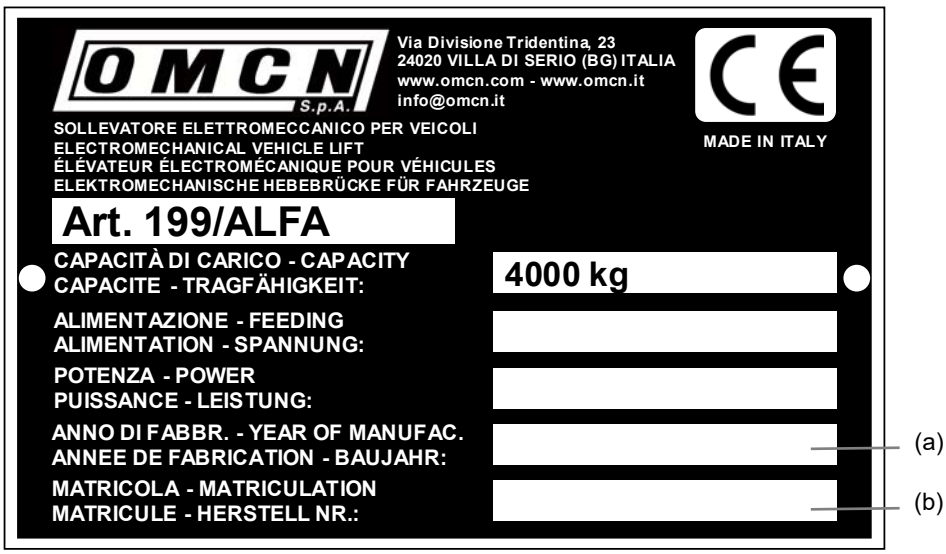

www.omcn.it

19.5.
Premier propriétaire

La machine a été vendue à

Entreprise/ Société : _____

Siège légal sis : _____, rue: _____

Conformément aux conditions figurant au contrat (ou accusée de réception de la commande), selon les caractéristiques techniques, opérationnelles et dimensions spécifiées dans la Notice Explicative fournie avec la machine.

19.6.
Transferts de propriété

Passage de propriété de la machine à

Entreprise / Société : _____

Siège légale sis: _____, rue: _____, le: _____

Attestons qu'à la date du passage de propriété, les caractéristiques techniques, opérationnelles et les dimensions de l'appareil résultent conformes à celles prévues à l'origine comme décrit dans la Notice explicative, et que le cas échéant, les variations intervenues entre-temps ont été dument inscrites sur le présent Registre.

Le vendeur	L'acheteur
_____	_____
(Représentant légal)	*(Représentant légal)*

19.7.
Registre des interventions entretien ordinaire

Les opérations d'entretien ordinaire à effectuer sur la machine sont reportés au chap. ENTRETIEN ORDINAIRE, Respecter les délais impartis.

EFFECTUE LE	SIGNATURE DU TECHNICIEN	DATE PROCHAIN CON-TROLE	COMMENTAIRES

www.omcn.it

EFFECTUE LE	SIGNATURE DU TECHNICIEN	DATE PROCHAIN CON-TROLE	COMMENTAIRES

www.omcn.it

19.8. Contrôle périodique et registre des interventions

AVERTISSEMENT

Les contrôles périodiques ont pour but de vérifier le bon état de fonctionnement et l'efficacité parfaite du présent équipement du point de vue de la sécurité ; ces contrôles doivent être effectués par du personnel qualifié de manière spécifique pour pouvoir exercer ces tâches, et ils doivent être enregistrés. Il est obligatoire d'effectuer tous les contrôles décrits ci-après au moins une fois par an (tous les 12 mois), sauf obligations en matière de sécurité et de santé sur les lieux de travail en vigueur dans le Pays où le présent équipement est utilisé. En outre chaque fois qu'il se produit des événements exceptionnels pouvant avoir des conséquences sur la sécurité de l'équipement, comme par exemple des réparations, des accidents ou des périodes d'inactivité prolongées, il est obligatoire d'effectuer de toute façon un contrôle extraordinaire.

RAPPORT DES CONTRÔLES PÉRIODIQUES

Le présent rapport a pour but de permettre l'annotation des opérations effectuées pendant le contrôle périodique de l'élévateur. Ce rapport doit être écrit par le personnel autorisé qui effectue le contrôle.

AVERTISSEMENT

Nous attirons votre attention sur l'importance des contrôles à effectuer périodiquement sur votre élévateur. Le contrôle périodique doit obligatoirement être effectué par le personnel spécialisé de OMCN S.p.A. ou par un personnel formé dans ce but par OMCN S.p.A.

OPÉRATIONS DE VÉRIFICATION ET CONTRÔLE	Data: Signature:	Data: Signature:	Data: Signature:	Data: Signature:
Fonctionnalité interrupteur général				
Fonctionnalité bouton-poussoir montée				
Fonctionnalité bouton-poussoir descente				
Contrôle du déplacement correct de l'élévateur en fonction des poussoirs d'actionnement				
Contrôle du fonctionnement correct des dispositifs de sécurité				
Contrôle fonctionnement correct de la fin de course montée				
Fonctionnement correct de la fin de course de descente				
Contrôle du dispositif mécanique de signalisation de l'usure de l'écrou porteur				
Contrôle de l'usure de l'écrou porteur				
Contrôle visuel de l'usure de la courroie de transmission				
Contrôle insertion et tenue correctes des pivots de blocage bras				
Graisser les axe de rotation des bras				
Assurez-vous que les vis du blocage de bras soient serrées à fond				
Coulissement correct des bras télescopiques				
Contrôle du serrage des vis de la extraction du bras				
Contrôle de la tenue du dispositif d'arret du tampon				
Contrôle fonctionnement correct dispositif d'alignement automatique				
Contrôle fonctionnement correct de capteur compte-tours				
Serrage correct des chevilles de fixage des colonnes sur le sol et appui uniforme				
Assurez-vous que la vis de levage ne présente pas de traces de matériau déposé par l'écrou porteur				
Contrôle de la présence de graisse lubrifiante sur les vis portantes et sur les guides de coulissement des rouleaux				
Contrôle montage correct des protège-pieds				
Contrôle correspondance données plaquette CE avec déclaration de conformité				
Vérification de la position correcte des plaquettes adhésives				
Date du prochain contrôle				

RAPPORT DES CONTRÔLES PÉRIODIQUES

Le présent rapport a pour but de permettre l'annotation des opérations effectuées pendant le contrôle périodique de l'élévateur. Ce rapport doit être écrit par le personnel autorisé qui effectue le contrôle.

AVERTISSEMENT

Nous attirons votre attention sur l'importance des contrôles à effectuer périodiquement sur votre élévateur. Le contrôle périodique doit obligatoirement être effectué par le personnel spécialisé de OMCN S.p.A. ou par un personnel formé dans ce but par OMCN S.p.A.

OPÉRATIONS DE VÉRIFICATION ET CONTRÔLE	Data:	Signature:	Data:	Signature:	Data:	Signature:	Data:	Signature:	Data:	Signature:	Data:	Signature:	Data:	Signature:	Data:	Signature:
Fonctionnalité interrupteur général																
Fonctionnalité bouton-poussoir montée																
Fonctionnalité bouton-poussoir descente																
Contrôle du déplacement correct de l'élévateur en fonction des poussoirs d'actionnement																
Contrôle du fonctionnement correct des dispositifs de sécurité																
Contrôle fonctionnement correct de la fin de course montée																
Fonctionnement correct de la fin de course de descente																
Contrôle du dispositif mécanique de signalisation de l'usure de l'écrou porteur																
Contrôle de l'usure de l'écrou porteur																
Contrôle visuel de l'usure de la courroie de transmission																
Contrôle insertion et tenue correctes des pivots de blocage bras																
Graisser les axe de rotation des bras																
Assurez-vous que les vis du blocage de bras soient serrées à fond																
Coulissement correct des bras télescopiques																
Contrôle du serrage des vis de la extraction du bras																
Contrôle de la tenue du dispositif d'arret du tampon																
Contrôle fonctionnement correct dispositif d'alignement automatique																
Contrôle fonctionnement correct de capteur compte-tours																
Serrage correct des chevilles de fixage des colonnes sur le sol et appui uniforme																
Assurez-vous que la vis de levage ne présente pas de traces de matériau déposé par l'écrou porteur																
Contrôle de la présence de graisse lubrifiante sur les vis portantes et sur les guides de coulissement des rouleaux																
Contrôle montage correct des protège-pieds																
Contrôle correspondance données plaquette CE avec déclaration de conformité																
Vérification de la position correcte des plaquettes adhésives																
OPÉRATIONS DE VÉRIFICATION ET CONTRÔLE																

19.9. Chronologie dépannages et remplacements pièces (mécaniques, électrique et structurels)

Description: _____

Causalité/s : _____

Remplacement: _____

Commentaires : _____

Date: _____ **Signature technicien** : _____

Entreprise chargée du remplacement **L'utilisateur**

_____ _____

(Le responsable) *(Le repr. agréé)*

Description: _____

Causalité/s : _____

Remplacement: _____

Commentaires : _____

Date: _____ **Signature technicien** : _____

Entreprise chargée du remplacement **L'utilisateur**

_____ _____

(Le responsable) *(Le repr. agréé)*

Description: _____

Causalité/s : _____

Remplacement: _____

Commentaires : _____

Date: _____ **Signature technicien** : _____

Entreprise chargée du remplacement **L'utilisateur**

_____ _____

(Le responsable) *(Le repr. agréé)*

Description: _____

Causalité/s : _____

Remplacement: _____

Commentaires : _____

Date: _____ **Signature technicien** : _____

Entreprise chargée du remplacement **L'utilisateur**

_____ _____

(Le responsable) *(Le repr. agréé)*

www.omcn.it

ANNOTATIONS

www.omcn.it

19.10 - RAPPORT D'INSTALLATION ET ESSAI DE FONCTIONNEMENT

MODÈLE: Art. _____

MATRICULE: _____ **DATE D'INSTALLATION: _____**

1) Le présent rapport a pour but de permettre l'annotation des opérations effectuées pendant la mise en service de l'élévateur afin que l'essai de fonctionnement et la réception soient positifs.
2) Le présent rapport doit être rempli exclusivement par l'installateur, en trois copies, une pour le fabricant, une pour le revendeur et une pour l'utilisateur. Ce dernier appose sa signature conjointement à l'installateur en tant qu'acceptation de l'élévateur.
3) La date de la signature conjointe citée au point 2 précédent est la date à considérer pour l'entrée en vigueur du contrat de garantie de l'élévateur.
4) Avec le présent rapport, l'installateur garantit avoir exécuté correctement les opérations d'installation et essai reportées ci-après, en respectant intégralement les instructions contenues dans le manuel d'instruction, utilisation, entretien et pièces de rechange auquel le présent document est joint.

5.0	OPÉRATIONS DE VÉRIFICATION ET CONTRÔLE	EFFECTUÉ
5.1	Fonctionnalité interrupteur général	
5.2	Fonctionnalité bouton-poussoir montée	
5.3	Fonctionnalité bouton-poussoir descente	
5.4	Contrôle du déplacement correct des chariots en fonction des boutons-poussoirs d'actionnement	
5.5	Contrôle du fonctionnement correct des dispositifs de sécurité	
5.6	Fonctionnement correct de la fin de course de montée	
5.7	Fonctionnement correct de la fin de course de descente	
5.8	Contrôle du dispositif mécanique de signalisation de l'usure de l'écrou porteur	
5.9	Contrôle insertion et tenue correctes des pivots de blocage bras	
5.10	Assurez-vous que les vis du blocage de bras soient serrées à fond	
5.11	Coulissement correct des bras télescopiques	
5.12	Contrôle du serrage des vis de la extraction du bras	
5.13	Contrôle de la tenue du dispositif d'arret du tampon	
5.14	Contrôle fonctionnement correct dispositif d'alignement automatique	
5.15	Contrôle fonctionnement correct de capteur compte-tours	
5.16	Serrage correct des chevilles de fixage des colonnes sur le sol et appui uniforme	
5.17	Contrôle de la présence de graisse lubrifiante sur les vis portantes et sur les guides de coulissement des rouleaux	
5.18	Contrôle montage correct des protège-pieds	
5.19	Contrôle correspondance données plaquette CE avec déclaration de conformité	
5.20	Contrôle de la position des plaquettes adhésives	
5.21	Remise de la notice avec la machine et compilation du registre de contrôle	

ANNOTATIONS:

_____

_____

_____

_____

_____

_____ _____

Cachet et signature de l'utilisateur *Cachet et signature de l'installateur*

Page blanche pour exigences de mise en page

www.omcn.it

19.10 - RAPPORT D'INSTALLATION ET ESSAI DE FONCTIONNEMENT

MODÈLE: Art. _____

MATRICULE: _____ **DATE D'INSTALLATION: _____**

1) Le présent rapport a pour but de permettre l'annotation des opérations effectuées pendant la mise en service de l'élévateur afin que l'essai de fonctionnement et la réception soient positifs.
2) Le présent rapport doit être rempli exclusivement par l'installateur, en trois copies, une pour le fabricant, une pour le revendeur et une pour l'utilisateur. Ce dernier appose sa signature conjointement à l'installateur en tant qu'acceptation de l'élévateur.
3) La date de la signature conjointe citée au point 2 précédent est la date à considérer pour l'entrée en vigueur du contrat de garantie de l'élévateur.
4) Avec le présent rapport, l'installateur garantit avoir exécuté correctement les opérations d'installation et essai reportées ci-après, en respectant intégralement les instructions contenues dans le manuel d'instruction, utilisation, entretien et pièces de rechange auquel le présent document est joint.

5.0	OPÉRATIONS DE VÉRIFICATION ET CONTRÔLE	EFFECTUÉ
5.1	Fonctionnalité interrupteur général	
5.2	Fonctionnalité bouton-poussoir montée	
5.3	Fonctionnalité bouton-poussoir descente	
5.4	Contrôle du déplacement correct des chariots en fonction des boutons-poussoirs d'actionnement	
5.5	Contrôle du fonctionnement correct des dispositifs de sécurité	
5.6	Fonctionnement correct de la fin de course de montée	
5.7	Fonctionnement correct de la fin de course de descente	
5.8	Contrôle du dispositif mécanique de signalisation de l'usure de l'écrou porteur	
5.9	Contrôle insertion et tenue correctes des pivots de blocage bras	
5.10	Assurez-vous que les vis du blocage de bras soient serrées à fond	
5.11	Coulissement correct des bras télescopiques	
5.12	Contrôle du serrage des vis de la extraction du bras	
5.13	Contrôle de la tenue du dispositif d'arret du tampon	
5.14	Contrôle fonctionnement correct dispositif d'alignement automatique	
5.15	Contrôle fonctionnement correct de capteur compte-tours	
5.16	Serrage correct des chevilles de fixage des colonnes sur le sol et appui uniforme	
5.17	Contrôle de la présence de graisse lubrifiante sur les vis portantes et sur les guides de coulissement des rouleaux	
5.18	Contrôle montage correct des protège-pieds	
5.19	Contrôle correspondance données plaquette CE avec déclaration de conformité	
5.20	Contrôle de la position des plaquettes adhésives	
5.21	Remise de la notice avec la machine et compilation du registre de contrôle	

ANNOTATIONS:

_____

_____

_____

_____

_____

Cachet et signature de l'utilisateur *Cachet et signature de l'installateur*

Page blanche pour exigences de mise en page

www.omcn.it

19.10 - RAPPORT D'INSTALLATION ET ESSAI DE FONCTIONNEMENT

MODÈLE: Art. _____

MATRICULE: _____ **DATE D'INSTALLATION: _____**

1) Le présent rapport a pour but de permettre l'annotation des opérations effectuées pendant la mise en service de l'élévateur afin que l'essai de fonctionnement et la réception soient positifs.
2) Le présent rapport doit être rempli exclusivement par l'installateur, en trois copies, une pour le fabricant, une pour le revendeur et une pour l'utilisateur. Ce dernier appose sa signature conjointement à l'installateur en tant qu'acceptation de l'élévateur.
3) La date de la signature conjointe citée au point 2 précédent est la date à considérer pour l'entrée en vigueur du contrat de garantie de l'élévateur.
4) Avec le présent rapport, l'installateur garantit avoir exécuté correctement les opérations d'installation et essai reportées ci-après, en respectant intégralement les instructions contenues dans le manuel d'instruction, utilisation, entretien et pièces de rechange auquel le présent document est joint.

5.0	OPÉRATIONS DE VÉRIFICATION ET CONTRÔLE	EFFECTUÉ
5.1	Fonctionnalité interrupteur général	
5.2	Fonctionnalité bouton-poussoir montée	
5.3	Fonctionnalité bouton-poussoir descente	
5.4	Contrôle du déplacement correct des chariots en fonction des boutons-poussoirs d'actionnement	
5.5	Contrôle du fonctionnement correct des dispositifs de sécurité	
5.6	Fonctionnement correct de la fin de course de montée	
5.7	Fonctionnement correct de la fin de course de descente	
5.8	Contrôle du dispositif mécanique de signalisation de l'usure de l'écrou porteur	
5.9	Contrôle insertion et tenue correctes des pivots de blocage bras	
5.10	Assurez-vous que les vis du blocage de bras soient serrées à fond	
5.11	Coulissement correct des bras télescopiques	
5.12	Contrôle du serrage des vis de la extraction du bras	
5.13	Contrôle de la tenue du dispositif d'arret du tampon	
5.14	Contrôle fonctionnement correct dispositif d'alignement automatique	
5.15	Contrôle fonctionnement correct de capteur compte-tours	
5.16	Serrage correct des chevilles de fixage des colonnes sur le sol et appui uniforme	
5.17	Contrôle de la présence de graisse lubrifiante sur les vis portantes et sur les guides de coulissement des rouleaux	
5.18	Contrôle montage correct des protège-pieds	
5.19	Contrôle correspondance données plaquette CE avec déclaration de conformité	
5.20	Contrôle de la position des plaquettes adhésives	
5.21	Remise de la notice avec la machine et compilation du registre de contrôle	

ANNOTATIONS:

_____

_____

_____

_____

_____

_____ _____

Cachet et signature de l'utilisateur *Cachet et signature de l'installateur*

24020 VILLA DI SERIO (BG) ITALIE
Via Divisione Tridentina, 23
Tél: 035/423.44.11 r.a.
- Fax B. commercial Italie: 035/423.44.41 - 035/423.44.42
- Fax Export: +39/035/423.44.49

OMCN/INTERNET:
http:// www.omcn.com
http:// www.omcn.it
Courriel: info@omcn.com
Courriel: info@omcn.it

www.omcn.it

Cachet du revendeur: