MW TOOLS

HANDLEIDING - MODE D'EMPLOI - MANUAL

WP1000 (724562265)
WP1800P (724562266)
WP4800 (724562267)

Waterpomp
Pompe à eau
Water pump

Copyrighted document All rights reserved by FBC

NL P.02 Gelieve te lezen en voor later gebruik bewaren
FR P.17 Veuillez lire et conserver pour consultation ultérieure
EN P.32 Please read and keep for future reference

VYNCKIER.BIZ
THE PROFESSIONAL
THE WORKPLACE

Inhoud

1 Veiligheid 3
1.1 Veiligheidberichten 3
1.2 Veiligheidsvoorschriften 3
2 Technische specificaties 4
3 Identificatie van de componenten 4
4 Voorbereiding 5
4.1 Zuigslang 5
4.2 Opvoerslang 5
4.3 Motorolie 5
4.4 Benzine 6
4.5 Luchtfilter 7
4.6 De pomp voorvullen 8
6 Bediening 9
8.1 De olie verversen 11
8.2 Het luchtfilter onderhouden 12
8.3 De bougie onderhouden 13
9 Transport en opslag 14
10 Storingen oplossen 15
10.1 Als de motor niet start 15
10.2 Als de pomp het water niet pompt 16
11 EG conformiteitsverklaring 47

Copyrighted document All rights reserved by FBC

1 Veiligheid

1.1 Veiligheidberichten

Uw veiligheid en die van anderen is erg belangrijk. In deze handleiding en op de waterpomp staan belangrijke veiligheidsvoorschriften. Lees deze berichten zorgvuldig.
Een veiligheidsbericht waarschuwt u voor potentiële gevaren die u of anderen zouden kunnen verwonden. Elke veiligheidsboodschap wordt voorafgegaan door een van de volgende drie woorden: GEVAAR, WAARSCHUWING of AANDACHT. Deze woorden betekenen:

GEVAAR - Het niet opvolgen van deze instructies kan leiden tot ernstig letsel of de dood.

WAARSCHUWING - Het niet opvolgen van deze instructies kan leiden tot ernstig letsel of de dood.

AANDACHT - Het niet opvolgen van deze instructies kan leiden tot letsel.

Elk bericht vermeldt het risico, wat er kan gebeuren, en wat u kunt doen om dat risico te vermijden of te verminderen.

U zult ook belangrijke berichten zien die worden voorafgegaan door het woord OPMERKING. Dit woord betekent:

OPMERKING - Het niet opvolgen van deze instructies kan leiden tot schade aan uw waterpomp en andere eigendommen.

Het doel van deze berichten is schade aan uw pompen, andere eigendommen en het milieu te helpen voorkomen.

1.2 Veiligheidsvoorschriften

- Pomp uit veiligheidsoverwegingen nooit ontvlambare of corrosieve vloeistoffen op, zoals benzine of zuur. Om corrosie van de pomp te voorkomen, mag u ook nooit zeewater, modderig water, chemische oplossingen of bijtende vloeistoffen zoals afgewerkte olie, wijn of melk verpompen.
- Bedien de pomp op een vlakke ondergrond. Als de motor wordt gekanteld, kan er brandstof worden gemorst.
- Om brandgevaar te voorkomen en voor voldoende ventilatie te zorgen, moet de pomp tijdens het gebruik ten minste 1 meter verwijderd blijven van muren en andere apparatuur in gebouwen. Plaats geen ontvlambare voorwerpen in de buurt van de pomp.
- Laat de pomp niet door kinderen bedienen. Houd kinderen en huisdieren uit de buurt van het werkgebied.
- Weet hoe u de pomp snel kunt stoppen en begrijp de werking van alle bedieningsorganen. Laat nooit iemand de pomp bedienen zonder de juiste instructies.
- Benzine is uiterst ontvlambaar en onder bepaalde omstandigheden explosief.
- - Tank in een goed geventileerde ruimte met de motor uit. Rook niet en laat geen vlammen of vonken toe in de ruimte waar de motor wordt bijgetankt of waar benzine wordt opgeslagen.
- - Vul de brandstoftank niet te vol (er mag geen brandstof in de hals van de vulpijp zitten). Controleer na het tanken of de tankdop goed en stevig gesloten is.
- Zorg ervoor dat u geen brandstof morst wanneer u tankt. Gemorste brandstof of brandstofdampen kunnen ontbranden. Als er brandstof is gemorst, zorg dan dat het gebied droog is voordat u de motor start.
- Laat de motor nooit draaien in een gesloten of afgesloten ruimte. Uitlaatgassen bevatten giftige koolmonoxide, blootstelling kan bewustzijnsverlies veroorzaken en kan de dood tot gevolg hebben.
- De uitlaatdemper wordt zeer heet tijdens het gebruik en blijft nog enige tijd heet nadat de motor is afgezet. Raak de uitlaatdemper niet aan wanneer hij heet is. Laat de motor afkoelen voordat u de pomp binnenshuis opbergt.
- Voor deze pomp is een optionele vonkenvanger verkrijgbaar. Het is in sommige gebieden verboden een motor zonder vonkenvanger te gebruiken. Controleer de plaatselijke wetten en voorschriften voordat u de pomp gebruikt.
- Uitlaatgassen bevatten het giftige koolmonoxide. Vermijd het inademen van uitlaatgassen. Gebruik de pomp nooit in een gesloten garage of een afgesloten ruimte.

Copyright Document All rights reserved by FBC

2 Technische specificaties

Model	WP1000	WP1800P	WP4800
Motorvermogen	2 pk	7 pk	7 pk
Cilinderinhoud	79 cc	212 cc	212 cc
Benzinetank	1,4 l	3,6 l	3,6 l
Olietank	0,4 l	0,6 l	0,6 l
Autonomie	1,5 u	2,4 u	2,5 u
Aansluiting	1,5”	2 “	3 “
Debiet	10 m³/u	18 m³/u	48 m³/u
Opvoerhoogte	16 m	75 m	30 m
Zuighoogte	6 m	7 m	7 m

3 Identificatie van de componenten

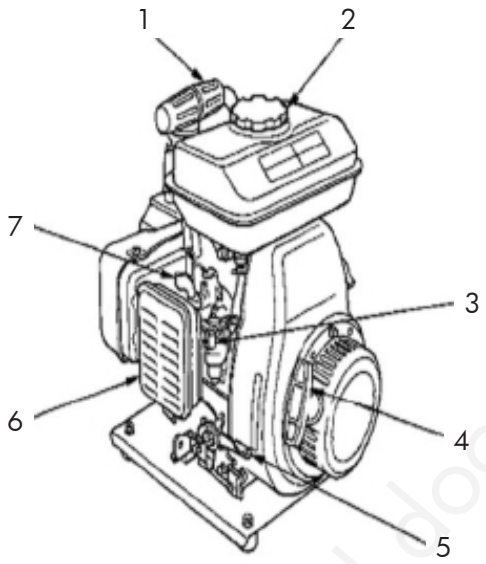

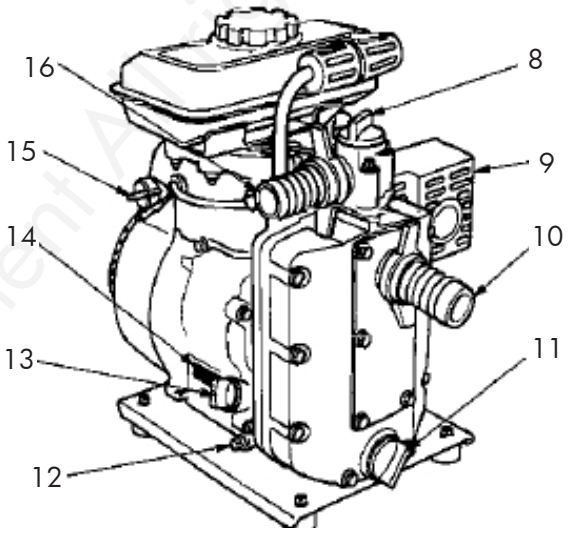

1. Draaggreep
2. Benzine vuldop
3. Brandstofklep
4. Startgreep
5. Gashendel
6. Luchtfilter
7. Choke hendel
8. Vuldop voor priming
9. Uitlaatdemper
10. Zuigaansluiting
11. Aftapdop van de pomp
12. Olieaftapdop
13. Olievuldop/-peilstok
14. Serienummer van de motor
15. Motorschakelaar
16. Aansluiting opvoerslang

Copyrighted document. All rights reserved by FBC

4 Voorbereiding

4.1 Zuigslang

Gebruik een in de handel verkrijgbare slang, slangkoppeling en slangklemmen. De zuigslang moet versterkt zijn, zonder buigbare wanden, of gevlochten met draad om doorhangen te voorkomen. De lengte van de aanzuigslang mag niet langer zijn dan nodig, aangezien de pomp beter presteert wanneer hij niet ver boven het waterniveau uitsteekt. De zelfaanzuigtijd is ook evenredig met de lengte van de aanzuigslang. Het gebruik van een langere zuigslang zal de zelfaanzuigende tijd verlengen.
De zeef wordt met de pomp meegeleverd en moet met een slangklem aan het uiteinde van de aanzuigleiding worden bevestigd, zoals afgebeeld.

OPMERKING
Installeer altijd de zeef aan het uiteinde van de aanzuigleiding voordat u gaat pompen. De zeef voorkomt dat er vuil in de pomp komt, wat verstopping of beschadiging van de pomp kan veroorzaken.

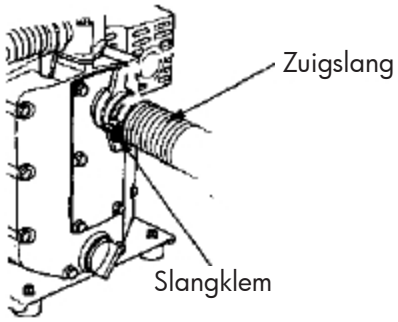

4.2 Opvoerslang

Gebruik een in de handel verkrijgbare slang, slangkoppeling en slangklemmen. Een korte slang met een grote diameter is het meest efficiënt. Een lange slang of een slang met een kleine diameter verhoogt de vloeistofwrijving en vermindert het debiet van de pomp.
Draai de slangklem stevig aan om te voorkomen dat de slang onder hoge druk losschiet.

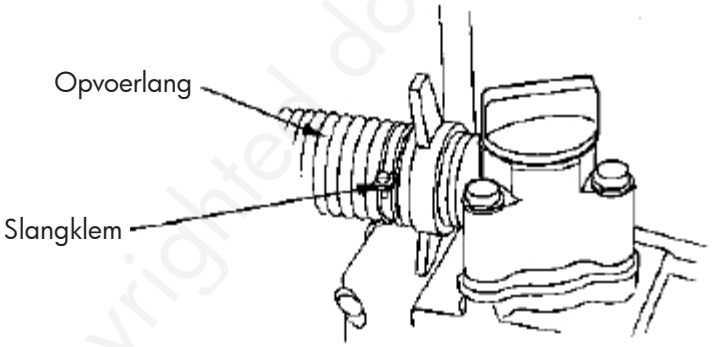

4.3 Motorolie

OPMERKING
- Motorolie is een belangrijke factor die de prestaties en de levensduur van de motor beïnvloedt. Niet-detergent oliën en 2-takt oliën worden niet aanbevolen omdat zij onvoldoende smeereigenschappen hebben.
- Controleer het oliepeil met de pomp op een vlakke ondergrond en de motor uitgeschakeld.
- Gebruik een hoogwaardige, zeer detergente 4-takt of gelijkwaardige motorolie die gecertificeerd is om te voldoen aan de eisen van de Amerikaanse autofabrikanten voor SG, SF service classificatie of deze overtreft. SG, SF nominale motoroliën zijn met deze aanduiding op de verpakking aangegeven.

Copyrighted document - all rights reserved by FBC

- SAE 10W/30 viscositeit wordt aanbevolen voor algemeen gebruik bij alle temperaturen. De andere in de tabel vermelde viscositeiten kunnen worden gebruikt wanneer de gemiddelde temperatuur in uw gebied binnen het aangegeven bereik ligt.

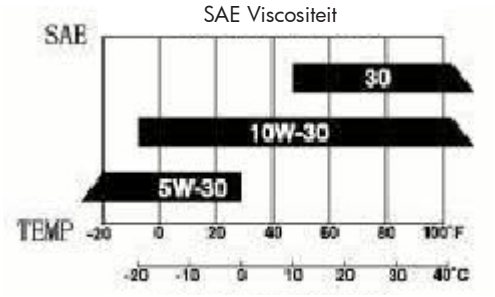

1. Verwijder de olievuldop/peilstok en veeg deze schoon,
2. Plaats de vuldop/peilstok in de olievulopening, maar schroef hem er niet in,
3. Als het peil laag is, vult u de olie tot aan de bovenkant van de vulopening met de aanbevolen olie.

OPMERKING
Het laten draaien van de motor met onvoldoende olie kan ernstige schade veroorzaken.

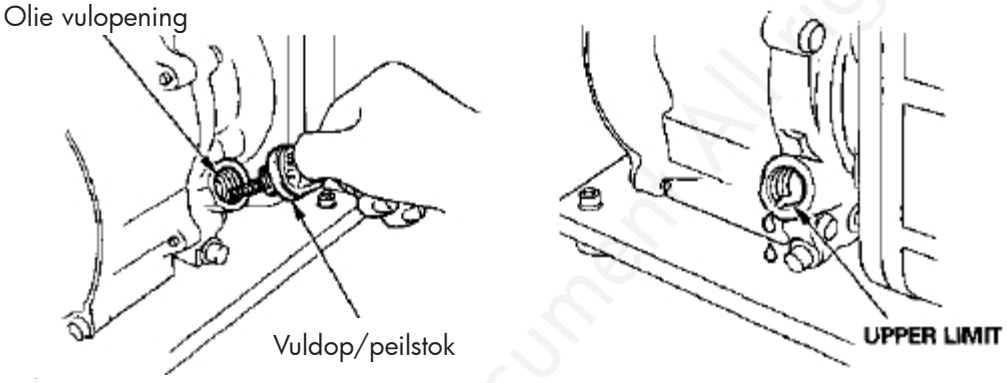

4.4 Benzine

1. Verwijder de vuldop en controleer het brandstofpeil.
2. Vul de brandstoftank bij als het peil te laag is. Overschrijd de rand van het brandstofzeefje niet.

WAARSCHUWING
- Benzine is uiterst ontvlambaar en onder bepaalde omstandigheden explosief.
- Tank in een goed geventileerde ruimte met de motor uit. Rook niet en laat geen vlammen of vonken toe in de ruimte waar de motor wordt bijgetankt of waar benzine wordt bewaard.
- Tank niet te vol. Gemorste brandstof of brandstofdampen kunnen ontbranden. Als er brandstof is gemorst, zorg dan dat het gebied droog is voordat u de motor start.
- Vermijd herhaald of langdurig huidcontact of inademen van brandstofdampen.
- Bewaar buiten bereik van kinderen.

Copyrighted document. All rights reserved by FBC

Tankinhoud: 1,4 liter

Maximum benzinepeil

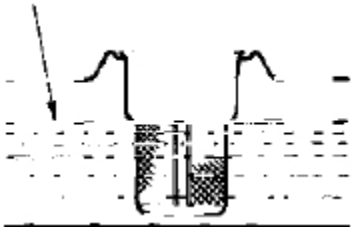

Gebruik loodvrije benzine met een pompoctaangetal van 86 of hoger.
Deze motor is ontworpen om te lopen op loodvrije benzine. Loodvrije benzine veroorzaakt minder motor- en bougieafzettingen en verlengt de levensduur van de uitlaat.

OPMERKING

- Brandstof kan verf en sommige soorten kunststoffen aantasten. Zorg ervoor dat u geen brandstof morst wanneer u uw tank vult. Schade veroorzaakt door gemorste brandstof wordt niet gedekt door de garantie.
- Gebruik nooit oudbakken of vervuilde benzine of olie/benzinemengsels. Voorkom dat er vuil of water in de brandstoftank komt.
- Af en toe kunt u een lichte vonkklop of pingelen (metaalachtig geluid) horen wanneer u onder zware belasting werkt. Dit is geen reden tot bezorgdheid.
- Als de vonkklop of pingelen optreedt bij een constant motortoerental, onder normale belasting, moet u overschakelen op een ander merk benzine. Neem contact op met een erkende waterpompdealer als de vonkklop of pingelen blijft aanhouden.
- Het laten lopen van de motor met aanhoudende vonkklop of pingelen kan motorschade veroorzaken.
- Het laten draaien van de motor met aanhoudende vonkklop of pingelen is verkeerd gebruik, en de beperkte garantie van de verdeler dekt geen onderdelen die door verkeerd gebruik zijn beschadigd.

4.5 Luchtfilter

Draai de vleugelmoer los en verwijder het luchtfilterdeksel.
Controleer het luchtfilterelement om er zeker van te zijn dat het schoon is en in goede staat verkeert. Reinig of vervang het element indien nodig.

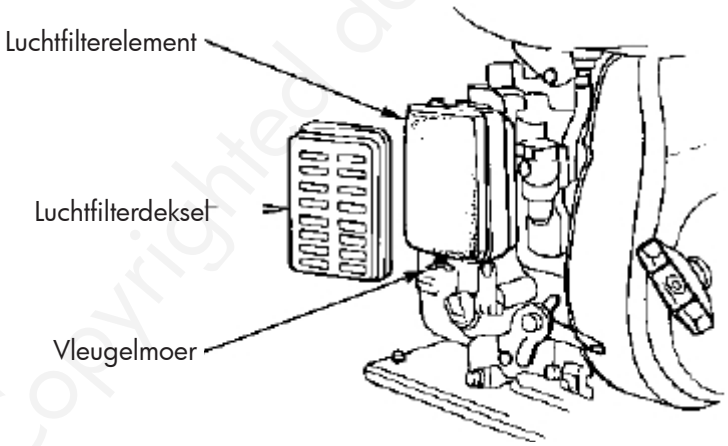

OPMERKING
Laat de motor nooit draaien zonder luchtfilter. Snelle motorslijtage is het gevolg van verontreinigingen, zoals stof en vuil, die in de motor worden gezogen.

Copyrighted document - All rights reserved by FBC

4.6 De pomp voorvullen

De pompkamer moet volledig gevuld zijn alvorens de pomp in werking te stellen.

OPMERKING
Laat de pomp niet werken zonder aanzuigwater, anders raakt de pomp oververhit. Droogdraaien van de pomp zal de pompafdichting vernielen. Als de eenheid drooggelopen is, moet u de motor onmiddellijk stoppen en de pomp laten afkoelen voordat u aanzuigwater toevoegt.

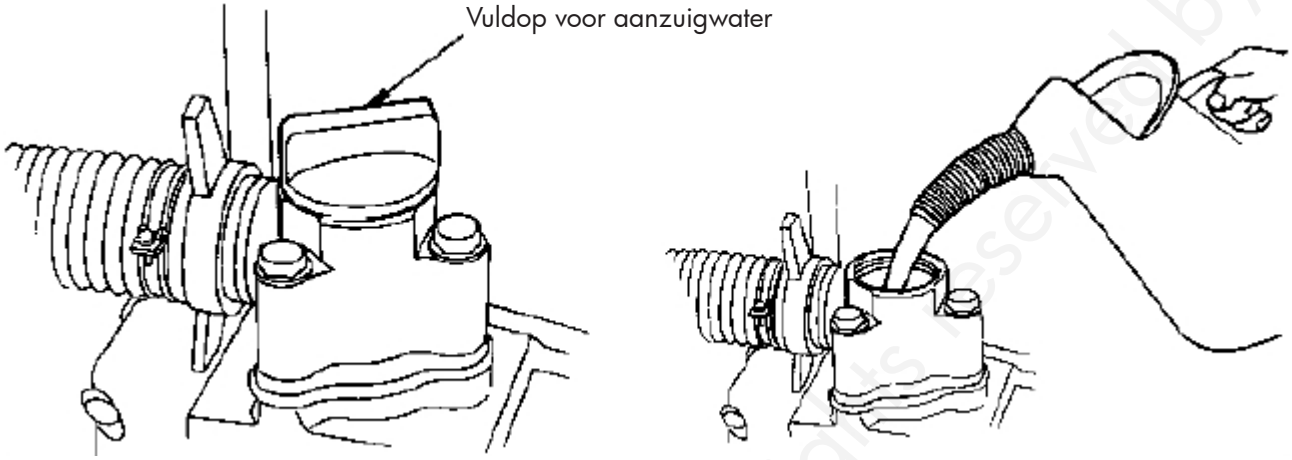

5 De motor starten

1. Open de brandstofklep.
2. Sluit de chokehendel.
3. Gebruik de choke niet als de motor warm is of als de omgevingstemperatuur hoog is.
4. Zet de motorschakelaar op de positie ON.

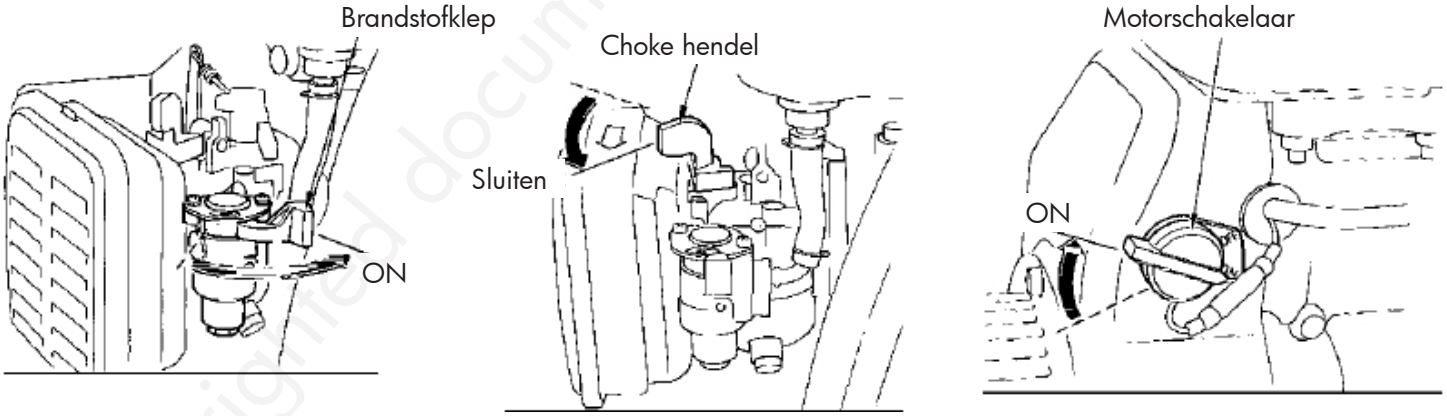

5. Zet de gashendel iets lager, net voorbij de stationaire stand.
6. Trek aan de starthendel tot u weerstand voelt en trek dan krachtig.

Copyrighted document. All rights reserved by IBC

OPMERKING
Laat de startgreep niet terugslaan tegen de motor. Breng hem langzaam terug om schade aan de starter te voorkomen.

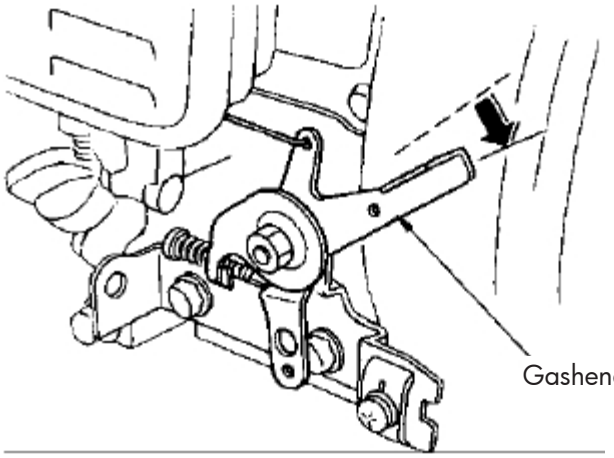

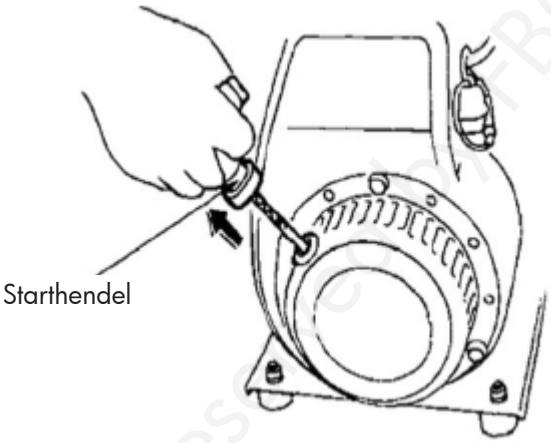

6 Bediening

1. Naarmate de motor opwarmt, opent u geleidelijk de choke.
2. Zet de gashendel op de gewenste snelheid.

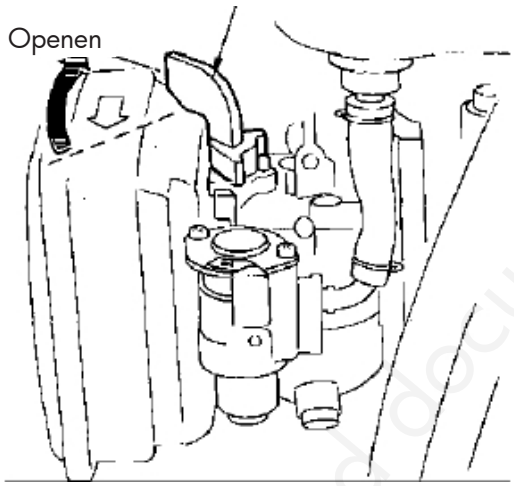

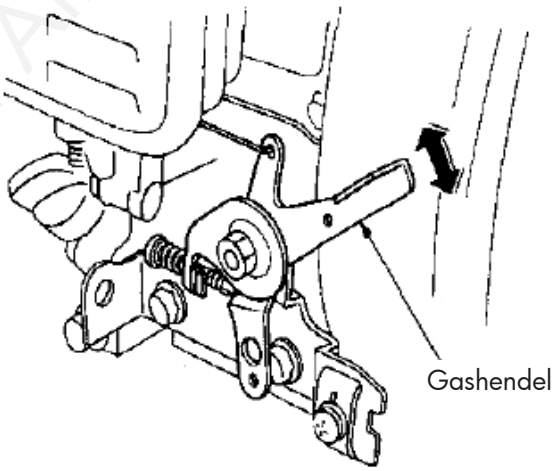

Copyrighted document. All rights reserved by FBC

7 De motor stilzetten

In noodgeval:

Om de motor in een noodgeval te stoppen, zet u de motorschakelaar op UIT.

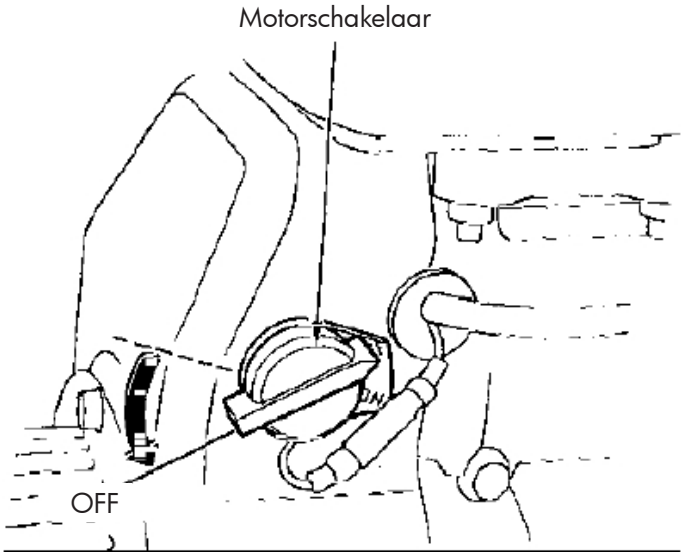

Voor normaal uitschakelen:

1. Zet de gashendel helemaal omhoog.
2. Zet de motorschakelaar op OFF.
3. Sluit de brandstofklep.

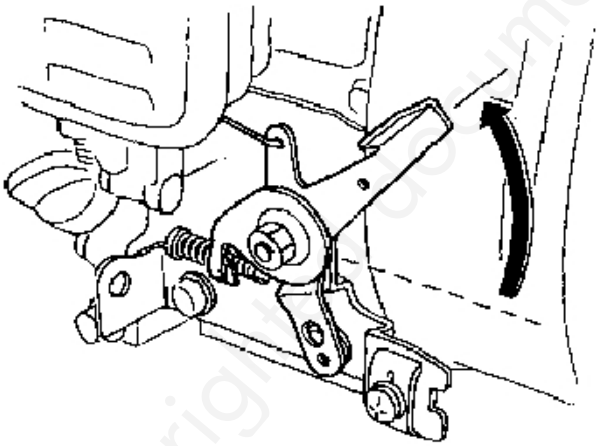

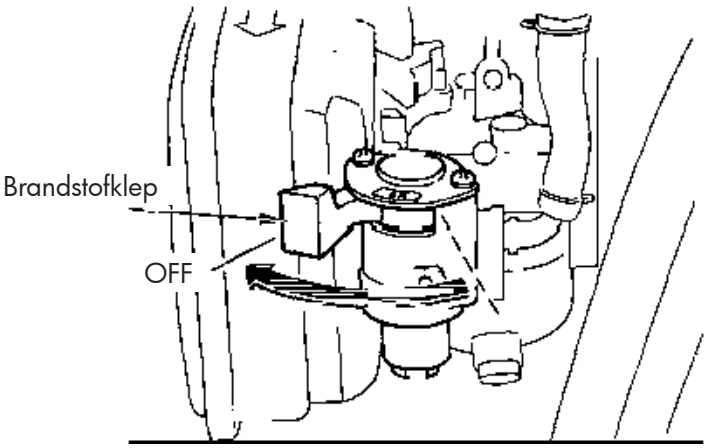

Copyright © Document All rights reserved by FBC

8 Onderhoud

Het doel van het onderhoudsschema is de pomp in de best mogelijke staat te houden.
Voer de inspecties uit volgens onderstaand onderhoudsschema.

WAARSCHUWING
Stop de motor voordat u onderhoud uitvoert. Als de motor moet worden gebruikt, zorg er dan voor dat de ruimte goed geventileerd is. De uitlaat bevat koolmonoxide, een giftig gas. Blootstelling kan bewustzijnsverlies veroorzaken en tot de dood leiden.

OPMERKING
Gebruik voor onderhoud of reparatie uitsluitend originele onderdelen of gelijkwaardige onderdelen. Vervangingsonderdelen die niet van gelijkwaardige kwaliteit zijn, kunnen de pomp beschadigen.

OPMERKING
Bij gebruik in stoffige gebieden moet vaker onderhoud worden gepleegd.
Deze onderdelen moeten worden onderhouden door een erkende waterpompdealer, tenzij de eigenaar over het juiste gereedschap beschikt en mechanisch onderlegd is.

Onderhoudsschema

Regelmatig onderhoud Onderdelen	Intervallen	Elke dag	Eerste maand of 20 uren	Elke 3 maanden of 50 uur	Elke 6 maand of 100 uur	Elk jaar of elke 300 uur
Motorolie	Controleren	X				
	Vervangen		X		X	
Luchtfilterelement	Controleren	X				
	Vervangen			X (1)		
Onderhoud van de bougie					X	
De stoterspeling afstellen						X (2)
De verbrandingskamer reinigen						X (2)
De brandstoftank reinigen						X (2)
Brandstofslang		Om de 2 jaar (Vervang hem indien nodig)				
De waaier controleren						X (2)
Het deksel van de behuizing inspecteren						X (2)
De inlaatklep inspecteren						X (2)

8.1 De olie verversen

Tap de olie af als de motor nog warm is, zodat deze snel en volledig wordt afgetapt.

1. Verwijder de olievuldop/peilstok en de aftapplug om de olie af te tappen.
2. Plaats de aftapplug terug en draai hem goed vast.
3. Vul met de aanbevolen olie tot het aangegeven peil.

Copyrighted document All rights reserved by FBC

Olietankinhoud: 0,4 liter

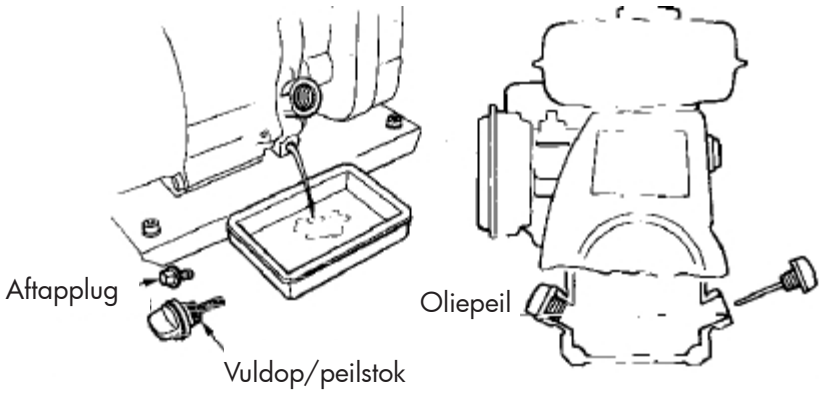

Voer gebruikte motorolie op een milieuveilige manier af.
Wij raden u aan om het in een verzegelde container naar uw plaatselijke recyclingcentrum of tankstation te brengen voor inzameling. Gooi het niet met huisafval en gooi het niet op de grond.

8.2 Het luchtfilter onderhouden

Een vervuild luchtfilter beperkt de luchtstroom naar de carburateur. Om een slechte werking van de carburateur te voorkomen, moet u het luchtfilter regelmatig onderhouden. Doe dit vaker als u de pomp in extreem stoffige ruimten gebruikt.

WAARSCHUWING
Gebruik nooit benzine of oplosmiddelen met een laag vlampunt om het luchtfilterelement te reinigen. Dit kan brand of een explosie veroorzaken.

OPMERKING
Laat de motor nooit draaien zonder luchtfilter. Snelle motorslijtage is het gevolg van verontreinigingen, zoals stof en vuil, die in de motor worden gezogen.

1. Schroef de vleugelmoer los, verwijder het luchtfilterdeksel en verwijder het schuimelement.
2. Was het element in een oplossing van huishoudelijk afwasmiddel en heet water en spoel het daarna grondig af, of was het in een niet-ontvlambaar oplosmiddel of een oplosmiddel met een hoog vlampunt. Laat het element volledig drogen.
3. Dompel het element in schone motorolie en knijp de overtollige olie eruit. De motor zal roken bij de eerste start als er te veel olie in het element zit.
4. Plaats het luchtfilterelement en het deksel terug.

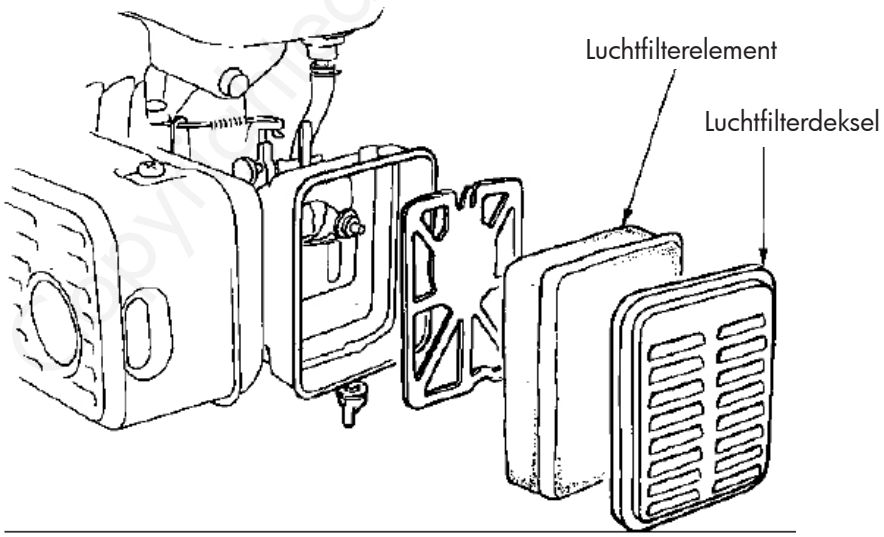

Copyrighted document All rights reserved by FBC

8.3 De bougie onderhouden

Aanbevolen bougie: F7TC

De bougie moet goed zijn afgesteld en vrij zijn van afzettingen om een goede werking van de motor te garanderen.

1. Verwijder de bougie.

WAARSCHUWING
De uitlaatdemper wordt zeer heet tijdens het gebruik en blijft nog enige tijd heet nadat de motor is afgezet. Raak de uitlaatdemper niet aan wanneer hij heet is.

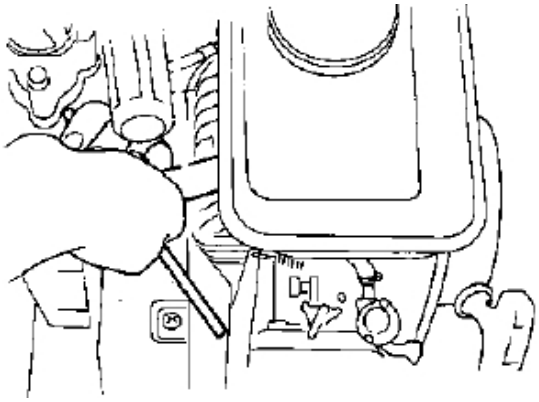

2. Controleer de bougie visueel. Gooi hem weg als de isolator gebarsten of gebroken is. Reinig de bougie met een draadborstel als deze opnieuw moet worden gebruikt.
3. Meet de elektrodenafstand met een voelermaat. Corrigeer indien nodig door de zij-elektrode te buigen.
4. De opening moet 0,70-0,80 mm (0,028-0,031 in) zijn.
5. Controleer of de bougie ring in goede staat is en steek de bougie er met de hand in om vervorming van de schroefdraad te voorkomen.

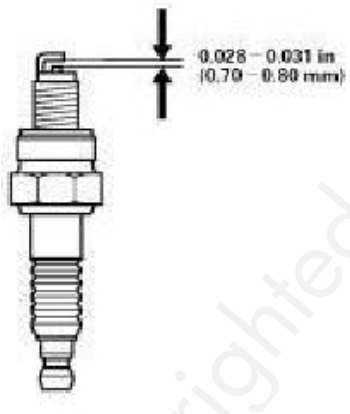

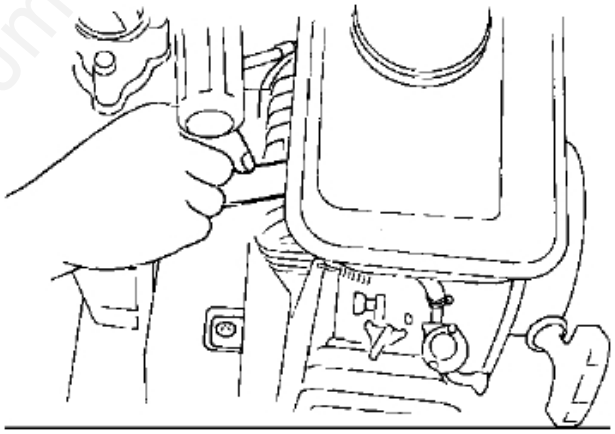

6. Na het installeren van de bougie, draai vast met een bougiesleutel om de sluitring samen te drukken.
   - Als u een nieuwe bougie monteert, draai deze dan een halve slag vast nadat u de bougie hebt geplaatst om de sluitring samen te drukken.
   - Als u een gebruikte bougie terugplaatst, draai deze dan 1/8 tot 1/2 slag vast nadat u de bougie hebt geplaatst om de sluitring samen te drukken.

OPMERKING
- De bougie moet goed vastzitten. Een losse bougie kan zeer heet worden en de motor beschadigen.
- Gebruik alleen de aanbevolen bougie of een gelijkwaardige bougie. Een bougie met het verkeerde temperatuurbereik kan de motor beschadigen.

Copyrighted document. All rights reserved by FBC

9 Transport en opslag

Wanneer u de waterpomp vervoert, zet u de motorschakelaar en de brandstofklep op UIT. Houd de waterpomp horizontaal om morsen van brandstof te voorkomen. Brandstofdampen of gemorste brandstof kunnen ontbranden.

WAARSCHUWING
Contact met een hete motor of uitlaatsysteem kan ernstige brandwonden of brand veroorzaken. Laat de motor afkoelen voordat u de waterpomp vervoert of opslaat.

Voordat u de pomp voor langere tijd opslaat:
1. Zorg ervoor dat de opslagruimte vrij is van overmatig vocht en stof.
2. Maak de binnenkant van de pomp schoon.
   Als de pomp is gebruikt in modderig of zanderig water, of in water met veel vuil, zal er bezinksel in de pomp terechtkomen. Pomp schoon water in de pomp voordat u hem uitschakelt, anders kan de waaier beschadigd raken bij het opnieuw opstarten. Verwijder na het spoelen de aftapplug uit de pomp en laat zoveel mogelijk water uit het pomphuis weglopen. Nadat de pomp droog is, spuit u roestwerend middel in het pomphuis via de inlaatopening, de uitlaatopening en de aftapopening en plaatst u de aftapplug.

Aftapplug van de pomp

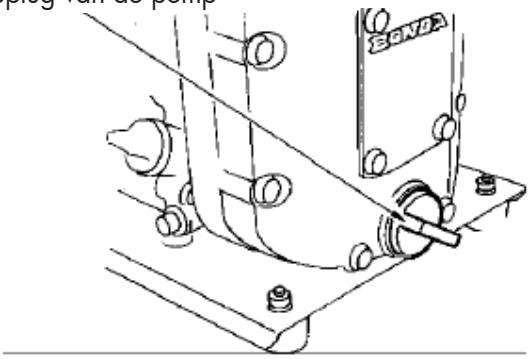

3. Onderhoud het brandstofsysteem aan de hand van onderstaande tabel:

WAARSCHUWING
Benzine is uiterst ontvlambaar en is onder bepaalde omstandigheden explosief. Voer deze taak uit in een goed geventileerde ruimte met stilstaande motor. Rook niet en laat geen vlammen of vonken in de buurt tijdens deze procedure.

a. Verwijder de aftapplug van de carburateur met de brandstofklep dicht.
b. Tap de brandstof uit de carburateur af in een geschikte bak.
c. Als de tank moet worden leeggepompt, opent u de brandstofklep en tapt u de brandstof uit de tank in een geschikte bak.
d. Plaats de aftapplug terug en sluit de brandstofklep.

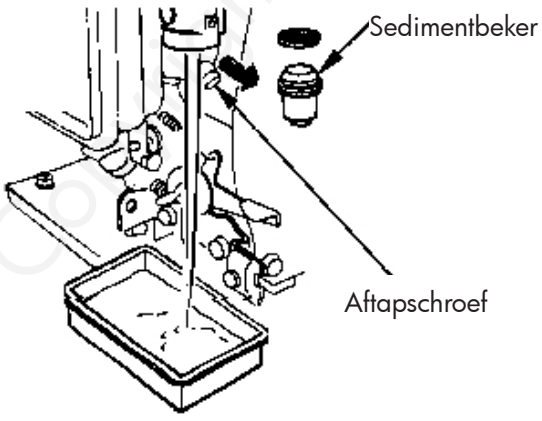

Copyrighted document All rights reserved by FBC

Opslagtijd	Aanbevolen onderhoudsprocedure om moeilijk starten te voorkomen
Minder dan 1 maand	Geen specifieke voorbereiding.
1 tot 2 maanden	Vul de tank met verse benzine en voeg benzineconditioner toe.
2 maanden tot 1 jaar	Vul de tank met verse benzine en voeg benzineconditioner toe. Leeg de vlotterkamer van de carburateur.
1 jaar of langer	Vul de tank met verse benzine en voeg benzineconditioner toe. Leeg de vlotterkamer van de carburateur. Wanneer u de machine weer in gebruik wilt nemen, giet u de opgeslagen brandstof af in een geschikte bak en tankt u verse brandstof voordat u start.
Gebruik benzineconditioners die zijn samengesteld om de houdbaarheid te verlengen. Neem contact op met uw erkende waterpompdealer voor aanbevelingen voor benzineconditioners.	

4. Verwijder de bougie en giet ongeveer een eetlepel schone motorolie in de cilinder. Laat de motor enkele omwentelingen draaien om de olie te verdelen en vervang dan de bougie.
5. Trek langzaam aan de starthendel tot u weerstand voelt. Op dit punt gaat de zuiger omhoog in zijn compressieslag en worden de inlaat- en uitlaatkleppen gesloten.
   Als u de motor in deze positie bewaart, beschermt u hem tegen inwendige corrosie.
6. Ververs de motorolie
7. Controleer het luchtfilter en reinig het indien nodig.
8. Dek de waterpomp af om hem tegen stof te beschermen.

10 Storingen oplossen

10.1 Als de motor niet start

1. Is de motor aan?
2. Zit er benzine in de tank?
3. Is de brandstofklep open?
4. Stroomt de brandstof in de carburateur?
   Om dit te controleren, verwijdert u de aftapschroef uit de vlotterkamer en opent u de brandstofklep. De brandstof moet vrij stromen.

WAARSCHUWING
Als er brandstof is gemorst, zorg dan dat het gebied droog is voordat u de bougie test of de motor start. Gemorste brandstof of brandstofdampen kunnen ontbranden.

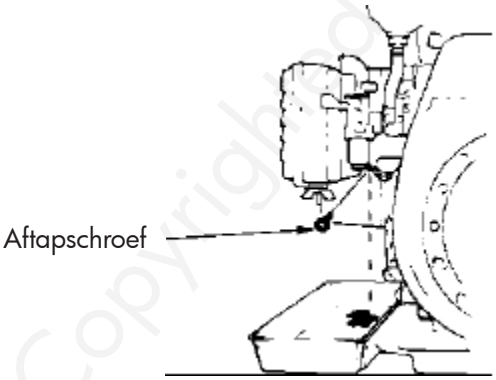

Copyrighted document All rights reserved by FBC

5. Is er een vonk bij de bougie?
   a. Verwijder de bougiedop. Maak het vuil rond de bougiebasis schoon en verwijder vervolgens de bougie.
   b. Monteer de bougie in de bougiedop.
   c. Start de motor.
   d. Met de zij-elektrode aan de motor geaard, trek aan de starter om te zien of er vonken door het gat vliegen.
   e. Als er geen vonk is, vervang dan de bougie. Als alles goed is, installeert u de bougie en probeert u de motor te starten.

6. Als de motor nog steeds niet start, breng de pomp dan naar een erkende waterpompdealer.

10.2 Als de pomp het water niet pompt

1. Is de pomp aangezogen?
2. Is de zeef verstopt?
3. Zitten de slangklemmen vast?
4. Is de zuigslang beschadigd?
5. Is de sluitring op de aansluiting van de zuigslang geïnstalleerd?
6. Is de aanzuighoogte te hoog?
7. Als de pomp nog steeds geen water pompt, breng hem dan naar een erkende waterpompdealer.

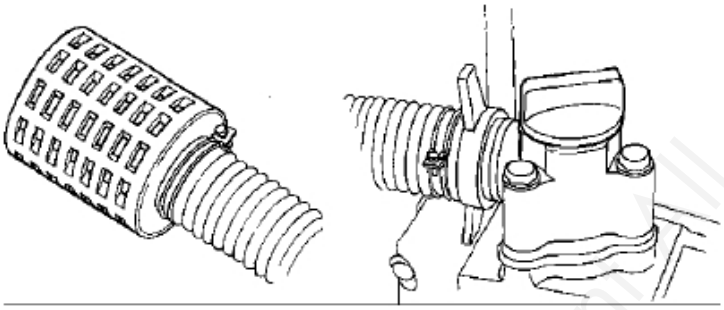

Copyrighted document. All rights reserved by MBC

Table des matières

1 Sécurité 18
1.1 Messages de sécurité 18
1.2 Consignes de sécurité 18
2 Spécifications techniques 19
3 Identification des composants 19
4 Préparation 20
4.1 Tuyau d'aspiration 20
4.2 Tuyau de refoulement 20
4.3 Huile de moteur 20
4.4 Essence 21
4.5 Filtre à air 22
4.6 Amorçage de la pompe 23
5 Démarrage du moteur 23
6 Utilisation 24
7 Arrêt du moteur 25
8 Entretien 26
8.1 Vidange d'huile 26
8.2 Entretien du filtre à air 27
8.3 Entretien de la bougie 28
9 Transport et stockage 29
10 Résolution des pannes 30
10.1 Si le moteur ne démarre pas 30
10.2 Si la pompe ne pompe pas l'eau 31
11 Déclaration de conformité CE 47

Copyrighted document. All rights reserved by FBC

1 Sécurité

1.1 Messages de sécurité

Votre sécurité et celle des autres sont très importantes. Nous avons fourni des messages de sécurité importants dans ce manuel et sur la pompe à eau. Lisez attentivement ces messages.
Un message de sécurité vous avertit de dangers potentiels qui pourraient vous blesser ou blesser d'autres personnes. Chaque message de sécurité est précédé de l'un des trois mots suivants : DANGER, AVERTISSEMENT ou ATTENTION. Ces mots signifient :

DANGER - Vous subirez des blessures graves voire mortelles si vous ne respectez pas ces instructions.

AVERTISSEMENT - Vous pourriez subir des blessures graves voire mortelles si vous ne respectez pas ces instructions.

ATTENTION - Vous pourriez subir des blessures si vous ne respectez pas ces instructions.

Chaque message précise le risque, ce qui peut arriver, et ce que vous pouvez faire pour éviter ou réduire ce risque.

Vous rencontrerez également des messages importants précédés du mot REMARQUE. Ce mot signifie :

REMARQUE - Votre pompe à eau et d'autres biens risquent d'être endommagés si vous ne respectez pas ces instructions.

Le but de ces messages est d'aider à prévenir les dommages à votre pompes, aux autres biens et à l'environnement.

1.2 Consignes de sécurité

- Par sécurité, ne pompez jamais de liquides inflammables ou corrosifs tels que de l'essence ou de l'acide. De même, pour éviter la corrosion de la pompe, ne pompez jamais d'eau de mer, d'eau boueuse, de solutions chimiques ou de liquides caustiques tels que l'huile usagée, le vin ou le lait.
- Faites fonctionner la pompe sur une surface plane. Si le moteur est incliné, un déversement de carburant peut se produire.
- Pour prévenir les risques d'incendie et assurer une ventilation adéquate, gardez la pompe à au moins 1 mètre (3 pieds) des murs du bâtiment et des autres équipements pendant le fonctionnement. Ne placez pas d'objets inflammables à proximité de la pompe.
- Ne permettez pas aux enfants de faire fonctionner la pompe. Tenez les enfants et les animaux domestiques à l'écart de la zone de fonctionnement.
- Sachez comment arrêter rapidement la pompe et comprenez le fonctionnement de toutes les commandes. Ne permettez jamais à quiconque de faire fonctionner la pompe sans instructions appropriées.
- L'essence est extrêmement inflammable et est explosive dans certaines conditions.
  - Faites le plein dans un endroit bien ventilé, moteur arrêté. Ne fumez pas et ne laissez pas de flammes ou d'étincelles dans la zone où le moteur est ravitaillé ou dans celle où l'essence est stockée.
  - Ne remplissez pas trop le réservoir de carburant (il ne doit pas y avoir de carburant dans le goulot de remplissage). Après avoir fait le plein, assurez-vous que le bouchon du réservoir est correctement et solidement fermé.
- Veillez à ne pas renverser de carburant lorsque vous faites le plein. Le carburant ou les vapeurs de carburant renversé peuvent s'enflammer. Si du carburant est renversé, assurez-vous que la zone est sèche avant de démarrer le moteur.
- Ne faites jamais tourner le moteur dans un endroit clos ou confiné. Les gaz d'échappement contiennent du monoxyde de carbone toxique, l'exposition peut entraîner une perte de conscience et peut provoquer la mort.
- Le silencieux devient très chaud pendant le fonctionnement et reste chaud pendant un certain temps après l'arrêt du moteur. Veillez à ne pas toucher le silencieux lorsqu'il est chaud. Laissez le moteur refroidir avant de ranger la pompe à l'intérieur.
- Un pare-étincelles est disponible en option pour cette pompe. Il est illégal dans certaines régions d'utiliser un moteur sans pare-étincelles. Vérifiez les lois et règlements locaux avant d'utiliser la pompe.
- Les gaz d'échappement contiennent du monoxyde de carbone toxique. Évitez d'inhaler les gaz d'échappement. Ne jamais faire fonctionner la pompe dans un garage fermé ou un endroit confiné.

Copyright document. All rights reserved by FBC

2 Spécifications techniques

Modèle	WP1000	WP1800P	WP4800
Puissance du moteur	2 cv	7 cv	7 cv
Cylindrée	79 cc	212 cc	212 cc
Réservoir d'essence	1,4 l	3,6 l	3,6 l
Réservoir d'huile	0,4 l	0,6 l	0,6 l
Autonomie	1,5 h	2,4 h	2,5 h
Connexion	1,5"	2"	3"
Débit	10 m³/h	18 m³/h	48 m³/h
Hauteur de refoulement	16 m	75 m	30 m
Hauteur d'aspiration	6 m	7 m	7 m

3 Identification des composants

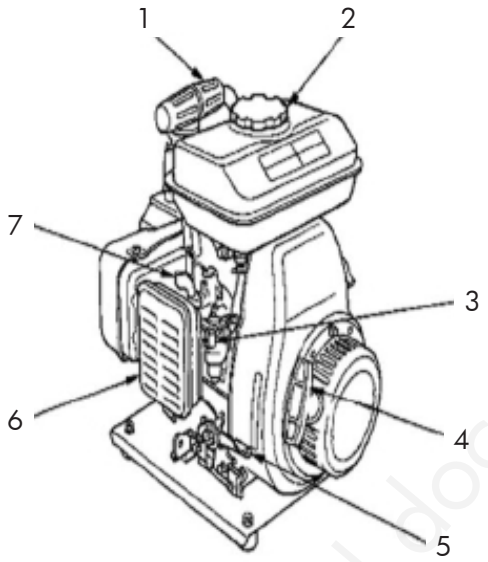

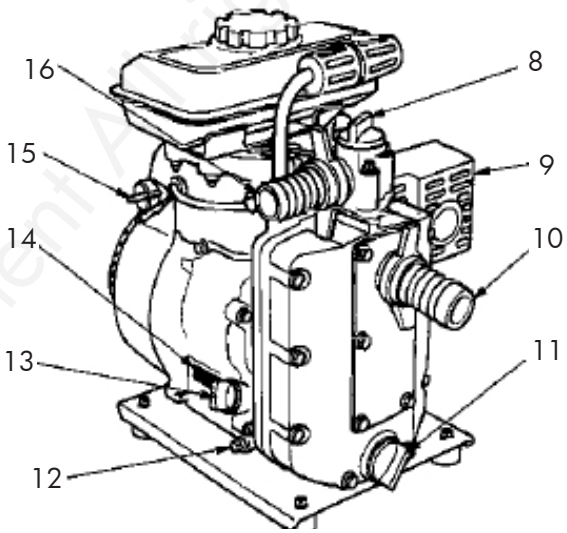

1. Poignée de transport
2. Bouchon de remplissage essence
3. Robinet de carburant
4. Poignée du démarreur
5. Manette des gaz
6. Filtre à air
7. Manette du starter
8. Bouchon de remplissage pour l'amorçage
9. Silencieux
10. Raccord d'aspiration
11. Bouchon de vidange de la pompe
12. Bouchon de vidange d'huile
13. Bouchon de remplissage/jauge d'huile
14. Numéro de série du moteur
15. Interrupteur du moteur
16. Raccord du tuyau de refoulement

Copyrighted document. All rights reserved by FBC

4 Préparation

4.1 Tuyau d'aspiration

Utilisez un tuyau, un raccord de tuyau et des colliers de serrage disponibles dans le commerce. Le tuyau d'aspiration doit être renforcé, sans paroi pliable, ou tressé en fil de fer pour éviter tout affaissement. La longueur du tuyau d'aspiration ne doit pas être plus longue que nécessaire, car les performances de la pompe sont meilleures lorsque la pompe n'est pas loin au-dessus du niveau de l'eau. Le temps d'auto-amorçage est également proportionnel à la longueur du tuyau d'aspiration. L'utilisation d'un tuyau d'aspiration plus long augmentera le temps d'auto-amorçage.
La crépine est fournie avec la pompe et doit être fixée à l'extrémité du tuyau d'aspiration avec un collier de serrage, comme illustré.

REMARQUE
Installez toujours la crépine à l'extrémité du tuyau d'aspiration avant de pomper. La crépine empêchera les débris de pénétrer dans la pompe, ce qui pourrait entraîner un engorgement ou endommager la pompe.

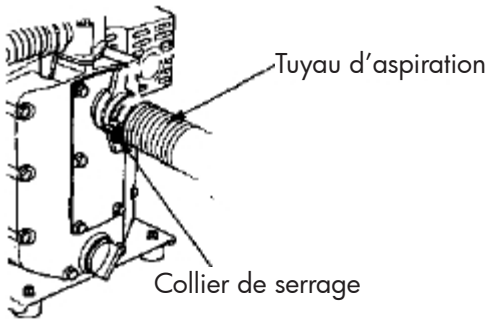

4.2 Tuyau de refoulement

Utilisez un tuyau, un raccord de tuyau et des colliers de serrage disponibles dans le commerce. Un tuyau court et de grand diamètre est le plus efficace. Un tuyau long ou de petit diamètre augmente la friction du fluide et réduit le débit de la pompe. Serrez fermement le collier de serrage du tuyau pour éviter que le tuyau ne se déconnecte sous haute pression.

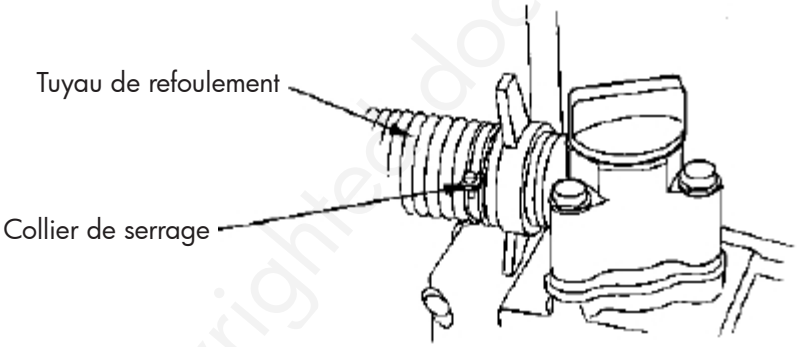

4.3 Huile de moteur

REMARQUE
- L'huile moteur est un facteur important qui affecte les performances et la durée de vie du moteur. Les huiles sans détergent et les huiles 2 temps ne sont pas recommandées car elles ont des caractéristiques de lubrification inadéquates.
- Vérifiez le niveau d'huile avec la pompe sur une surface plane et le moteur arrêté.
- Utilisez une huile à 4 temps ou une huile moteur équivalente de première qualité, à haut pouvoir détergent, certifiée conforme ou supérieure aux exigences des constructeurs automobiles américains pour la classification de service SG, SF. Les huiles moteur classées SG, SF portent cette désignation sur le récipient.

Copyrighted document - all rights reserved by MRC

- La viscosité SAE 10W/30 est recommandée pour une utilisation générale, quelle que soit la température. Les autres viscosités indiquées dans le tableau peuvent être utilisées lorsque la température moyenne de votre région se situe dans la plage indiquée.

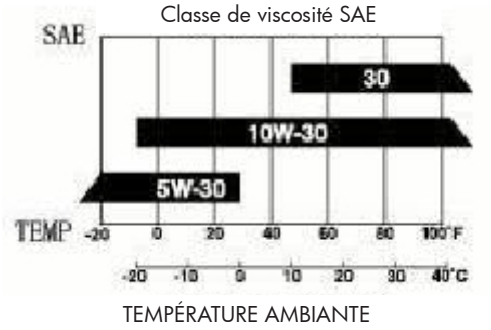

1. Retirez le bouchon de remplissage d'huile/la jauge et essuyez-le/la,
2. Insérez le bouchon de remplissage/la jauge dans le goulot de remplissage d'huile, mais ne le vissez pas,
3. Si le niveau est bas, remplissez jusqu'en haut du goulot de remplissage d'huile avec l'huile recommandée.

REMARQUE
Faire tourner le moteur avec une quantité insuffisante d'huile peut l'endommager sérieusement.

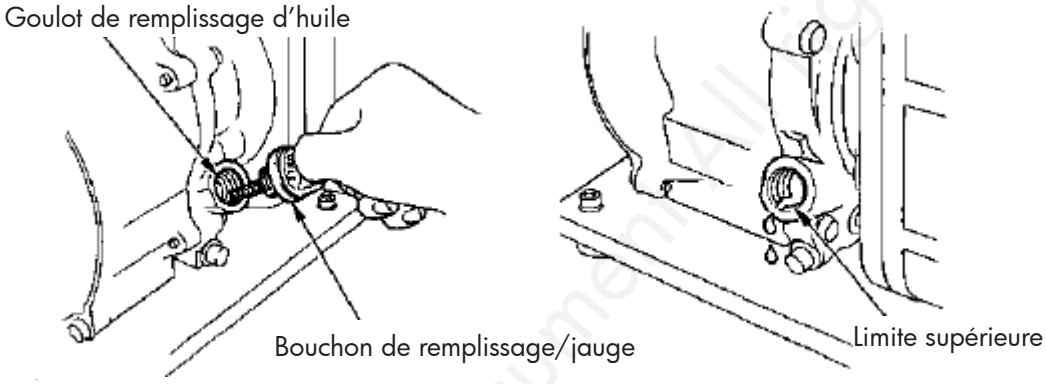

4.4 Essence

1. Retirez le bouchon de remplissage et vérifiez le niveau d'essence.
2. Remplissez le réservoir d'essence si le niveau est trop bas. Ne dépassez pas le bord de la crépine.

AVERTISSEMENT
- L'essence est extrêmement inflammable et est explosive dans certaines conditions.
- Faites le plein dans un endroit bien ventilé, moteur arrêté. Ne fumez pas et ne laissez pas de flammes ou d'étincelles dans la zone où le moteur est ravitaillé ou dans celle où l'essence est stockée.
- Ne remplissez pas trop de carburant pendant le ravitaillement. Le carburant ou les vapeurs de carburant renversé peuvent s'enflammer. Si du carburant est renversé, assurez-vous que la zone est sèche avant de démarrer le moteur.
- Évitez tout contact répété ou prolongé avec la peau ou de respirer les vapeurs de carburant.
- Tenir hors de portée des enfants.

Copyrighted document/All rights reserved by FBC

Capacité du réservoir : 1,4 litre

Niveau maximum d'essence

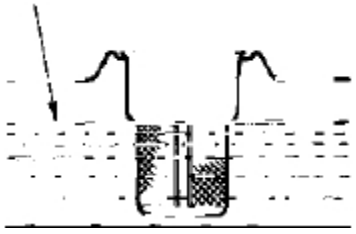

Utilisez de l'essence sans plomb avec un indice d'octane à la pompe de 86 ou plus.
Ce moteur est conçu pour fonctionner avec de l'essence sans plomb. L'essence sans plomb produit moins de dépôts dans le moteur et dans la bougie d'allumage et prolonge la durée de vie de l'échappement.

REMARQUE

- Le carburant peut endommager la peinture et certains types de plastique. Veillez à ne pas renverser de carburant lorsque vous remplissez votre réservoir. Les dommages causés par le déversement de carburant ne sont pas couverts par la garantie.
- N'utilisez jamais d'essence éventée ou contaminée, ni de mélange huile/essence. Évitez de mettre de la saleté ou de l'eau dans le réservoir de carburant.
- De temps en temps, vous pouvez entendre un léger «cliquetis d'étincelle» ou un «pinging» (bruit métallique) lorsque vous travaillez sous de lourdes charges. Il n'y a pas lieu de s'inquiéter.
- Si le cliquetis d'étincelle ou le tintement se produit à un régime régulier du moteur, sous une charge normale, changez de marque d'essence. Si le cliquetis d'étincelle ou le tintement persiste, consultez un revendeur agréé de pompes à eau.
- Le fait de faire tourner le moteur avec un cliquetis d'étincelle ou un tintement persistant peut endommager le moteur.
- Le fait de faire tourner le moteur avec un cliquetis d'étincelle ou un tintement persistant constitue une mauvaise utilisation et la garantie limitée du distributeur ne s'applique pas en cas de mauvaise utilisation.

4.5 Filtre à air

Desserrez l'écrou papillon et retirez le couvercle du filtre à air.
Vérifiez l'élément du filtre à air pour vous assurer qu'il est propre et en bon état. Nettoyez ou remplacez l'élément si nécessaire.

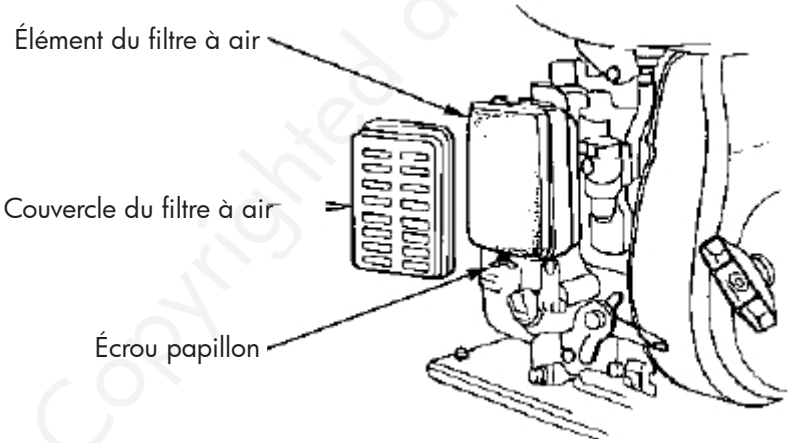

REMARQUE
Ne faites jamais tourner le moteur sans filtre à air. Une usure rapide du moteur résulterait de l'aspiration de contaminants, tels que la poussière et la saleté, dans le moteur.

Copyrighted document. All rights reserved by FBC

4.6 Amorçage de la pompe

La chambre de la pompe doit être complètement remplie avant de la faire fonctionner.

REMARQUE
Ne faites pas fonctionner la pompe sans eau d'amorçage, sinon la pompe surchauffera. Le fonctionnement de la pompe à sec détruira le joint de la pompe. Si l'unité a été utilisée à sec, arrêtez immédiatement le moteur et laissez la pompe refroidir avant d'ajouter de l'eau d'amorçage.

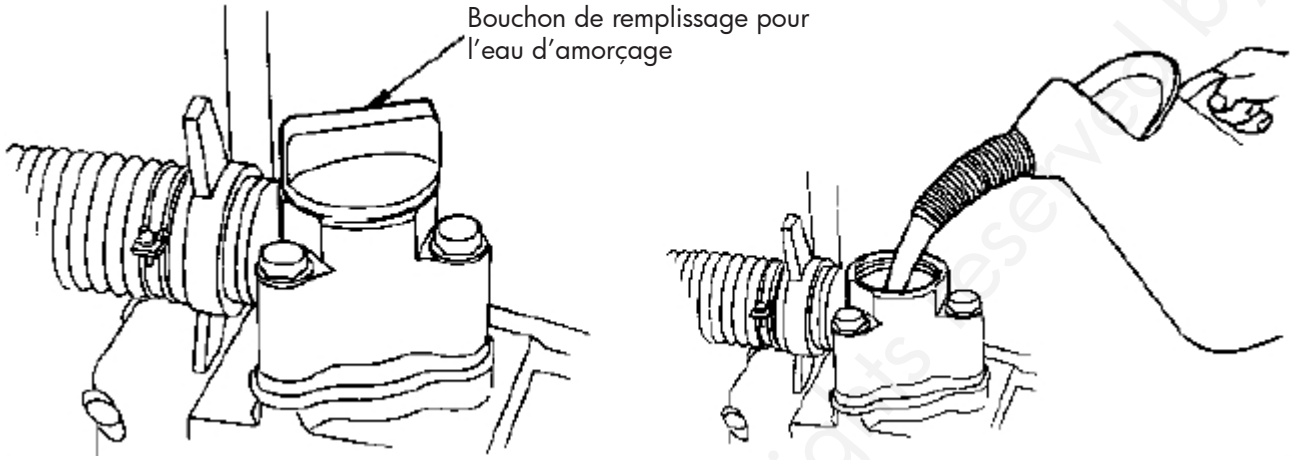

5 Démarrage du moteur

1. Ouvrez le robinet de carburant.
2. Fermez la manette du starter.
   N'utilisez pas le starter si le moteur est chaud ou si la température ambiante est élevée.
3. Mettez l'interrupteur du moteur sur la position ON.

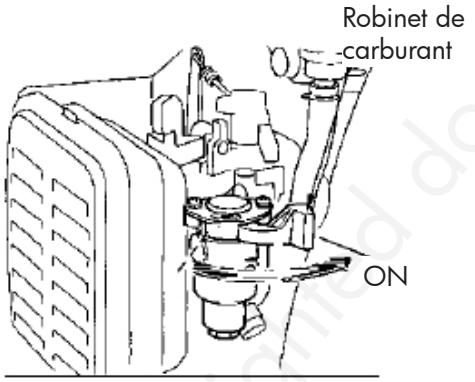

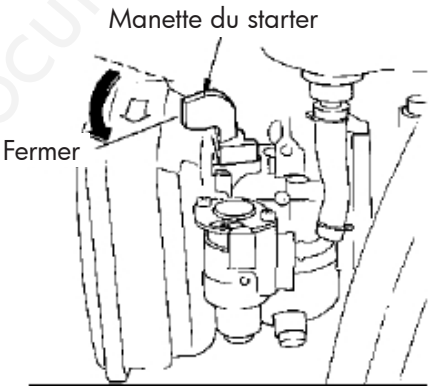

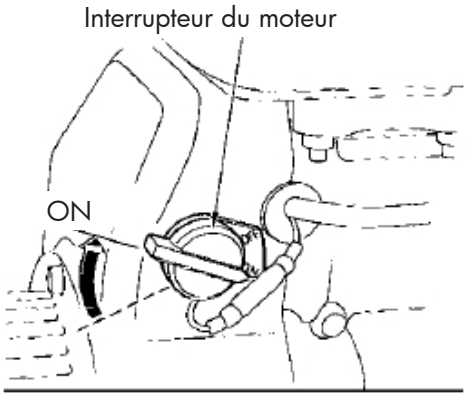

4. Déplacez la manette des gaz légèrement vers le bas, juste après la position de ralenti.
5. Tirez la poignée du démarreur jusqu'à ce que vous sentiez une résistance, puis tirez-la vivement.

Copyrighted document All rights reserved by FBC

REMARQUE
Ne laissez pas la poignée du démarreur revenir brusquement contre le moteur. Ramenez-la lentement pour éviter d'endommager le démarreur.

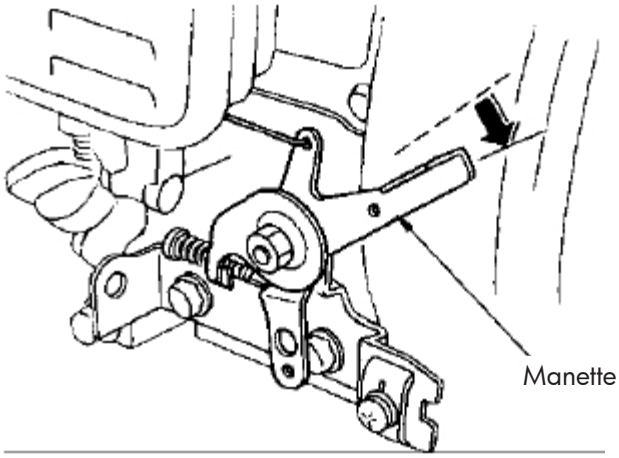

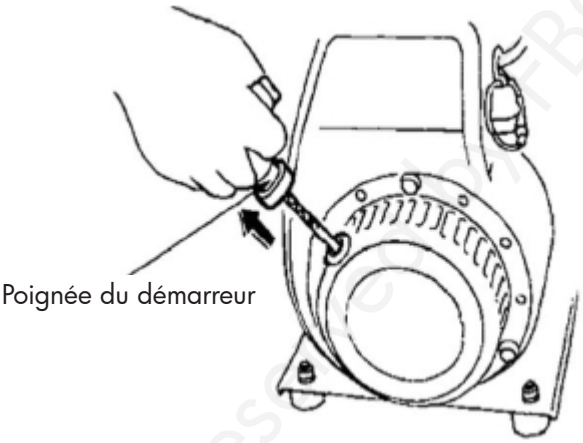

6 Utilisation

1. À mesure que le moteur se réchauffe, ouvrez progressivement le starter.
2. Réglez la manette des gaz à la vitesse souhaitée.

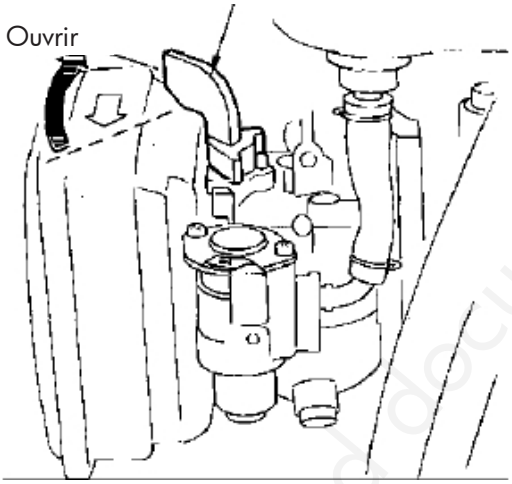

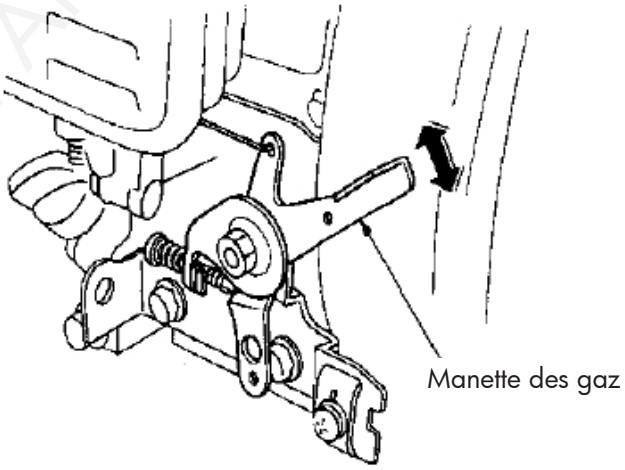

Copyrighted document. All rights reserved by FBC

7 Arrêt du moteur

En cas d'urgence :

Pour arrêter le moteur en cas d'urgence, tournez l'interrupteur du moteur sur OFF.

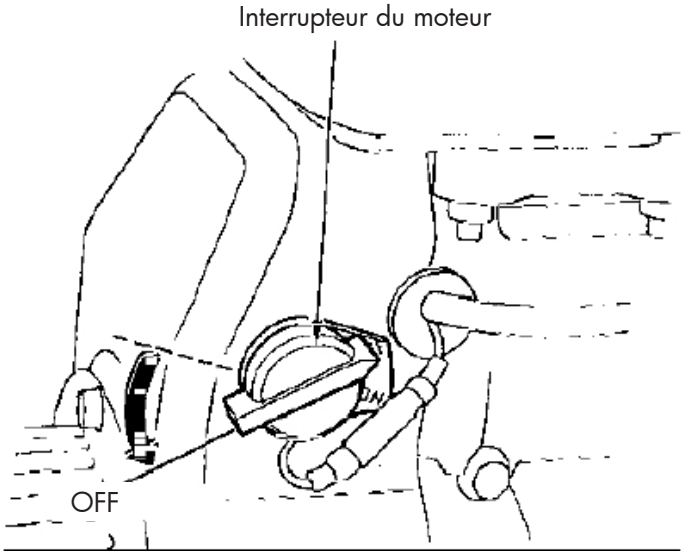

Pour un arrêt normal :

1. Déplacez la manette des gaz complètement vers le haut.
2. Mettez l'interrupteur du moteur sur OFF.
3. Fermez le robinet de carburant.

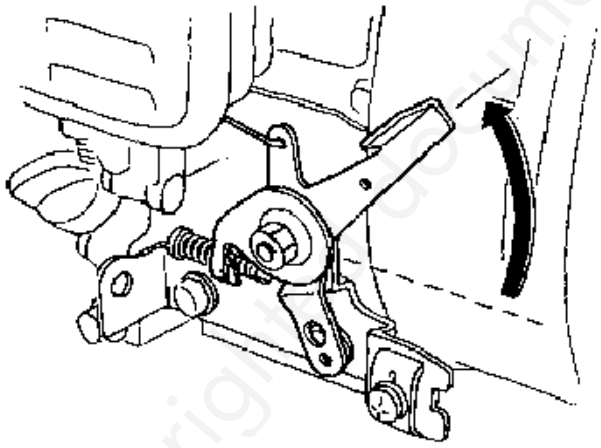

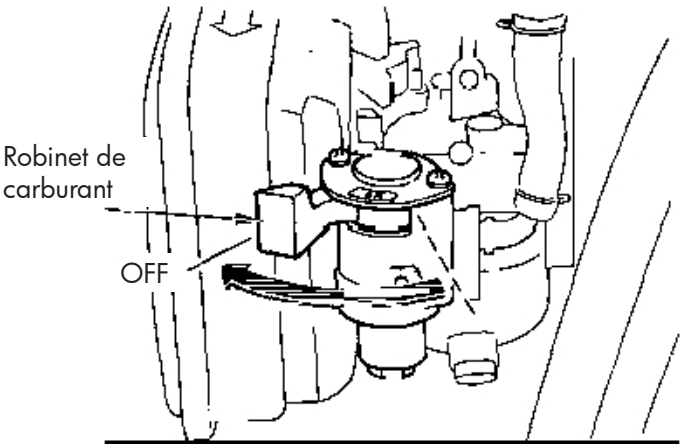

Copyright this document All rights reserved by FBC

8 Entretien

L'objectif du programme d'entretien est de maintenir la pompe dans les meilleures conditions de fonctionnement.
Effectuez les inspections en respectant le programme d'entretien ci-dessous.

AVERTISSEMENT
Arrêtez le moteur avant d'effectuer tout entretien. Si le moteur doit être utilisé, assurez-vous que la zone est bien ventilée. L'échappement contient du monoxyde de carbone, un gaz toxique. L'exposition peut entraîner une perte de conscience et peut conduire à la mort.

REMARQUE
N'utilisez que des pièces d'origine ou leur équivalent pour l'entretien ou la réparation. Les pièces de rechange qui ne sont pas de qualité équivalente peuvent endommager la pompe.

REMARQUE
L'entretien doit être plus fréquent en cas d'utilisation dans des zones poussiéreuses.
Ces éléments doivent être entretenus par un revendeur agréé de pompes à eau, à moins que le propriétaire ne dispose des outils appropriés et ne soit compétent en matière de mécanique.

Programme d'entretien

Entretiens réguliers Pièces / Intervalles		Chaque jour	Premier mois ou 20 heures	Tous les 3 mois ou 50 heures	Tous les 6 mois ou 100 heures	Chaque année ou toutes les 300 h
Huile moteur	Inspecter	X				
	Remplacer		X		X	
Élément du filtre à air	Inspecter	X				
	Remplacer			X (1)		
Entretien de la bougie					X	
Réglage du jeu du poussoir						X (2)
Nettoyer la chambre de combustion						X (2)
Nettoyer le réservoir d'essence						X (2)
Tuyau d'essence		Tous les 2 ans (Remplacez-le si nécessaire)				
Inspecter la turbine						X (2)
Inspecter le couvercle du boîtier						X (2)
Inspecter la valve d'entrée						X (2)

8.1 Vidange d'huile

Vidangez l'huile pendant que le moteur est encore chaud pour assurer une vidange rapide et complète.

1. Retirez le bouchon de remplissage d'huile/la jauge et le bouchon de vidange pour vidanger l'huile.
2. Réinstallez le bouchon de vidange et serrez-le fermement.
3. Remplissez avec l'huile recommandée jusqu'au niveau spécifié.

Copyrighted document All rights reserved by FBC

Capacité du réservoir d'huile : 0,4 litre

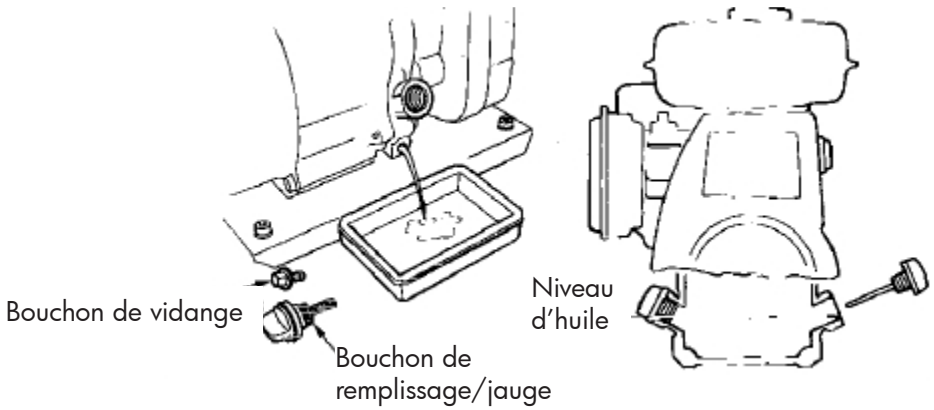

Éliminez l'huile moteur usagée d'une manière compatible avec l'environnement.
Nous vous suggérons de l'apporter dans un récipient hermétique à votre centre de recyclage local ou à votre station-service pour qu'elle soit récupérée. Ne la jetez pas à la poubelle et ne la versez pas sur le sol.

8.2 Entretien du filtre à air

Un filtre à air sale limite le débit d'air vers le carburateur. Pour éviter tout dysfonctionnement du carburateur, entretenez régulièrement le filtre à air. Faites-le plus fréquemment si vous utilisez la pompe dans des zones extrêmement poussiéreuses.

AVERTISSEMENT
N'utilisez jamais d'essence ou de solvants à faible point d'éclair pour nettoyer l'élément du filtre à air. Cela pourrait provoquer un incendie ou une explosion.

REMARQUE
Ne faites jamais tourner le moteur sans filtre à air. Une usure rapide du moteur résulterait de l'aspiration de contaminants, tels que la poussière et la saleté, dans le moteur.

1. Dévissez l'écrou papillon, retirez le couvercle du filtre à air et retirez l'élément en mousse.
2. Lavez l'élément dans une solution de détergent ménager et d'eau chaude, puis rincez abondamment, ou lavez-le dans un solvant ininflammable ou à point d'éclair élevé. Laissez l'élément sécher complètement.
3. Trempez l'élément dans de l'huile moteur propre et pressez l'excès d'huile. Le moteur fumera lors du premier démarrage s'il reste trop d'huile dans l'élément.
4. Réinstallez l'élément du filtre à air et le couvercle.

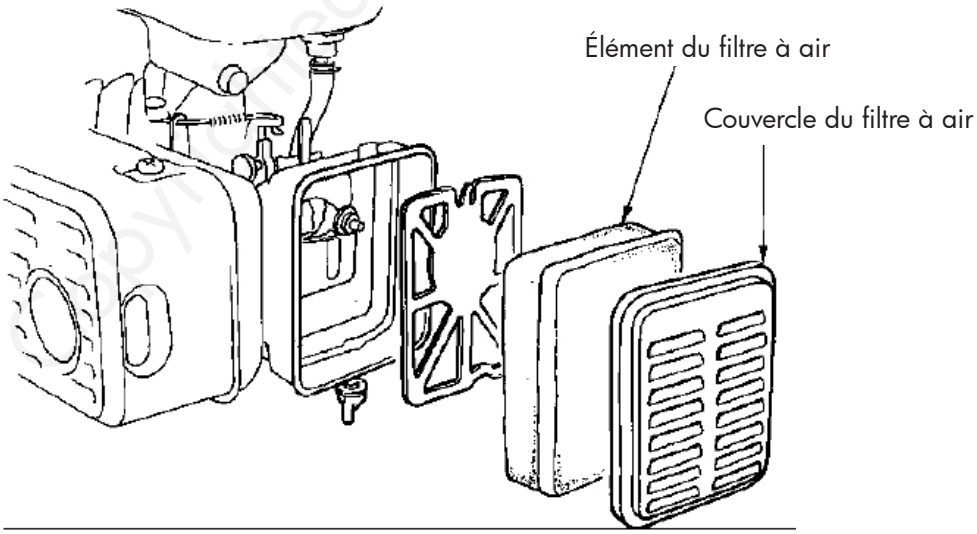

Copyrighted document All rights reserved by FBC

8.3 Entretien de la bougie

Bougie recommandée : F7TC

Pour assurer le bon fonctionnement du moteur, la bougie d'allumage doit être correctement réglée et exempte de dépôts.

1. Retirez la bougie.

AVERTISSEMENT
Le silencieux devient très chaud pendant le fonctionnement et reste chaud pendant un certain temps après l'arrêt du moteur. Veillez à ne pas toucher le silencieux lorsqu'il est chaud.

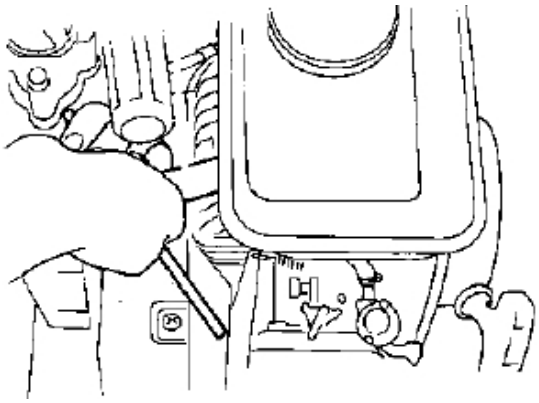

2. Inspectez visuellement la bougie d'allumage. Jetez-la si l'isolateur est fissuré ou cassé. Nettoyez la bougie avec une brosse métallique si elle doit être réutilisée.
3. Mesurez l'écartement des électrodes avec une jauge d'épaisseur. Corrigez si nécessaire en pliant l'électrode latérale. L'écartement doit être de 0,70-0,80 mm (0,028-0,031 in).
4. Vérifiez que la rondelle de la bougie est en bon état et insérez la bougie à la main pour éviter de fausser le filetage.

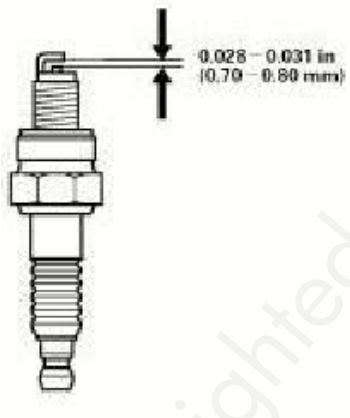

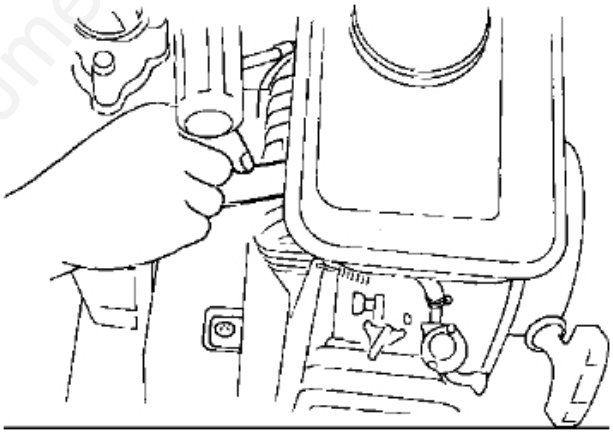

5. Après la mise en place de la bougie, serrez avec une clé à bougie pour comprimer la rondelle.
   - En cas d'installation d'une bougie neuve, serrez d'un demi-tour après le positionnement de la bougie pour comprimer la rondelle.
   - Si vous réinstallez une bougie d'allumage usagée, serrez-la de 1/8 à 1/2 tour après le positionnement de la bougie pour comprimer la rondelle.

REMARQUE
- La bougie d'allumage doit être bien serrée. Une bougie mal serrée peut devenir très chaude et endommager le moteur.
- Utilisez uniquement la bougie d'allumage recommandée ou un équivalent. Une bougie dont la plage de température est inadéquate peut endommager le moteur.

Copyrighted document. All rights reserved by FDC

9 Transport et stockage

Lors du transport de la pompe à eau, mettez l'interrupteur du moteur et le robinet de carburant sur OFF. Maintenez la pompe à eau à niveau pour éviter tout déversement de carburant. Les vapeurs de carburant ou le carburant renversé peuvent s'enflammer.

AVERTISSEMENT
Le contact avec un moteur ou un système d'échappement chaud peut provoquer des brûlures graves ou des incendies. Laissez le moteur refroidir avant de transporter ou de stocker la pompe à eau.

Avant de stocker la pompe pendant une période prolongée :
1. Assurez-vous que la zone de stockage est exempte d'humidité excessive et de poussière.
2. Nettoyez l'intérieur de la pompe.
   Des sédiments se déposeront dans la pompe si elle a été utilisée dans une eau boueuse ou sablonneuse, ou dans une eau contenant des débris lourds. Pompez de l'eau propre dans la pompe avant de l'arrêter, sinon la roue risque d'être endommagée lors du redémarrage. Après le rinçage, retirez le bouchon de vidange de la pompe et évacuez autant d'eau que possible du boîtier de la pompe. Une fois la pompe sèche, pulvérisez du pénétrant antirouille dans le boîtier de la pompe par l'orifice d'entrée, l'orifice de sortie et le trou de vidange, puis installez le bouchon de vidange.

Bouchon de vidange de la pompe

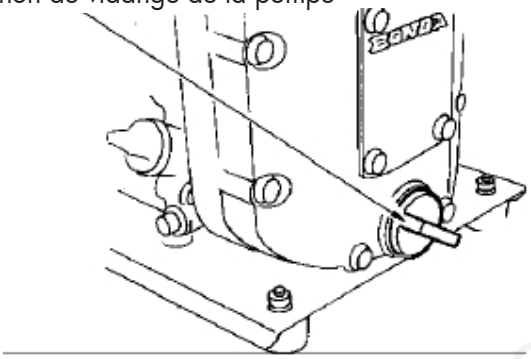

3. Entretenez le système de carburant selon le tableau ci-dessous :

AVERTISSEMENT
L'essence est extrêmement inflammable et est explosive dans certaines conditions. Effectuez cette tâche dans une zone bien ventilée avec le moteur arrêté. Ne fumez pas et ne laissez pas de flammes ou d'étincelles dans la zone pendant cette procédure.

a. Avec le robinet de carburant fermé, retirez la vis de vidange du carburateur.
b. Vidangez l'essence du carburateur dans un récipient approprié.
c. Si le réservoir doit être vidangé, ouvrez le robinet de carburant et videz l'essence du réservoir dans un récipient approprié.
d. Remettez la vis de vidange en place et fermez le robinet de carburant.

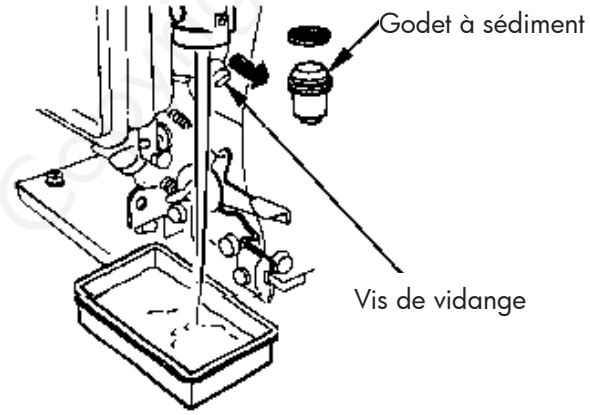

Copyright document All rights reserved by FBC

Durée de stockage	Entretien recommandé pour éviter un démarrage difficile
Moins d'1 mois	Aucune préparation spécifique.
1 à 2 mois	Remplissez avec de l'essence fraîche et ajoutez du conditionneur d'essence.
2 mois à 1 an	Remplissez avec de l'essence fraîche et ajoutez du conditionneur d'essence. Vidangez la chambre du flotteur du carburateur.
1 an ou plus	Remplissez avec de l'essence fraîche et ajoutez du conditionneur d'essence. Vidangez la chambre du flotteur du carburateur. Lorsque vous voulez remettre la machine en service, vidangez l'essence stockée dans un récipient approprié et faites le plein avec de l'essence fraîche avant de démarrer.
Utilisez des conditionneurs d'essence qui sont formulés pour prolonger la durée de stockage. Contactez votre revendeur agréé de pompes à eau pour obtenir des recommandations sur les conditionneurs d'essence.	

4. Retirez la bougie d'allumage et versez environ une cuillère à soupe d'huile moteur propre dans le cylindre. Faites tourner le moteur de plusieurs tours pour répartir l'huile, puis remettez la bougie en place.
5. Tirez lentement sur la poignée du démarreur jusqu'à ce que vous sentiez une résistance. À ce stade, le piston remonte dans sa course de compression et les soupapes d'admission et d'échappement sont fermées.
   En rangeant le moteur dans cette position, vous le protégerez de la corrosion interne.
6. Changez l'huile moteur
7. Vérifiez le filtre à air et nettoyez-le si nécessaire.
8. Couvrez la pompe à eau pour la protéger de la poussière.

10 Résolution des pannes

10.1 Si le moteur ne démarre pas

1. Le moteur est allumé ?
2. Y a-t-il de l'essence dans le réservoir ?
3. Le robinet d'essence est-il ouvert ?
4. L'essence arrive-t-elle dans le carburateur ?
   Pour vérifier, enlevez la vis de vidange de la cuve du carburateur et ouvrez le robinet d'essence. L'essence doit s'écouler librement.

AVERTISSEMENT
Si du carburant est renversé, assurez-vous que la zone est sèche avant de tester la bougie ou de démarrer le moteur. Le carburant renversé ou les vapeurs de carburant peuvent s'enflammer.

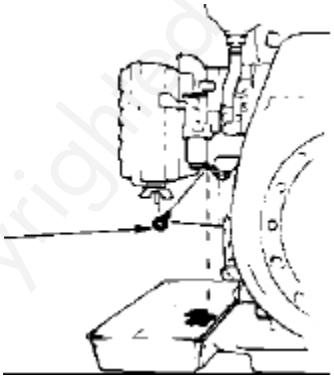

Copyrighted document All rights reserved by FBC

5. Y a-t-il une étincelle au niveau de la bougie ?
   a. Retirez le capuchon de la bougie. Nettoyez les saletés autour de la base de la bougie, puis retirez la bougie.
   b. Installez la bougie d'allumage dans le capuchon de la bougie.
   c. Mettez le moteur en marche.
   d. En mettant l'électrode latérale à la masse du moteur, tirez sur le démarreur pour voir si des étincelles jaillissent à travers l'espace.
   e. S'il n'y a pas d'étincelles, remplacez la bougie. Si tout va bien, installez la bougie et essayez de démarrer le moteur.

6. Si le moteur ne démarre toujours pas, confiez la pompe à un revendeur agréé de pompes à eau.

10.2 Si la pompe ne pompe pas l'eau

1. La pompe est-elle amorcée ?
2. La crépine est-elle bouchée ?
3. Les colliers de serrage des tuyaux sont-ils bien serrés ?
4. Le tuyau d'aspiration est-il endommagé ?
5. La rondelle du raccord du tuyau d'aspiration est-elle installée ?
6. La hauteur d'aspiration est-elle trop élevée ?
7. Si la pompe ne pompe toujours pas l'eau, amenez-la chez un revendeur agréé de pompes à eau.

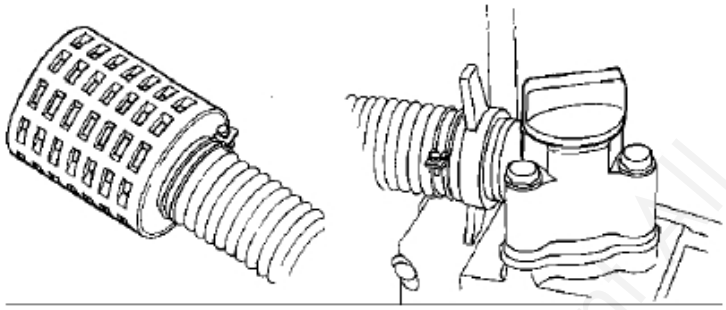

Copyrighted document. All rights reserved by FBC

Contents

1 Safety 33
1.1 Safety messages 33
1.2 Safety instructions 33
2 Technical specifications 34
3 Components identification 34
4 Preparation 35
4.1 Suction hose 35
4.2 Discharge hose 35
4.3 Engine oil 35
4.4 Fuel recommendation 36
4.5 Air cleaner 37
4.6 Priming water 38
5 Starting the engine 38
6 Operation 39
7 Stopping the engine 40
8 Maintenance 41
8.1 Changing oil 41
8.2 Air cleaner service 42
8.3 Spark plug service 43
9 Transport and storage 44
10 Troubleshooting 45
10.1 When the engine will not start 45
10.2 When the pump does not pump water 46
11 EC declaration of conformity 47

Copyrighted document. All rights reserved by FBC

EN

1 Safety

1.1 Safety messages

Your safety and the safety of others are very important. We have provided important safety messages in this manual and on the water pump. Please read these messages carefully.
A safety message alerts you to potential hazards that could hurt you or others. Each safety message is preceded by one of three words: DANGER, WARNING, or CAUTION. These mean:

DANGER - You will be killed or seriously hurt if you don't follow instructions.

WARNING - You can be killed or seriously hurt if you don't follow instructions.

CAUTION - You can be hurt if you don't follow instructions.

Each message tells you what the hazard is, what can happen, and what you can do to avoid or reduce injury.

You will also see other important messages that are preceded by the word NOTICE. This word means:

NOTICE - Your water pump or other property could be damaged if you don't follow instructions.

The purpose of these messages is to help prevent damage to your water pump, other property, or the environment.

1.2 Safety instructions

- For safety, never pump flammable or corrosive liquids such as gasoline or acid. Also, to avoid pump corrosion, never pump sea water, muddy water, chemical solutions, or caustic liquids such as used oil, wine, or milk.
- Operate the pump on a level surface. If the engine is tilted, fuel spillage may result.
- To prevent fire hazards and to provides adequate ventilation, keep the pump at least 1 meter (3 feet) away from building walls and other equipment during operation. Do not place flammable objects close to the pump.
- Do not allow children to operate the pump. Keep children and pets away from the area of operation.
- Know how to stop the pump quickly, and understand the operation of all controls. Never permit anyone to operate the pump without proper instructions.
- Gasoline is extremely flammable and is explosive under certain conditions.
  - Refuel in a well-ventilated area with the engine stopped. Do not smoke or allow flames or sparks in the area where the engine is refuelled or where gasoline is stored.
  - Do not overfill the fuel tank (there should be no fuel in the filler neck). After refuelling, make sure the tank cap is closed properly and securely.
- Be careful not to spill fuel when refuelling. Spilled fuel or fuel vapour may ignite. If any fuel is spilled, make sure the area is dry before starting the engine.
- Never run the engine in an enclosed or confined area. Exhaust gas contains poisonous carbon monoxide gas, exposure can cause loss of consciousness and may lead to death.
- The muffler becomes very hot during operation and remains hot for a while after stopping the engine. Be careful not to touch the muffler while it is hot. Let the engine cool before storing the pump indoors.
- A spark arrester is available as an optional part for this pump. It is illegal in some areas to operate an engine without a spark arrester. Check local laws and regulations before operating.
- Exhaust gas contains poisonous carbon monoxide. Avoid inhalation of exhaust gas. Never run the pump in a closed garage or confined area.

Copyright document. All rights reserved by FBC

2 Technical specifications

Model	WP1000	WP1800P	WP4800
Motor power	2 hp	7 hp	7 hp
Cylinder displacement	79 cc	212 cc	212 cc
Fuel tank	1.4 l	3.6 l	3.6 l
Oil tank	0.4 l	0.6 l	0.6 l
Autonomy	1.5 h	2.4 h	2.5 h
Connection	1.5″	2″	3″
Flow rate	10 m³/h	18 m³/h	48 m³/h
Discharge height	16 m	75 m	48 m
Suction height	6 m	7 m	7 m

3 Components identification

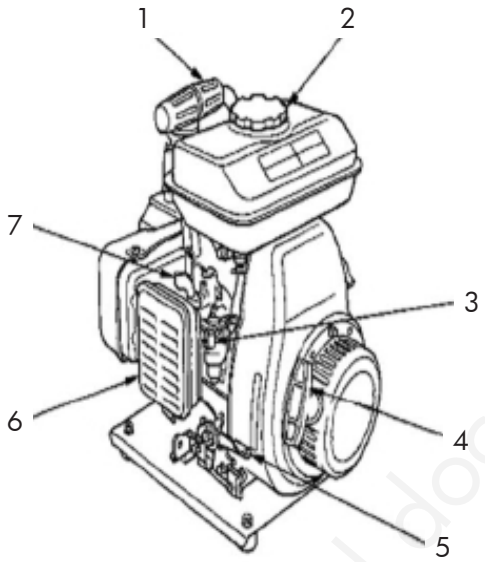

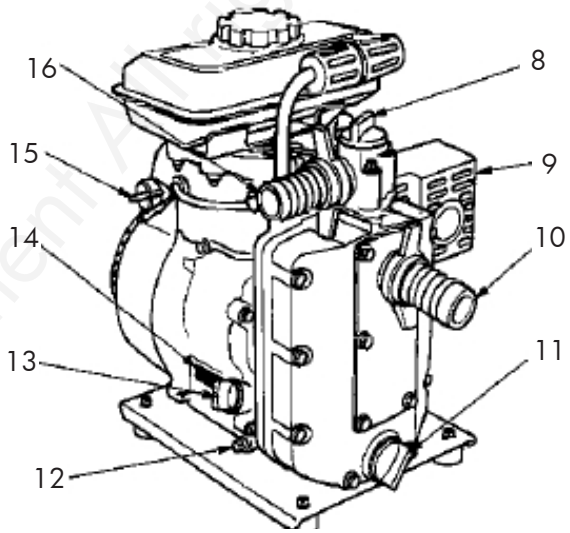

1. Carrying handle
2. Fuel filler cap
3. Fuel valve
4. Starter grip
5. Throttle lever
6. Air cleaner
7. Choke lever
8. Priming water filler cap
9. Muffler
10. Suction port
11. Pump drain plug
12. Oil drain plug
13. Oil filler cap/dipstick
14. Engine serial number
15. Engine switch
16. Discharge port

Copyrighted document. All rights reserved by FBC

4 Preparation

4.1 Suction hose

Use a commercially available hose, hose connector, and hose bands. The suction hose must be of reinforced, no collapsible wall or wire braided hose to prevent suction collapse. The suction hose length should not be longer than necessary, as the pump performance is best when the pump is not far above the water level. Self-priming time is also proportional to the suction hose length. Using a longer suction hose will increase the self-priming time.
The strainer is provided with the pump and should be attached to the end of the suction hose with a band as shown.

NOTICE
Always install the strainer on the end of the suction hose before pumping. The strainer will prevent debris from entering the pump that can cause slogging or pump damage.

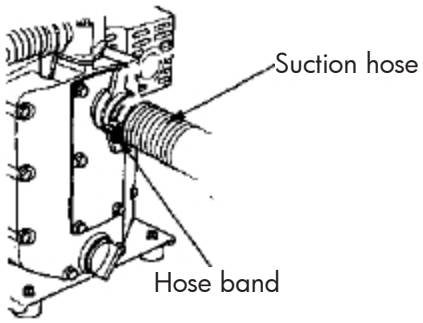

4.2 Discharge hose

Use a commercially available hose, hose connector, and hose band. A short, large-diameter hose is most efficient. A long or small-diameter hose increases fluid friction and reduces pump output.
Tighten the hose band securely to prevent the hose from disconnecting under high pressure.

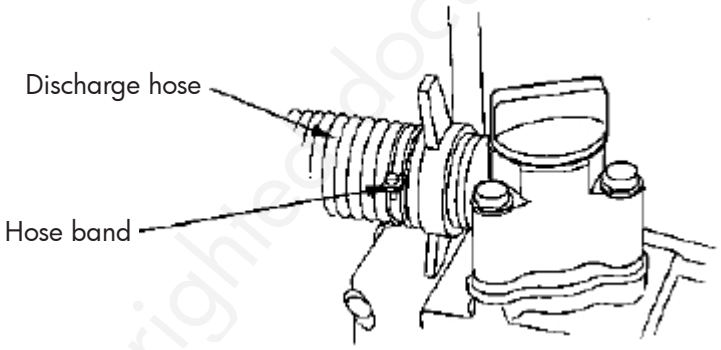

4.3 Engine oil

NOTICE
- Engine oil is a major factor affecting engine performance and service life. No detergent oils and 2-stroke oils are not recommended because they have inadequate lubricating characteristics.
- Check the oil level with the pump on a level surface and the engine stopped.
- Use 4-stroke oil, or an equivalent high detergent, premium quality motor oil certified to meet or exceed U.S. automobile manufacturer's requirements for service classification SG, SF, Motor oils classified SG, SF will show this designation on the container.

Copyrighted document All rights reserved by MC

- SAE 10W/30 is recommended for general, all-temperature use. Other viscosities shown in the chart may be used when the average temperature in your area is within the indicated range.

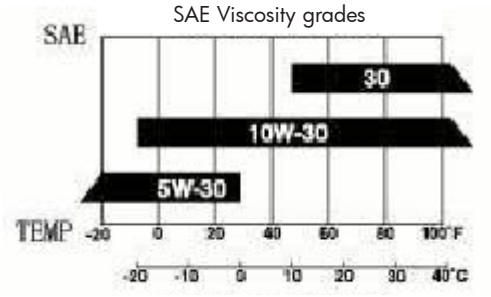

1. Remove the oil filler cap/dipstick and wipe it clean,
2. Insert the filler cap/dipstick into the oil filler neck, but do not screw it in,
3. If the level is low, fill to the top of the oil filler neck with the recommended oil.

NOTICE
Running the engine with insufficient oil can cause serious engine damage.

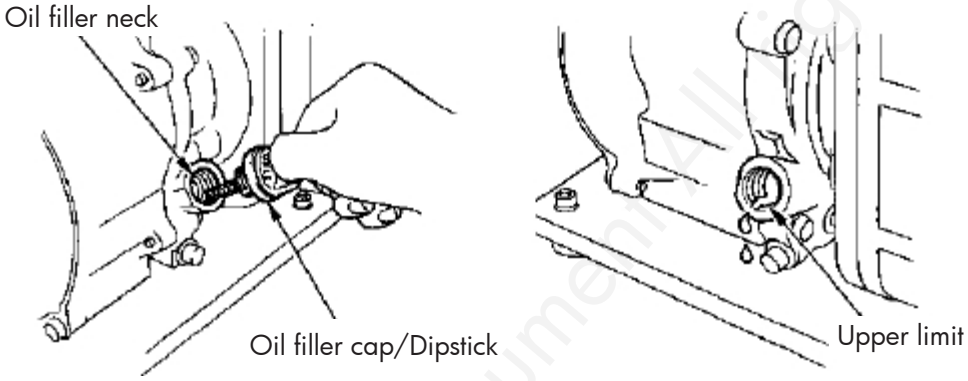

4.4 Fuel recommendation

1. Remove the filler cap check fuel level.
2. Refill the tank if the fuel level is low. Do not fill above the shoulder of the fuel strainer.

WARNING
- Gasoline is extremely flammable and is explosive under certain conditions.
- Refuel in a well ventilated area with the engine stopped. Do not smoke or allow flames or sparks in the area where the engine is refuelled or where gasoline is stored.
- Do not overfill the fuel while refuelling. Spilled fuel or fuel vapour may ignite. If any fuel is spilled, make sure the area is dry before starting the engine.
- Avoid repeated or prolonged contact with skin or breathing of fuel vapour.
- Keep out of reach of children.

Copyrighted document/All rights reserved by FBC

Fuel tank capacity: 1.4 litre

Maximum fuel level

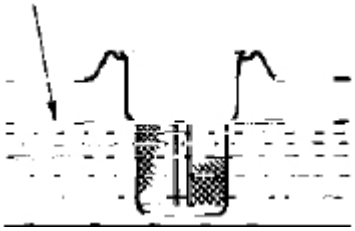

Use unleaded gasoline with a pump octane rating of 86 or higher.
This engine is designed to operate on unleaded gasoline. Unleaded gasoline produces fewer engine and spark plug deposits and extends exhaust life.

NOTICE

- Fuel can damage paint and some types of plastic. Be careful not to spill fuel when filling your tank. Damage caused by spilling fuels not covered under warranty.
- Never use stale or contaminated gasoline or oil/gasoline mixture. Avoid getting dirt or water in the fuel tank.
- Occasionally you may hear light "spark knock" or "pinging" (metallic rapping noise) while operating under heavy loads. This in no cause for concern.
- If spark knock or pinging occurs at a steady engine speed, under normal load, change brands of gasoline. If spark knock or pinging persists, see an authorized water pump dealer.
- Running the engine with persistent spark knock or pinging can cause engine damage.
- Running the engine with persistent spark knock or pinging is misuse, and the distributor's limited warranty does not cover parts damaged by misuse.

4.5 Air cleaner

Loosen the wing nut and remove the air cleaner cover.
Check the air cleaner element to be sure it is clean and in good condition. Clean or replace the element if necessary.

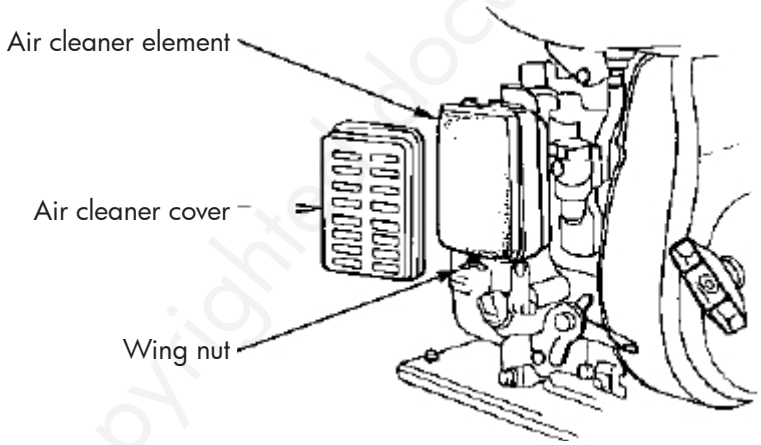

NOTICE
Never run the engine without the air cleaner. Rapid engine wear will result from contaminants, such as dust and dirt being drawn into the engine.

Copyrighted document. All rights reserved by FBC

4.6 Priming water

The pump chamber should be completely filled before operating.

NOTICE
Do not operate the pump without priming water or the pump will overheat. Operating the pump dry will destroy the pump seal. If the unit has been operated dry, stop the engine immediately and allow the pump to cool before adding priming water.

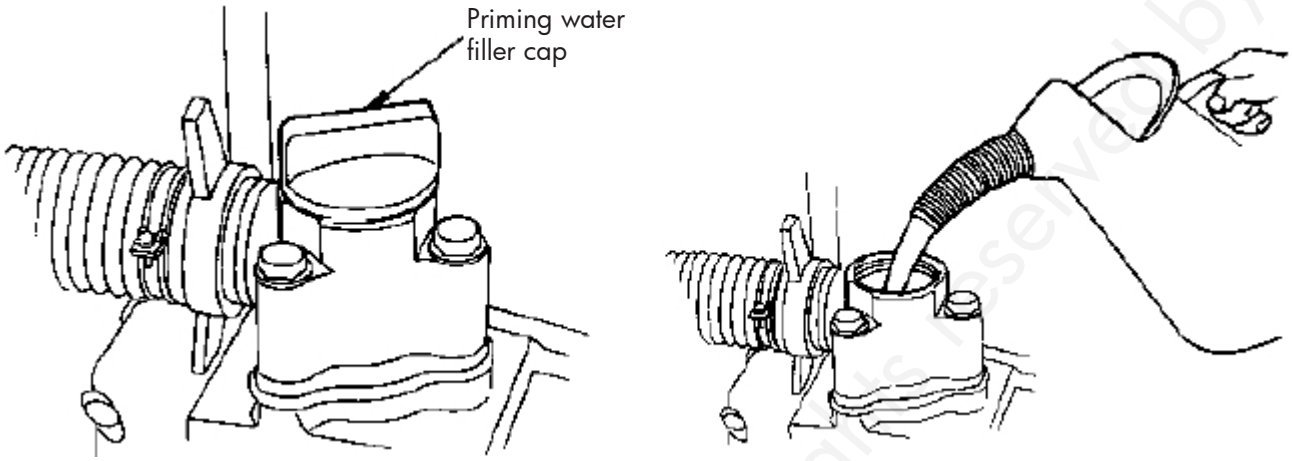

5 Starting the engine

1. Turn the fuel valve ON.
2. Close the choke lever.
   Do not use the choke if the engine is warm or the ambient temperature is high.
3. Turn the engine switch to the ON position.

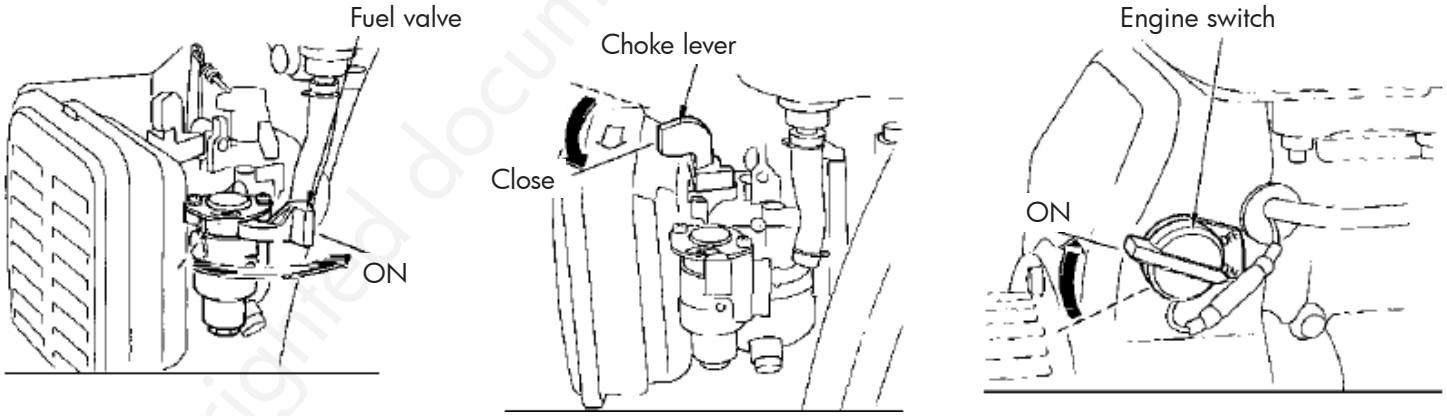

4. Move the throttle lever downward slightly, just past the idle position.
5. Pull the starter grip lightly resistance is felt, then pull it briskly.

Copyrighted document. All rights reserved by SBC

NOTICE
Do not allow the starter grip to snap back against the engine. Return it slowly to prevent damage to the starter.

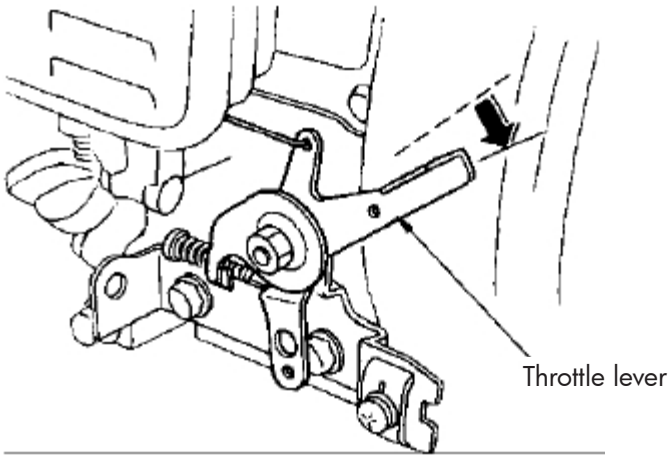

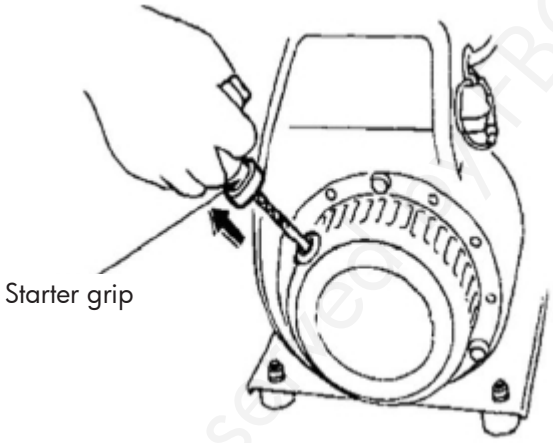

6 Operation

1. As the engine warms up, gradually open the choke.
2. Set the throttle at the desired speed.

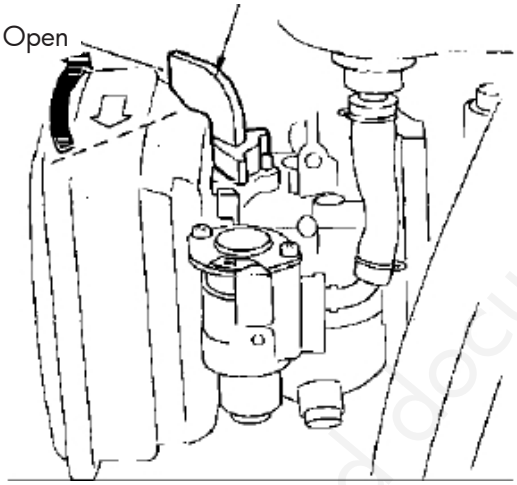

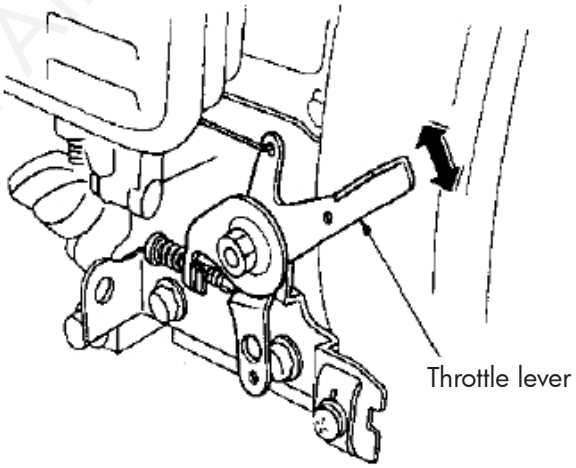

Copyrighted document. All rights reserved by FBC

7 Stopping the engine

In an emergency:

To stop the engine in an emergency, turn the engine switch to the OFF position.

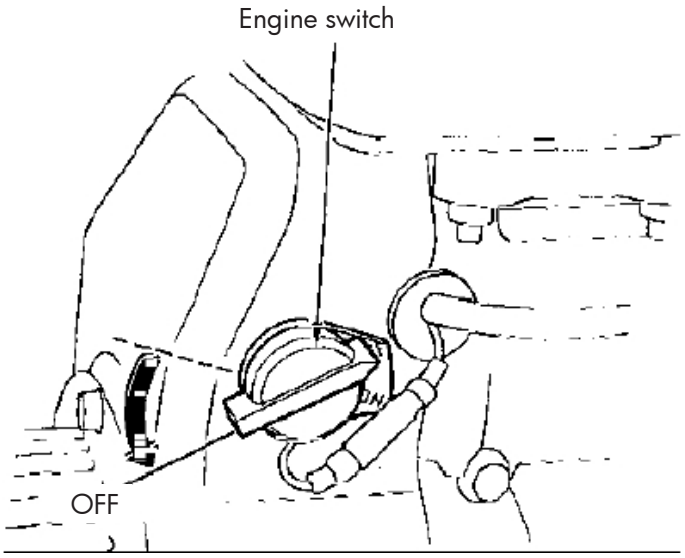

In normal use:

1. Move the throttle lever all the way up.
2. Turn the engine switch to the OFF position.
3. Turn the fuel valve OFF.

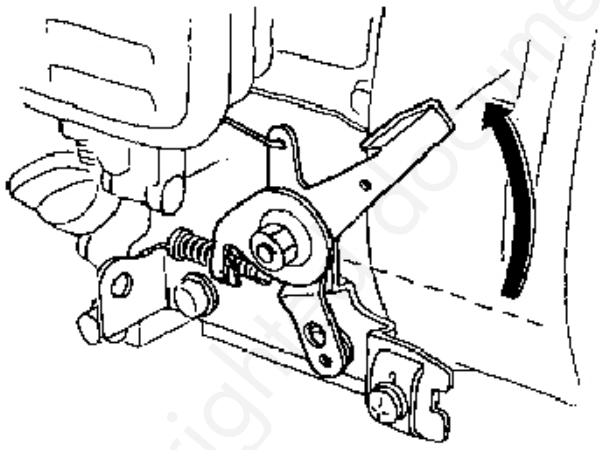

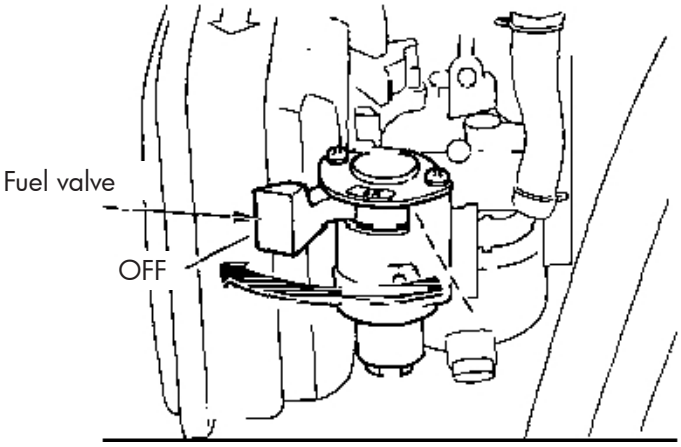

Copyright this document All rights reserved by FBC

8 Maintenance

The purpose of the maintenance schedule is to keep the pump in the best operating condition.
Inspect as indicated in the maintenance schedule below.

WARNING
Shut off the engine before performing any maintenance. If the engine must be operated, make sure the area is well-ventilated. The exhaust contains poisonous carbon monoxide gas; Exposure can cause loss of consciousness and may lead to death.

NOTICE
Use only genuine parts or their equivalent for maintenance or repair. Replacement parts which are not of equivalent quality may damage the pump.

NOTE
1. Service more frequently when used in dusty areas.
2. These items should be serviced by an authorized water pump dealer, unless the owner has the proper tools and is mechanically proficient.

Maintenance schedule

Regular service period / Item	Interval	Daily	First month or 20 hours	Every 3 months or 50 hours	Every 6 months or 100 hours	Every year or 300 hours
Engine oil	Inspection	X				
	Change		X		X	
Air cleaner element	Inspection	X				
	Change			X (1)		
Spark plug maintenance					X	
Tappet clearance adjustment						X (2)
Combustion chamber cleaning						X (2)
Fuel tank cleaning						X (2)
Fuel line		Every 2 years (Replace if necessary)				
Impeller inspection						X (2)
Casing cover inspection						X (2)
Inlet valve inspection						X (2)

8.1 Changing oil

Drain the oil while the engine is still warm to assure rapid and complete draining.

1. Remove the oil filler cap/dipstick and the drain plug to drain the oil.
2. Reinstall the drain plug and tighten securely.
3. Refill with the recommended oil to the specified level.

Copyrighted document. All rights reserved by EBC

Oil capacity: 0.4 litre

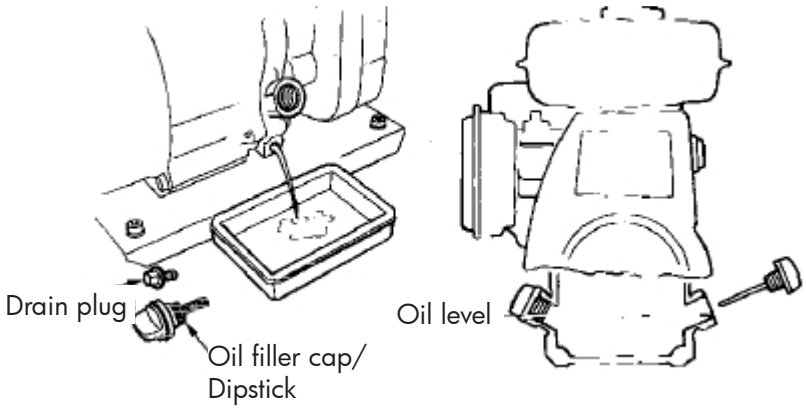

Please dispose of used motor oil in a manner that is compatible with the environment.
We suggest you take it in a sealed container to your local recycling centre or service station for reclamation. Do not throw it in the trash or pour it on the ground.

8.2 Air cleaner service

A dirty air cleaner will restrict air flow to the carburettor. To prevent carburettor malfunction, service the air cleaner regularly. Service more frequently when operating the pump in extremely dusty areas.

WARNING
Never use gasoline or low flash point solvents for cleaning the air cleaner element. A fire or explosion could result.

NOTICE
Never run the engine without the air cleaner. Rapid engine wear will result from contaminants, such as dust and dirt being drawn into the engine.

1. Unscrew the wing nut, remove the air cleaner cover and remove the foam element.
2. Wash the element in a solution of household detergent and warm water, then rinse thoroughly, or wash in nonflammable or high flash point solvent. Allow the element to dry thoroughly.
3. Soak the element in clean engine oil and squeeze out the excess oil. The engine will smoke during initial start-up if too much oil is left in the element.
4. Reinstall the air cleaner element and the cover.

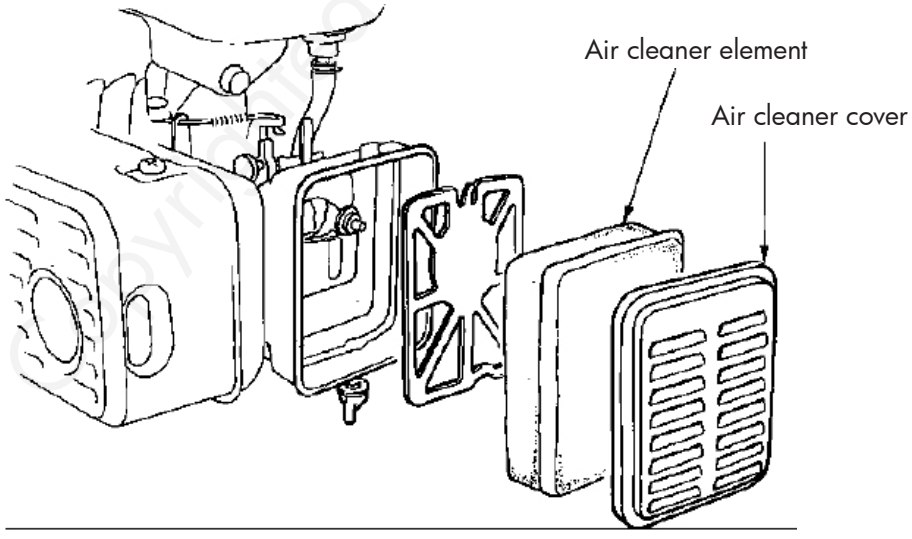

Copyrighted document All rights reserved by FBC

8.3 Spark plug service

Recommended spark plug: F7TC

To ensure proper engine operation, the spark plug must be properly gapped and free of deposits.

1. Remove the spark plug.

WARNING
The muffler becomes very hot during operation and remains hot for a while after stopping the engine. Be careful not to touch the muffler while it is hot.

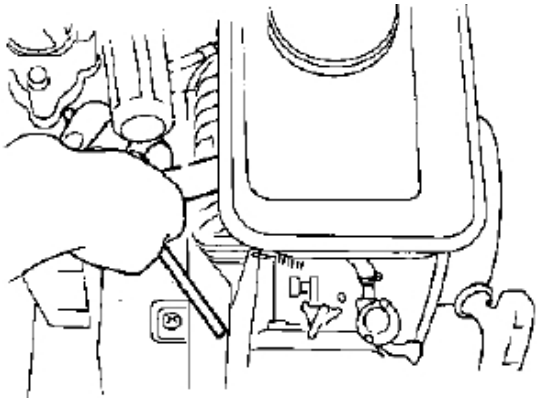

2. Visually inspect the spark plug. Discard it if the insulator is cracked or chipped. Clean the spark plug with a wire brush if it is to be reused.
3. Measure the plug gap with a feeler gauge. Correct as necessary by bending the side electrode.
   The gap should be: 0.70-0.80 mm (0.028-0.031 in).
4. Check that the spark plug washer is in good condition, and thread the spark plug in by hand to prevent cross-threading.

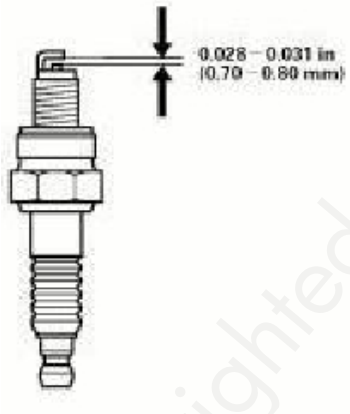

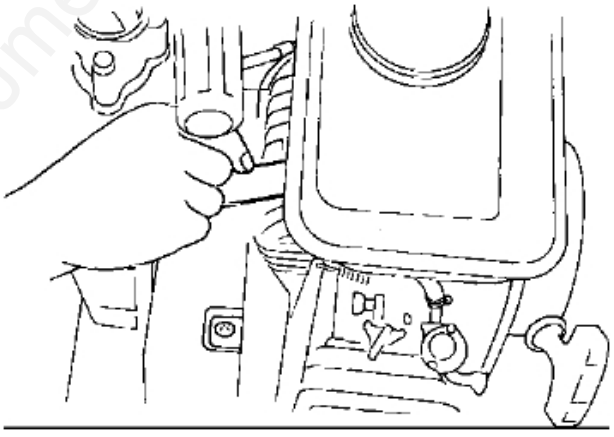

5. After the spark plug is seated, tighten with a spark plug wrench to compress the washer.
   - If installing a new spark plug, tighten 1/2 turn after spark plug seats to compress the washer.
   - If reinstalling a used spark plug, tighten 1/8-1/2 turn after the spark plug seats to compress the washer.

NOTICE
- The spark plug must be securely tightened. An improperly tightened spark plug can become very hot and may cause engine damage.
- Use only the recommended spark plug or equivalent. A spark plug which has an improper heat range may cause engine damage.

Copyrighted document. All rights reserved by FBC

9 Transport and storage

When transporting the water pump, turn the engine switch and the fuel valve OFF. Keep the water pump level to prevent fuel spillage. Fuel vapour or spilled fuel may ignite.

WARNING
Contact with a hot engine or exhaust system can cause serious burns or fires. Let the engine cool before transporting or storing the water pump.

Before storing the pump for an extended period:
1. Be sure the storage area is free of excessive humidity and dust.
2. Clean the pump interior.
   Sediment will settle in the pump if it has been used in muddy or sandy water, or water containing heavy debris. Pump clean water through the pump before shutting down or the impeller may be damaged when restarting. After flushing, remove the pump drain plug, and drain as much water as possible from the pump housing. After the pump is dry, spray rust penetrant into the pump housing through the inlet port, outlet port, and drain hole, then install the drain plug.

Pump drain plug

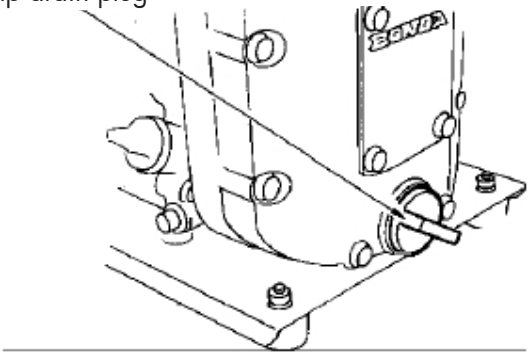

3. Service fuel system according to the table below:

WARNING
Gasoline is extremely flammable and is explosive under certain conditions. Perform this task in a well-ventilated area with the engine stopped. Do not smoke or allow flames or sparks in the area during this procedure.

a. With the fuel valve OFF, remove the carburettor drain screw.
b. Drain the gasoline from the carburettor into a suitable container.
c. If the tank is to be drained, turn the fuel valve ON and drain the fuel in the tank into a suitable container.
d. Reinstall the drain screw and turn the fuel valve OFF.

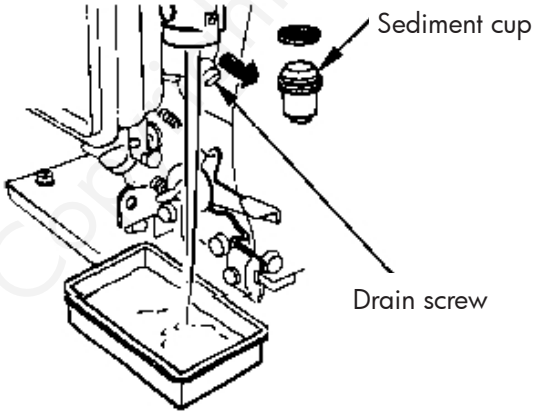

Copyrighted document All rights reserved by FBC

Storage time	Recommended service procedure to prevent hard starting
Less than 1 month	No preparation required.
1 to 2 months	Fill with fresh gasoline and add gasoline conditioner.
2 months to 1 year	Fill with fresh gasoline and add gasoline conditioner. Drain the carburettor float bowl.
1 year or more	Fill with fresh gasoline and add gasoline conditioner. Drain the carburettor float bowl. After remove from storage, drain the stored gasoline into a suitable container, and fill with fresh gasoline before starting.
Use gasoline conditioners that are formulated to extend storage life. Contact your authorized water pump dealer for recommendations of gasoline conditioners.	

4. Remove the spark plug, and pour about a tablespoon of clean engine oil into the cylinder. Crank the engine several revolutions to distribute the oil, then reinstall the spark plug.
5. Slowly pull the starter grip until resistance is felt. At this point, the piston is coming up on its compression stroke and both the intake and exhaust valves are closed.
   Storing the engine in this position will help to protect it from internal corrosion.
6. Change the engine oil
7. Check the air cleaner and clean as necessary.
8. Cover the water pump to keep out dust.

10 Troubleshooting

10.1 When the engine will not start

1. Is the engine switch ON?
2. Is there fuel in the fuel tank?
3. Is the fuel valve ON?
4. Is gasoline reaching the carburettor?
   To check, remove the float bowl drain screw and turn the fuel valve ON. Fuel should flow out freely.

WARNING
If any fuel is spilled, make sure the area is dry before testing the spark plug or starting the engine. Spilled fuel or fuel vapour may ignite.

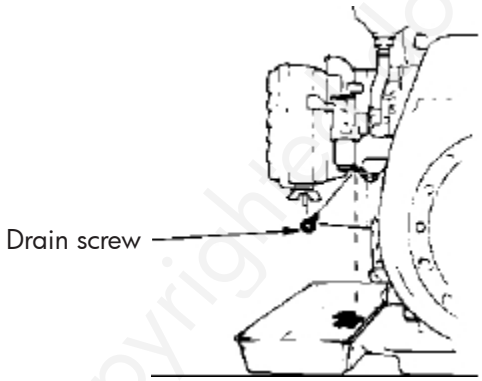

Copyright document All rights reserved by FBC

5. Is there a spark at the spark plug?
   a. Remove the spark plug cap. Clean any dirt from around the spark plug base, then remove the spark plug.
   b. Install the spark plug in the plug cap.
   c. Turn the engine switch ON.
   d. Grounding the side electrode to any engine ground, pull the recoil starter to see if sparks jump across the gap.
   e. If there are no sparks, replace the plug. If OK, install the plug and try to start the engine.

6. If the engine still does not start, take the pump to an authorized water pump dealer.

10.2 When the pump does not pump water

1. Is the pump fully primed?
2. Is the strainer clogged?
3. Are the suction hose bands installed securely?
4. Is the suction hose damaged?
5. Is the suction hose connector washer installed?
6. Is the suction head too high?
7. If the pump still does not pump the water, take the pump to an authorized water pump dealer.

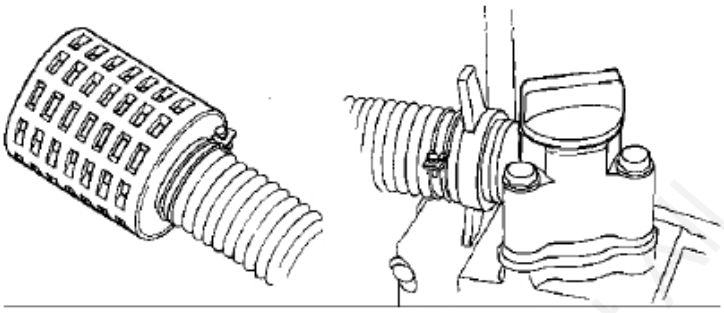

Copyrighted document. All rights reserved by FBC

MW TOOLS

NL 11 EG conformiteitsverklaring
FR 11 Déclaration de conformité CE
EN 11 EC declaration of conformity

Fabrikant/Invoerder
Fabricant/Importateur
Manufacturer/Retailer

Vynckier Tools sa
Avenue Patrick Wagnon, 7
ZAEM de Haureu
B-7700 Mouscron

Verklaart hierbij dat het volgende product :
Déclare par la présente que le produit suivant :
Hereby declares that the following product :

Product
Produit
Product

Waterpomp
Pompe à eau
Water pump

Order nr. :

WP1000 (724562265)
WP1800P (724562266)
WP4800 (724562267)

Test report reference:

50058046 001

Geldende EG-richtlijnen
Normes CE en vigueur
Relevant EU directives

2006/42/EC

Overeenstemt met de bestemming van de bovengenoemde richtlijnen - met inbegrip van deze betreffende het tijdstip van de verklaring der geldende veranderingen.
Correspond aux directives citées ci-dessus, y compris aux modifications en vigueur au moment de cette déclaration.
Meets the provisions of the aforementioned directive, including, any amendments valid at the time of this statement.

Mouscron, 01/04/2021

Bart Vynckier, Director
Vynckier Tools sa

Copyrighted document All rights reserved by FBC