metallkraft®
Metallbearbeitungsmaschinen

Manuel d'utilisation

Plieuse de tubes

HRB10

VYNCKIER.BIZ
THE PROFESSIONAL
THE WORKPLACE

Vous pouvez télécharger tous nos modes d'emploi sur www.vynckier.biz

Table des matières

1 Introduction 3
1.1 Garantie limitée 4

2 Sécurité 4
2.1 Symboles utilisés 4
2.2 Qualification du personnel 5
2.3 Protections individuelles 6
2.4 Consignes de sécurité générales 6
2.5 Panneaux d'avertissement sur la machine 6

3 Utilisation conventionnelle 7
3.1 Utilisation non conventionnelle 7
3.2 Risques résiduels 7

4 Données techniques 8
4.1 Plaque signalétique 8
4.2 Tableaux 8

5 Transport, emballage et stockage 9
5.1 Livraison et transport 9
5.2 Emballage 9
5.3 Stockage 9

6 Description de l'appareil 10
6.1 Contenu de la livraison 10

7 Utilisation 10
7.1 Processus de travail 11
7.2 Purge de la tête hydraulique 12

8 Nettoyage, entretien et réparations 13
8.1 Réparations 14
8.2 Résolution des pannes 14

9 Élimination et recyclage de l'appareil usagé 15
9.1 Mise hors service 15
9.2 Élimination des lubrifiants 15

10 Pièces détachées 16
10.1 Commande de pièces détachées 16

11 Vue éclatée 17

12 Déclaration du fabricant 18

1 Introduction

Cher client,

Merci d'avoir acheté un produit METALLKRAFT®.

Les machines METALLKRAFT® offrent un excellent niveau de qualité, des solutions techniquement optimales et un rapport qualité/prix/performance inégalé. Nos machines bénéficient de développements et d'innovations constants, ce qui les situe à la pointe de la technique et de la sécurité. Nous vous souhaitons une excellente prise en main de votre machine et beaucoup de plaisir à la réalisation de vos travaux.

Avant la mise en service, veuillez lire attentivement ce mode d'emploi et vous familiariser avec la machine. Assurez-vous également que toute personne amenée à utiliser la machine aura au préalable lu et compris ce mode d'emploi. Gardez ce document toujours à proximité de la machine.

INFORMATION
Ce manuel contient des données concernant une installation sûre et adéquate, ainsi que l'utilisation et l'entretien de la machine. Le respect des consignes est indispensable pour assurer la sécurité des personnes et de la machine, et assure une gestion plus économique et une plus longue durée de vie de la machine.
Dans le chapitre consacré à l'entretien, nous détaillons les travaux d'entretien et les tests à effectuer régulièrement par l'utilisateur.
Les illustrations et informations existantes dans ce manuel peuvent parfois légèrement varier par rapport à votre machine. Le fabricant s'efforce constamment d'améliorer et de renouveler ses produits, c'est pourquoi des modifications visuelles et techniques peuvent apparaître, sans que celles-ci donnent lieu à un préavis. Nous nous réservons le droit à l'erreur et aux modifications.

S'il vous reste des questions après la lecture de ce manuel, veuillez prendre contact avec votre revendeur :

Vynckier Tools sa
Avenue Patrick Wagnon 7
B-7700 Mouscron

info@vynckier.biz
www.vynckier.biz

1.1 Garantie limitée

Toutes les données et instructions de ce manuel ont été élaborées selon les normes et prescriptions en vigueur, l'état de la technique, ainsi que nos connaissances et notre longue expérience en la matière. Nous déclinons toute responsabilité en cas de dommages dus aux raisons suivantes :

- Non-respect des instructions du manuel d'utilisation,
- Utilisation non conventionnelle de la machine,
- Utilisation de la machine par du personnel non qualifié,
- Transformations non autorisées de la machine,
- Modifications techniques,
- Utilisation de pièces détachées non conformes.

Le produit que vous avez reçu peut différer légèrement des illustrations dans ce manuel, en raison de la présence d'options commandées, ou de modifications dues à une évolution technique récente.
Dans les obligations contractuelles, les conditions générales de production et les conditions de livraison du producteur, ainsi que les réglementations légales en vigueur à la date de conclusion du contrat sont valables.

2 Sécurité

Ce chapitre donne un aperçu des règles de sécurité pour la protection des personnes et pour une utilisation sans problèmes de la machine. Dans chaque chapitre, vous trouverez des consignes de sécurité spécifiques à chaque opération.

2.1 Symboles utilisés

Consignes de sécurité

Dans ce manuel, les dangers éventuels et indications spécifiques sont indiqués au moyen de symboles:

AVERTISSEMENT !
Danger immédiat pouvant provoquer des blessures graves, voire mortelles.

ATTENTION !
Danger possible pouvant provoquer de légères blessures, ou des dommages à la machine ou à l'environnement.

INFORMATION
Conseils et recommandations pour un travail plus efficace et sans problèmes.

2.2 Qualification du personnel

Ce manuel s'adresse
- À l'exploitant,
- À l'opérateur,
- Au personnel d'entretien.

C'est pourquoi les instructions et précautions citées concernent tous les intervenants depuis l'utilisation jusqu'à la maintenance de la machine.
Déterminez clairement qui est compétent pour les diverses opérations (utilisation, entretien et réparations).
Des compétences insuffisamment définies représentent un risque pour la sécurité!
Débranchez toujours la machine afin d'empêcher son utilisation par du personnel non-autorisé.
Les personnes autorisées à utiliser et entretenir la machine sont les personnes suffisamment qualifiées, désignées par l'utilisateur ou le fabricant.

ATTENTION !
Danger en cas de qualification insuffisante du personnel !
Les personnes non qualifiées ne peuvent pas évaluer les risques liés à l'utilisation de la machine, et peuvent s'exposer et exposer d'autres personnes à de graves blessures.
- Tous les travaux doivent être effectués par du personnel qualifié.
- Tenez les personnes non qualifiées et les enfant en-dehors de l'espace de travail.

Opérateur
L'opérateur est formé par le gérant concernant les tâches qui lui sont attribuées et les dangers possibles en cas de manoeuvre inappropriée. L'opérateur n'est autorisé à exécuter les tâches dépassant l'utilisation normale que si cela est indiqué dans les instructions et si le gérant l'a expressément chargé de cette tâche.

Électricien spécialisé
Les électriciens spécialisés sont à même d'exécuter des travaux sur les installations électriques et de déceler et éviter eux-mêmes les dangers possibles grâce à leur formation professionnelle et leurs connaissances des normes et spécifications correspondantes. L'électricien spécialisé est spécifiquement formé pour l'environnement de travail dans lequel il exerce et il connaît les normes et spécifications à appliquer.

Spécialistes
Les spécialistes sont à même d'exécuter des travaux sur les installations électriques et de déceler et éviter eux-mêmes les dangers possibles grâce à leur formation professionnelle et leurs connaissances des normes et spécifications à appliquer.

Les personnes formées
Les personnes formées ont été instruites par le gérant des tâches qui leur sont attribuées ainsi que des dangers possibles en cas de manœuvre inappropriée.

2.3 Protections individuelles

Les protections individuelles servent à assurer la sécurité et la santé du personnel pendant les travaux sur et avec la machine. Le personnel doit porter les protections individuelles recommandées pour chaque travail spécifique.
Les protections individuelles recommandées sont les suivantes :

Lunettes de sécurité
Les lunettes de sécurité protègent des projections de pièces et des éclaboussures.

Gants de protection
Les gants protègent les mains des bords tranchants, ainsi que des frottements, des écorchures ou de blessures plus graves.

Chaussures de sécurité
Les chaussures de sécurité protègent les pieds de blessures en cas de chute d'objets, et empêchent de déraper sur un sol glissant.

Vêtements de travail
Les vêtements de travail sont des vêtements près du corps et avec une faible résistance à la traction.

2.4 Consignes de sécurité générales

- Utilisez toujours les dispositifs de sécurité, fixez-les correctement et contrôlez leur fonctionnement correct.
- Maintenez la machine et l'espace de travail propre. Prévoyez un éclairage suffisant.
- La machine ne peut pas être modifiée, ni être utilisée à d'autres fins que pour celles pour lesquelles elle a été conçue par le fabricant.
- Ne travaillez jamais si vous souffrez d'une maladie qui affecte la capacité de concentration, si vous être fatigué, ou sous l'influence d'alcool, de drogue ou de médicaments.
- Tenez les enfants et les personnes non autorisées à l'écart de l'espace de travail.
- Faites immédiatement réparer les dysfonctionnements qui affectent la sécurité.
- Protégez la machine de l'humidité.
- Avant toute utilisation, assurez-vous que la machine est en parfait état. Tout pièce endommagée doit être immédiatement remplacée pour éviter tout risque d'accident.
- Ne surchargez pas la machine ! Vous travaillerez mieux et en sécurité si vous utilisez la machine en respectant ses capacités. Vérifiez que les outils ne sont pas usés ou endommagés.
- N'utilisez que des pièces de rechange originale pour éviter les risques d'accidents.

2.5 Panneaux d'avertissement sur la machine

Des panneaux avec des indications de sécurité sont apposés sur la plieuse (fig. 1). Ces indications doivent être respectées à tout moment.
Si un signal d'avertissement n'est pas lisible au premier coup d'œil ou s'il en manque un, la machine doit être mise immédiatement hors service jusqu'à ce que le panneau ait été remplacé, ceci pour éviter les risques de dommages matériels ou corporels.

1 Fig. 1 Risque d'écrasement

3 Utilisation conventionnelle

La plieuse de tubes est conçue exclusivement pour plier des tubes. Elle convient pour les tuyaux de chauffage, de gaz, de vapeur, d'eau, les tuyaux en cuivre et matériaux composites. Les tubes doivent être fabriqué dans des matériaux résistants. Les matériaux fragiles pourraient se briser soudainement et présenter un risque élevé de blessures. La plieuse est munie d'un cadre de cintrage articulé et d'un retour automatique pour un fonctionnement efficace.
La plage de pliage de cet appareil se situe à environ 1/2'' - 2'' ou des tubes ayant un diamètre extérieur de 21,3 - 60 mm. Le matériau à cintrer ne peut pas dépasser l'épaisseur maximale de tôle spécifiée pour la machine. La machine ne peut être utilisée que par une seule personne formée à son utilisation et à son entretien.
L'utilisation conventionnelle suppose également le respect de toutes les instructions données dans ce manuel. Toute utilisation différente, ou ne respectant pas les consignes de ce mode d'emploi, est considérée comme impropre et est interdite.

AVERTISSEMENT !
Danger en cas d'utilisation non conventionnelle !
Une utilisation non conventionnelle de la machine peut mener à des situations dangereuses.
- De dépassez jamais les capacités de la machine mentionnées dans les données techniques.
- Ne contournez jamais les dispositifs de sécurité, et ne les mettez jamais hors service.
- N'utilisez la machine que si elle est en parfait état de fonctionnement.

ATTENTION !
Lors de l'utilisation d'outils, les règles élémentaires de sécurité doivent être respectées, pour réduire le risque de dommages matériels ou corporels. Lisez toutes les consignes de ce manuel avant d'utiliser l'appareil.

3.1 Utilisation non conventionnelle

Si la machine est utilisée de manière conventionnelle, aucune mauvaise utilisation raisonnablement prévisible n'est possible, qui pourrait conduite à des situations dangereuses avec des blessures.

3.2 Risques résiduels

Même lorsque toutes les consignes de sécurité sont respectées et la machine utilisée conformément aux instructions, il reste des risques potentiels :
- Risques de blessures aux membres supérieurs (mains, doigts)
- Risques liés à la chute de la pièce à usiner
- Danger dû à des vêtements ou des objets qui se coincent dans l'appareil
- Pour des travaux de réglage ou d'installation, il peut s'avérer nécessaire de démonter des dispositifs de sécurité. Surviennent alors des risques résiduels et des dangers potentiels dont l'opérateur doit être conscient.

4 Données techniques

4.1 Plaque signalétique

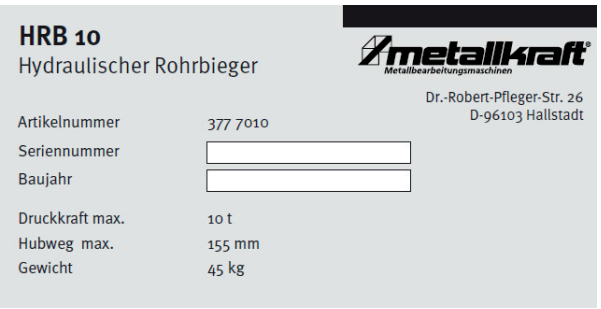

Fig. 2 Plaque signalétique HRB 10

4.2 Tableaux

Modèle	**HRB 10**
Capacité maximale	10 tonnes
Pression maximale du réservoir d'huile	40 MPa
Diamètre extérieur maximum	60 mm
Course maximale du piston	155 mm
Poids net	45 kg
Dimensions	710 x 590 x 220 mm
Diamètre des tubes en pouces	1/2 - 3/4 - 1 - 1 1/4 - 1 1/2 - 2
Épaisseur des parois en mm	3,25 - 3,5 - 4,0 - 4,0 - 4,25 - 4,50
Rayon de cintrage minimum en mm	62 - 78 - 98 - 128 - 149 - 187
Angle de cintrage en °	90 - 90 - 90 - 120 - 120 - 120

Segment de pliage	**Rayon du tube**	**Épaisseur de parois**	**Rayon de cintrage**	**Angle de cintrage**
1/2″	21,3 mm	3,25 mm	62 mm	0 - 90°
3/4″	26,9 mm	3,50 mm	78 mm	0 - 90°
1″	33,7 mm	4,00 mm	98 mm	0 - 90°
1 1/4″	42,4 mm	4,00 mm	128 mm	0 - 120°
1 1/2″	48,3 mm	4,25 mm	148 mm	0 - 120°
2″	60,3 mm	4,50 mm	187 mm	0 - 120°

5 Transport, emballage et stockage

5.1 Livraison et transport

Livraison
Dès la livraison, contrôlez si la machine n'a pas subi de dégâts pendant le transport, si toutes les pièces sont présentes, et si aucune vis n'est desserrée. Comparez le contenu de l'emballage avec le bon de livraison. Si quelque chose manque ou est endommagé, signalez-le immédiatement au transporteur.

Transport
Déballez la plieuse de tubes et enlevez les films de protection. Veillez à ce que la machine ne soit pas installée ou utilisée dans un environnement humide. L'humidité ambiante ne doit pas être supérieure à 60%, et la température ambiante doit se situer entre 0 et 40 °C.

ATTENTION !
Pour une installation stable, nous vous conseillons de fixer la machine dans un sol stable et plat (de préférence du béton) par les trous percés dans les pieds.

5.2 Emballage

Tous les matériaux d'emballage et accessoires sont recyclables et doivent être rapportés dans un centre de tri.
Les cartons doivent être donnés lors de la collecte des papiers et cartons usagés.
Les feuilles et accessoires sont en polyéthylène (PE) ou en polystyrène (PS). Ces matériaux peuvent être réutilisés après traitement, si vous les apportez dans une entreprise de traitement des déchets.

5.3 Stockage

La machine doit être soigneusement nettoyée et rangée ensuite dans un endroit propre et sec, sans poussière et à l'abri du gel.
La machine ne peut pas être rangée dans une pièce contenant des produits chimiques.
Si la machine doit être stockée pendant une longue période, les parties en métal blanc doivent être enduite d'une protection antirouille.

6 Description de l'appareil

Les illustrations figurant dans ce manuel servent à comprendre les explications mais peuvent différer du produit réel.

1. Levier de commande
2. Vérin d'appui
3. Joint torique
4. Cylindre
5. Soupape de décharge
6. Réservoir
7. Bague d'étanchéité YX
8. Piston
9. Ressort de rappel
10. Cylindre
11. Manchon du guide
12. Coussinet de palier
13. Roue
14. Plaque supérieure
15. Vis

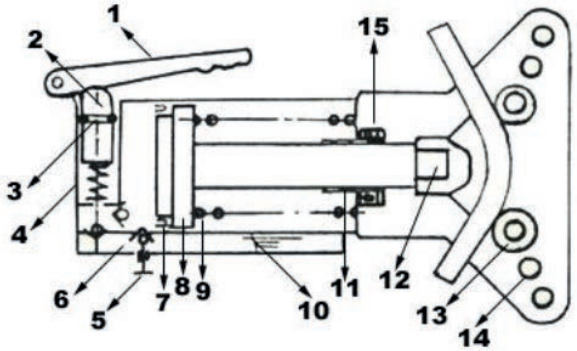

Fig. 3 Montage

6.1 Contenu de la livraison

La machine est livrée avec :
- Corps de l'appareil
- Segments de pliage
- Trépied
- Pièces de pression 1/2'', 3/4'', 1'', 1 1/4'', 1 1/2'', 2 ''
- Diamètres de tubes : 21,3 + 26,9 + 33,7 + 42,4 + 48,3 + 60,3 mm

7 Utilisation

AVERTISSEMENT !
Risque d'écrasement !
Gardez les membres supérieurs à distance lorsque vous insérez une pièce dans la machine et que vous la travaillez.

ATTENTION !
- Ne travaillez jamais si vous souffrez d'une maladie qui affecte la capacité de concentration, si vous être fatigué, ou sous l'influence d'alcool, de drogue ou de médicaments.
- La plieuse de tubes doit être utilisée par une personne qualifiée.

ATTENTION !
- L'utilisateur doit posséder les connaissances de base pour ce type de travail.
- Montez toujours les segments de pliage correctement sur le corps de l'appareil.

Gants de protection
Les gants protègent les mains des bords tranchants, ainsi que des frottements, des écorchures ou de blessures plus graves.

Chaussures de sécurité
Les chaussures de sécurité protègent les pieds de blessures en cas de chute d'objets, et empêchent de déraper sur un sol glissant.

Vêtements de travail
Les vêtements de travail sont des vêtements près du corps et avec une faible résistance à la traction.

7.1 Processus de travail

ATTENTION !
Graissez le tube à cintrer aux endroits où il entrera en contact avec le segment de pliage. Le processus de pliage est ainsi sensiblement facilité et le tube peut être plus facilement retiré du segment après le cintrage.

ATTENTION !
Avant le processus de pliage, le tube peut être rempli de sable sec, pour faciliter le pliage et éviter les cassures. Dans ce cas, fermez le tube d'un côté, par exemple avec une pastille de bois. Remplissez ensuite le tube de sable, et pressez de temps en temps pour comprimer le sable. Fermez ensuite l'autre extrémité du tube. Vous pouvez à présent effectuer le cintrage.

ATTENTION !
Gardez les mains à distance des pièces mobiles.
Tenez les personnes non concernées en-dehors de l'espace de travail. La machine n'est pas un jeu.
Si nécessaire, transportez la machine avec une deuxième personne. Faites-vous également aider par une deuxième personne si vous devez cintrer des tubes grands et lourds.
Utilisez toujours le segment de cintrage adapté au tube à cintrer.

ATTENTION !
Lors du pliage, assurez-vous toujours que des deux extrémités du tube sont suffisamment loin des rouleaux métalliques, et ne peuvent plus glisser sous les rouleaux une fois que le tube est plié.
Risque de blessure ! Pour ouvrir et fermer la vis de purge, utilisez l'extrémité inférieure du levier de la pompe.

Processus de pliage

1. Placez la plieuse de tubes sur une surface plane et assurez-vous que la plieuse ne risque pas de basculer.
2. Avant chaque utilisation, assurez-vous que toutes les pièces de la plieuse sont réglées correctement, et qu'aucune pièce n'est déformée ou endommagée.
3. Positionnez la plieuse de tubes de telle manière qu'il y ait assez de place pour l'appareil et pour le matériel à travailler.
4. Remplissez le tube à cintrer de sable sec, pour faciliter le cintrage et éviter les cassures. Fermez le tube d'un côté, par exemple avec une pastille de bois. Remplissez ensuite le tube de sable, et pressez de temps en temps pour comprimer le sable. Fermez ensuite l'autre extrémité du tube.
5. Insérez le tube dans le segment de pliage.
6. Effectuez le processus de pliage.

Quand la machine n'est pas utilisée et que vous la rangez, abaissez complètement le piston hydraulique. Après une longue période, des bulles d'air peuvent pénétrer dans le système hydraulique et affecter son fonctionnement.

7.2 Purge de la tête hydraulique

1. Pompez d'abord pour amener le piston hydraulique complètement en haut.
2. Enlevez le bouchon de remplissage et ouvrez la vis de purge en tournant dans le sens inverse des aiguilles d'une montre (un tour maximum).
3. Laissez descendre complètement le piston hydraulique.
4. Fermez la vis de purge. Contrôlez le niveau d'huile et faites l'appoint d'huile hydraulique si nécessaire.
5. Remettez le bouchon de remplissage.
6. Après cela, la plieuse de tubes doit fonctionner correctement et souplement. Dans le cas contraire, répétez les étapes précédentes.

8 Nettoyage, entretien et réparations

INFORMATION
Pour que la plieuse de tubes soit toujours en bon état de marche, certains travaux de nettoyage et d'entretien doivent être effectués régulièrement.

ATTENTION !
Danger en cas de qualification insuffisante du personnel !
Les personnes non qualifiées ne peuvent pas évaluer les risques liés à l'utilisation de la machine, et peuvent s'exposer et exposer d'autres personnes à de graves blessures.
- Tous les travaux d'entretien doivent être effectués par du personnel qualifié.

ATTENTION !
Suivez attentivement les instructions lors de l'entretien de la machine. Les travaux sur la plieuse de tubes doivent être effectués par du personnel familiarisé avec la machine.

ATTENTION !
Après les travaux de nettoyage, d'entretien et de réparation, vérifiez que tous les dispositifs de protection ont été correctement réinstallés, et qu'il ne reste aucun outil dans la machine ou dans l'espace de travail.
Si un dispositif de protection ou un autre élément de la machine est endommagé, il doit être réparé ou remplacé par le service technique de votre revendeur.

ATTENTION !
Trop d'huile peut mettre la plieuse de tubes hors service. N'utilisez que de l'huile hydraulique. N'utilisez jamais de liquide de frein ni d'autres produits.

- N'ajoutez de l'huile que lorsque le piston est complètement abaissé.
- Avant et après chaque utilisation, contrôlez qu'il n'y a pas de fuite d'huile.
- Toutes les parties mobiles doivent être régulièrement lubrifiées. Utilisez uniquement un lubrifiant sans acide.
- Ne nettoyez pas la plieuse de tubes avec des produits chimiques agressifs, mais simplement avec une chiffon sec.
- N'entreposez pas la plieuse de tubes à l'extérieur, et protégez-la de l'humidité, du froid ou de la chaleur intenses. Abaissez le piston hydraulique complètement avant de ranger la machine.
- En fonction de l'utilisation de la plieuse de tubes, remplacez l'huile tous les 3 ans.

ATTENTION !
Les huiles, graisses et produits de nettoyage sont nocifs pour l'environnement et ne peuvent pas être éliminés avec les eaux usées ou les déchets ménagers. Éliminez-les de manière écologique. Les chiffons imbibés de ces produits sont facilement inflammables. Rassemblez-les dans un récipient fermé et éliminez-les de manière écologique.

8.1 Réparations

ATTENTION !
Les travaux de réparation doivent être effectués par du personnel qualifié.

Si la plieuse de tubes présente une anomalie, adressez-vous au service technique de votre revendeur.

8.2 Résolution des pannes

Pannes	Causes possibles	Solutions
La plieuse de tubes ne fonctionne pas	La mécanique est défectueuse	Contrôlez la mécanique
		Contactez le service technique de votre revendeur
La plieuse ne plie pas correctement les tubes	L'épaisseur de matériau ne convient pas	Vérifiez l'épaisseur du matériau
	Le matériau ne convient pas	Ne travaillez que des matériaux adaptés
La plieuse ne plie pas les pièces comme indiqué dans le mode d'emploi	L'épaisseur de matériau ne convient pas	Vérifiez l'épaisseur du matériau
	La mécanique est défectueuse	Contactez le service technique de votre revendeur

9 Élimination et recyclage de l'appareil usagé

Dans votre intérêt et celui de l'environnement, veillez à ce que tous les composants de la machine ne soient évacués que de la manière et par les voies prévues et autorisées.

9.1 Mise hors service

Les appareils dont vous ne souhaitez plus vous servir doivent être immédiatement mis hors service dans les règles de l'art pour éviter toute utilisation abusive ultérieure et pour exclure tout risque pour les personnes et l'environnement.

- Retirez de l'appareil tous les agents d'exploitation constituant un risque pour l'environnement.
- Le cas échéant, démontez la machine en sous-groupes et composants maniables et utilisables.
- Dirigez les composants de la machine et les agents d'exploitation vers les voies d'évacuation prévues.

9.2 Élimination des lubrifiants

Les consignes pour l'élimination des lubrifiants usagés sont mises à votre disposition par le fabricant des lubrifiants. Demandez-lui si nécessaire la fiche de données spécifique au produit.

10 Pièces détachées

ATTENTION !
Risque de blessure en cas d'utilisation de pièces non adaptées !
L'utilisation de pièces détachées défectueuses ou inadaptées est dangereuse pour l'utilisateur et peut provoquer des dégâts à la machine.
- Utilisez uniquement des pièces détachées d'origine recommandées par le fabricant.
- En cas de doute, prenez contact avec votre revendeur.

ATTENTION !
L'utilisation de pièces de rechange non conformes annule la garantie.

10.1 Commande de pièces détachées

Vous pouvez obtenir les pièces détachées directement chez le fabricant ou par l'intermédiaire de votre revendeur.
Lors de la commande, veuillez mentionner les informations suivantes :
- Type de la machine
- Numéro d'article
- Numéro de la pièce sur la vue éclatée
- Année de construction de la machine
- Nombre de pièces
- Mode d'envoi (courrier, fret, mer, air, express)
- Adresse de livraison

Une commande de pièce détachée ne contenant pas ces informations ne pourra pas être prise en compte. Si le mode d'envoi n'est pas stipulé, il sera choisi à la convenance du fournisseur.

Exemple:
Vous devez commander un levier de commande pour le modèle HRB 10. Cette pièce porte le numéro 32 sur la vue éclatée.
- Type d'appareil: **Plieuse de tubes HRB 10**
- Numéro d'article: **3777010**
- Position de la pièce: **32**

Le numéro de commande est : **0-3777010-32**

Le numéro de commande est constitué du numéro d'article de la machine, du numéro de la pièce sur la vue éclatée et d'un zéro devant le numéro d'article.
Devant le numéro d'article, vous devez écrire un 0.
Devant le numéro de la pièce, vous devez écrire un 0 pour les numéros entre 1 et 9.

11 Vue éclatée

Cette vue éclatée peut aider à identifier la pièce que vous voulez commander. Lors de la commande, vous pouvez joindre une copie de ce dessin sur laquelle vous aurez entouré la pièce concernée.

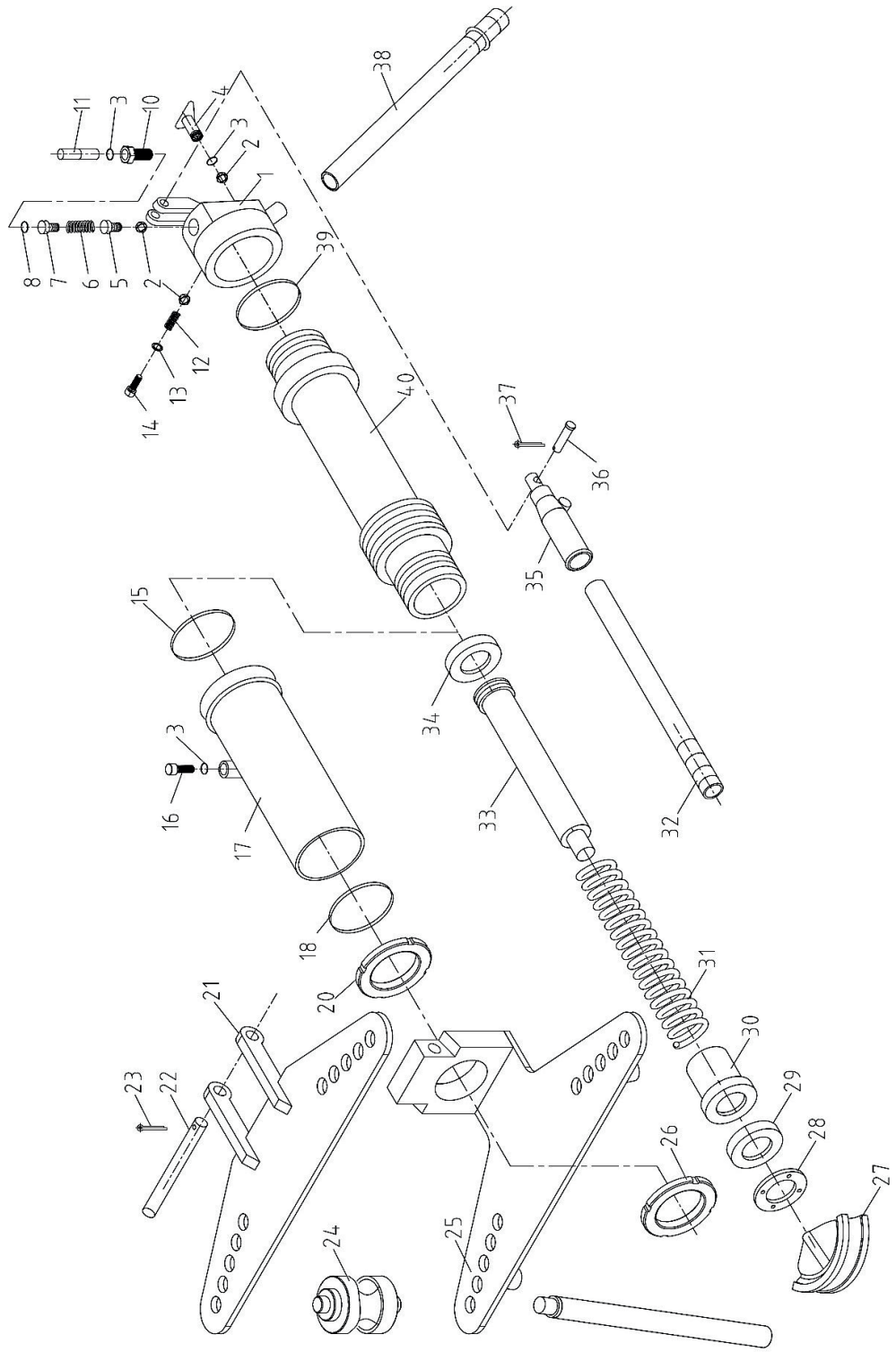

Fig. 4 Vue éclatée HRB 10

12 Déclaration du fabricant

Le fabricant/ distributeur:

Stürmer Maschinen GmbH
Dr Robert Pfleger Strasse, 26
D 96103 Hallstadt

Nous déclarons par la présente que la machine décrite ci-dessous satisfait aux exigences essentielles de sécurité et de santé de par sa conception et de sa construction, ainsi que dans la version que nous avons commercialisée.

Cette machine ne nécessite pas d'attestation de conformité à la directive machine 2006/42/CE annexe 1.
Si la machine subit des transformations sans notre autorisation, cette déclaration perd sa validité.

Groupe de produits : Metallkraft® Machines pour le travail du métal

Description de la machine : HRB 10

Type de machine : Plieuse de tubes

Numéro d'article : 3777010

Numéro de série : _____

Année de construction : _____

Responsable de la documentation :
Département technique - Dr.-Robert-Pfleger-Str. 26 D - 96103 Hallstadt

Hallstadt, 13/07/2016

Kilian Stürmer, directeur