MW TOOLS

BB205

MANUEL D'INSTRUCTION ET D'ENTRETIEN

DE L'ÉQUILIBREUSE DE ROUES

Nous suivons le mouvement de la roue !

Lisez attentivement et entièrement ce manuel avant d'installer ou d'utiliser le démonte-pneu.

MW TOOLS

CATALOGUE

1. Introduction 1
2. Spécifications et caractéristiques 1
   2.1 Spécification de l'article 1
   2.2 Caractéristiques 1
   2.3 Environnement de travail 1
3. La constitution de l'équilibreur dynamique 1
   3.1 Machine 1
   3.2 Système électrique 1
4. Installation de Dynamic Balancer 2
   4.1 Ouverture et vérification 2
   4.2 Installation de la machine 2
   4.3 Installation de la hotte 2
   4.4 Installation du goujon fileté de l'axe d'entraînement 2
5. Panneau de commande à affichage LED et touches de fonction 3
6. Installation et démontage de la roue 4
   6.1 Vérification de la roue 4
   6.2 Installation de la roue 4
   6.3 Démontage de la roue 4
7. Les méthodes de saisie de la date de la jonction 4
   7.1 L'état de mise sous tension de la machine 4
   7.2 Date de la méthode d'entrée de la roue pour le mode d'équilibre normalement dynamique 4
   7.3 La méthode de saisie de la date en mode ALU-S 5
8. Calibrage de l'échelle de mesure 6
   8.1 Calibrage de l'échelle de distance des jantes 6
   8.2 Calibrage de l'échelle de diamètre 6
9. L'auto-calibrage de l'équilibreur dynamique 7
10. L'opération d'équilibrage de la roue 7
   10.1 Opération de changement de mode d'équilibre 7
   10.2 Processus de fonctionnement en mode d'équilibre normal 8
   10.3 Processus d'opération de la balance statique (ST) 8
   10.4 Le processus de fonctionnement du mode M1 à M2 9
   10.5 Processus de fonctionnement du mode d'équilibre ALU-S 9
   ★ Processus de contrepoids manuel 9
   ★ Processus d'autocollage de la cloison Contrepoids 9
   10.6 Le mode de fonctionnement du contrepoids à l'aide d'un bâton 10
   ★ Fonctionnement du bâton manuel divisé 10
   ★ Fonctionnement du bâton automatique divisé 11
   10.7 Recalcul 11
11. Optimiser le déséquilibre 11
12. Opération de conversion Gram-Oz 12
13. Opération de conversion INCH et MM 12
14. Fonction de protection du capot et réglage de protection 12
15. Autres réglages de fonctions 13
   15.1 Réglages de l'affichage de la valeur minimale 13
   15.2 Indication de la tonalité sur les réglages des fonctions 13
   15.3 Réglages de la luminosité de l'écran d'affichage 13
16. Fonction d'autotest de la machine 13
   16.1 Vérification des LED et des voyants lumineux 13

16.2 Vérification du signal du capteur de position 14
16.3 Vérification du signal du capteur de distance....14
16.4 Vérification du signal du capteur de diamètre 14
16.5 Vérification du signal du capteur de pression 14
17. Protections de sécurité et dépannage 14
17.1 Protection de la sécurité....14
17.2 Recherche de pannes....14
18. Entretien....16
18.1 L'entretien quotidien des non professionnels....16
18.2 L'entretien des professionnels....16
19. Liste des codes d'erreur 17
20. Schéma d'implantation de l'alimentation....18
20.1 220 V Connexion 18
20.2 380 V Connexion 18
21. Dessins éclatés 19
22. Liste des pièces détachées 22
Version S Dessins éclatés et liste des pièces de rechange....23
Liste des accessoires 24
Joindre la figure 1 Schéma du circuit du système 25

1. Introduction

Une roue déséquilibrée fait sauter la roue et osciller le volant pendant la conduite. Cela peut déconcerter le conducteur, agrandir la fente de la zone de combinaison du système de direction, endommager l'amortisseur de vibrations et les pièces de la direction, et augmenter la probabilité d'accidents de la circulation. Un volant équilibré permet d'éviter tous ces problèmes.

Cet équipement adopte le nouveau LSI (Large Scale Integrated circuit) pour constituer le système matériel qui acquiert les processus et calcule les informations à grande vitesse.

Lisez attentivement le manuel avant d'utiliser l'appareil afin de garantir un fonctionnement normal et sûr. Il convient d'éviter de démonter ou de remplacer les pièces de l'appareil. En cas de réparation, veuillez contacter le service technique. Avant de procéder à l'équilibrage, assurez-vous que la roue est bien fixée à la bride. L'opérateur doit porter une blouse bien ajustée pour éviter qu'elle ne s'accroche. L'opérateur ne doit pas démarrer l'équipement.

Pas d'utilisation en dehors de la plage de fonctionnement indiquée dans le manuel.

2. Spécifications et Caractéristiques

2.1 Spécifications

- ☐ Poids maximal des roues : 65 kg
- ☐ Puissance du moteur : 200W
- ☐ Alimentation électrique : 220V/50Hz
- ☐ Précision de l'équilibrage : ±1g
- ☐ Vitesse de rotation : 200r/min
- ☐ Durée du cycle : 8s
- ☐ Diamètre de la jante : 10″~24″(256mm～ 610mm)
- ☐ Largeur de la jante : 1.5″~20″(40mm～ 510mm)
- ☐ Bruit :＜ 70dB
- ☐ Poids net : 98 kg
- ☐ Dimensions : 915mm×760mm×1180mm

2.2 Caractéristiques

- ☐ Adoptant un affichage à 9 LED, il dispose d'une fonction de fonctionnement flexible de l'indicateur.
- ☐ Différents modes d'équilibrage permettent d'effectuer des contrepoids au bâton, à la pince ou au bâton caché, etc.
- ☐ Saisie automatique des données de la jante à l'aide d'une échelle de mesure.
- ☐ Fonction intelligente d'auto-calibrage et d'auto-étiquetage de l'échelle de mesure.
- ☐ Fonction d'autodiagnostic et de protection.
- ☐ Applicable à diverses jantes de structures en acier et en duralumin.

2.3 Travailler Environnement

- ☐ Température : 5~50℃
- ☐ Altitude au-dessus du niveau de la mer : ≤4000m
- ☐ Humidité : ≤85%

3. La constitution du Dynamic Balancer

Les deux principaux composants de l'équilibreur dynamique sont : la machine et l'électricité :

3.1 Machine

La partie de la machine se compose d'un support, d'un support pivotant et d'un axe principal ; ils sont ensemble fixés sur le châssis.

3.2 Système d'électricité

1. Le système micro-informatique est composé d'un LSI tel que le nouveau système d'unité centrale MCU à haute vitesse et d'un clavier.
2. Échelle de mesure automatique.
3. Le système de contrôle de la vitesse et du positionnement se compose d'un engrenage et d'un système optoélectronique.
4. Alimentation de moteurs asynchrones biphasés et circuit de commande.
5. Capteur de pression horizontale et verticale.
6. Protection du capuchon.

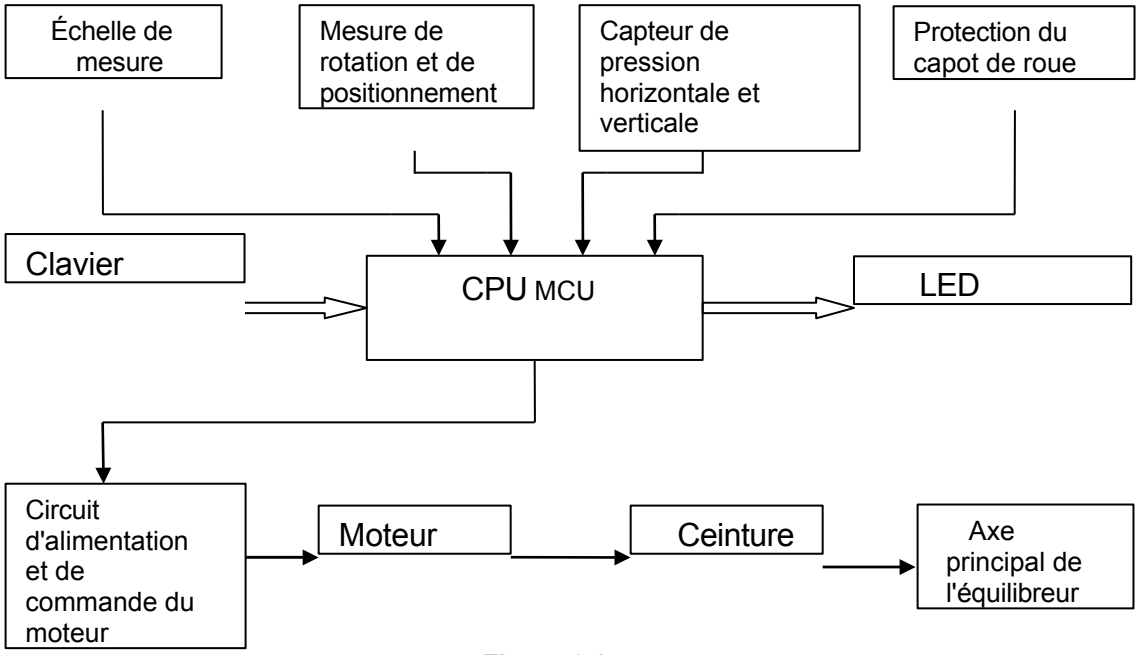

Figure 3-1

4. Installation de Dynamic Balancer

4.1 Ouverture et Vérification

Ouvrez l'emballage et vérifiez s'il y a des pièces endommagées. En cas de problème, n'utilisez pas l'appareil et contactez le fournisseur. Les accessoires standard de l'équipement sont indiqués ci-dessous :

Goujon de l'axe d'entraînement	1
Pince d'équilibrage	1
Clé Allen	1
Pied à coulisse	1
Ecrou de blocage	1
Adaptateur (cône)	4
Contrepoids (100g)	1
Capot de protection (en option)	1

4.2 Installation de la machine

4.2.1 L'équilibreur doit être installé sur un sol solide en ciment ou similaire, un sol non solide pouvant entraîner des erreurs de mesure.

4.2.2 Il doit y avoir 50 cm autour de l'équilibreur pour qu'il puisse fonctionner correctement.

4.2.3 Clouez des boulons d'ancrage sur le trou de montage de la base de l'équilibreur pour fixer l'équilibreur.

4.3 Installation du capuchon

Installer le cadre du capuchon sur l'appareil (en option) : brancher le tuyau du capuchone de protection dans le logement du capuchon (derrière l'armoire), puis fixer avec des vis M10×65.

4.4 Installation du goujon fileté de l'axe d'entraînement

Installer le goujon de l'axe d'entraînement sur l'axe principal à l'aide d'un boulon à douille M10× 150, puis visser le boulon. (Voir figure 4-1)

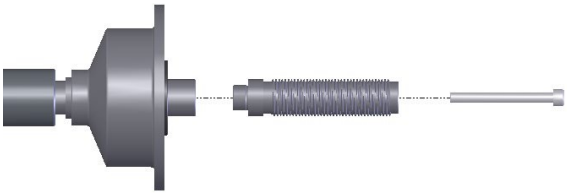

Figure 4-1

(**Remarque** : il est possible d'installer une roue sur l'axe principal avant de la visser, puis de tenir la roue avec les mains afin d'empêcher l'axe principal de tourner en même temps que le boulon).

5. Panneau de commande à affichage LED et touches de fonction

Figure 5-1 affichage sur le panneau LED

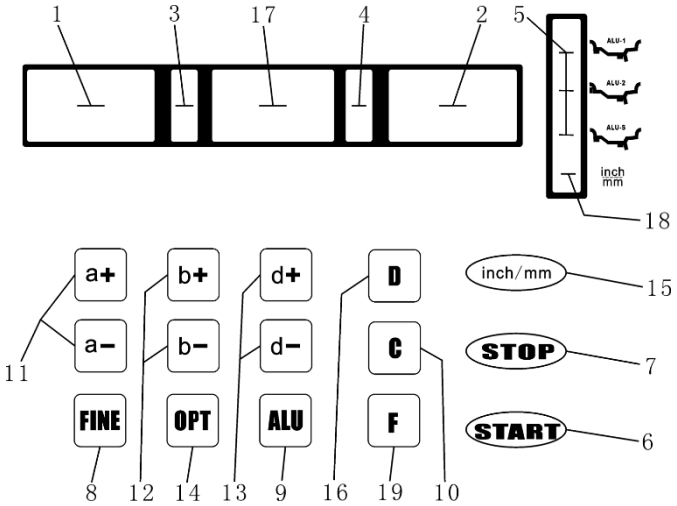

Figure 5-1

Nom de la partie du panneau et signification

1- Affichage numérique, quantité de déséquilibre, dimension intérieure ou "DISTANCE".
2- Affichage numérique, quantité de déséquilibre, dimension extérieure ou "DIAMÈTRE".
3- Affichage numérique de la position du déséquilibre, à l'intérieur
4- Affichage numérique, position du déséquilibre, en dehors de l'indicateur
5- Mode de correction "ALU" sélectionné
6- Bouton poussoir, démarrage du cycle
7- Bouton poussoir d'urgence et sélection de fonctions spéciales
8- Bouton poussoir, affichage du déséquilibre, du pas et du seuil
9- Bouton poussoir, sélection du mode de correction "ALU
10- Boutons poussoirs pour le recalcul et l'auto-étalonnage
11- Boutons poussoirs, réglage manuel de la DISTANCE (a)
12- Boutons poussoirs, réglage manuel de la LARGEUR (b)
13- Boutons poussoirs, réglage manuel du DIAMÈTRE (d)
14- Bouton poussoir, optimisation du déséquilibre et du déséquilibre fractionné
15- Sélection des dimensions, pouces/mm
16- Bouton poussoir, autodiagnostic, autocalibrage et déséquilibre fractionné
17- Affichage numérique, déséquilibre "STATIQUE" ou dimension "LARGEUR".
18- Indicateur des dimensions en mm
19- Sélection, correction "STATIQUE" ou "DYNAMIQUE".

N.B. N'utilisez que les doigts pour appuyer sur les boutons-poussoirs. N'utilisez jamais les pinces du contrepoids ou d'autres objets pointus.

6. Installation et démontage de la roue

6.1 Vérification de la roue

La roue doit être propre, sans sable ni poussière, et tous les contrepoids primaires de la roue doivent être enlevés. Vérifier si la pression des pneus correspond à la valeur nominale. Vérifier que le plan de positionnement de la jante et des trous de montage n'est pas déformé.

6.2 Installation de la roue

6.2.1 Sélectionner le cône optimal pour le trou central lorsqu'il y a un trou central sur la jante .

6.2.2 Deux façons d'installer la roue : A. positionnement positif ; B. positionnement négatif.

6.2.2.1 Positionnement positif (voir figure 6-1) :

Le positionnement positif est couramment utilisé. Il fonctionne facilement et s'applique à diverses jantes de structure en acier commun et de structure en duralumin mince.

6.2.2.2 Positionnement négatif (voir figure 6-2) :

Le positionnement négatif est utilisé pour s'assurer que le trou intérieur de la jante en acier et l'axe principal sont positionnés avec précision lorsque l'extérieur de la roue se déforme. S'applique à toutes les jantes en acier, en particulier les jantes en acier épais.

6.2.3 Installer la roue et le cône sur l'axe principal. S'assurer que le cône peut serrer la roue avant de visser la poignée. La roue peut tourner après avoir été vissée.

6.3 Démontage de la roue

6.3.1 Démonter la poignée et le cône.

6.3.2 la roue, puis descendez-la de l'axe principal.

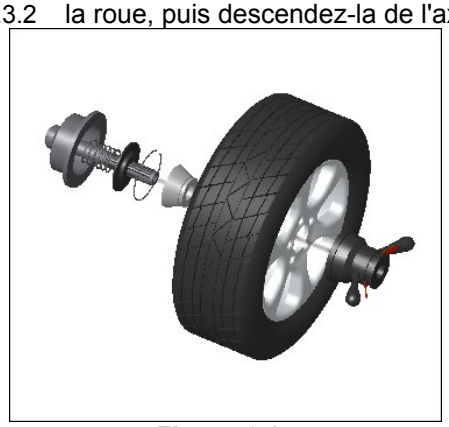

Figure 6-1

Figure 6-2

Note : ne pas faire glisser la roue sur l'axe principal afin d'éviter que l'axe principal ne soit éraflé lors de l'installation et du démontage de la roue.

7. Les méthodes de saisie de la date de rim

7.1 L'état de mise sous tension de la machine

Après la mise sous tension de l'appareil, l'initialisation commence automatiquement. L'initialisation se termine au bout de deux secondes. La machine entre automatiquement en mode dynamique naturel (contrepoids de serrage sur le plan de correction des deux côtés de la jante), comme dans la figure 7-1, prête pour la saisie des données de la jante.

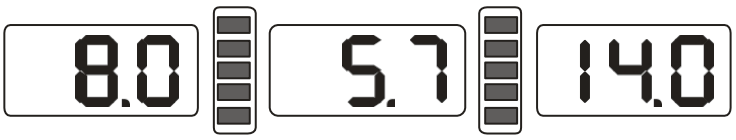

Figure 7-1

7.2 Données de la méthode d'entrée de la roue pour le mode d'équilibre normalement dynamique

7.2.1 Après la mise sous tension de la machine, celle-ci passe en mode d'équilibrage normal.

7.2.2 Données d'entrée de la jante :

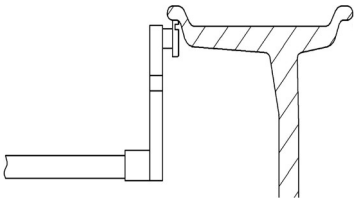

Figure 7-2

Tournez l'échelle de mesure, tirez la tête de l'échelle vers l'intérieur du concave sur le bord de la jante, etc. figure 7-2, la première LED s'éteint, puis l'écran affiche ect figure 7-3, en attendant de remettre l'échelle en place.

Figure 7-3

Lorsque l'échelle revient à la position zéro, la valeur affichée par la LED est la donnée de la jauge.

7.2.3 Lorsque les valeurs mesurées et la valeur de fait de la jante diffèrent, il faut procéder à un auto-étalonnage des balances, puis mesurer à nouveau ou saisir manuellement les données de la jante.

7.2.4 Données d'entrée de la largeur de la jante

Utiliser une échelle de mesure manuelle de la largeur du plastique, mesurer la valeur de la largeur de la jante, puis appuyer sur b+ ou b- pour saisir les données manuellement.

7.3 La méthode de saisie des données en mode ALU-S :

Normalement, pour passer du mode normal à un autre mode, il n'est pas nécessaire d'entrer à nouveau les données, il suffit d'appuyer sur la touche ALU pour passer directement au mode choisi, seul le mode ALU-S a une méthode d'entrée spéciale, ALU-S est un mode spécial qui comprend les deux types de modes suivants (figure 7-6) :

Figure 7-6

Voir figure 7-7 ou 7-8, tourner la balance, tirer la tête de la balance vers l'intérieur de la jante (FI) (cette position est choisie pour coller le poids d'équilibrage à l'intérieur), mesurer la distance (a) et le diamètre (dI) de l'intérieur de la jante, voir figure 7-9, Ensuite, continuez à faire tourner la balance, tirez la tête de la balance vers l'extérieur de la jante (FE) (cette position est celle que vous avez choisie pour coller le poids d'équilibrage à l'extérieur), mesurez la distance (aE) et le diamètre (dE) de l'extérieur de la jante, voir figure 7-10, et entrez dans le mode ALU-S.

Figure 7-7

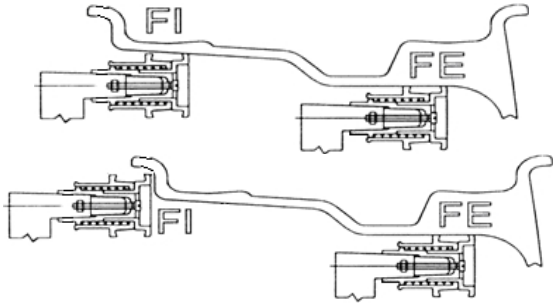

Figure 7-8

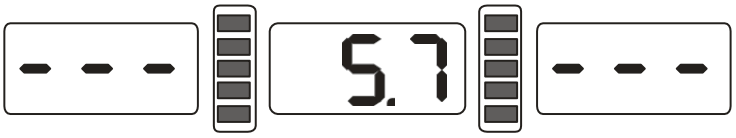

Figure 7-9

Figure 7-10

Lorsque l'échelle revient à la position zéro, la LED affiche les valeurs aE et dI. Appuyer sur a+, a- permet de régler la valeur a ; appuyer sur b+, b- permet de régler la valeur aE ; appuyer sur d+, d- permet de régler la valeur dI ; appuyer sur la touche FINE, la LED affiche la valeur dE, maintenir la touche FINE enfoncée et appuyer sur d+, d- permet de régler la valeur dE.

8. Calibrage de l'échelle de mesure

La balance a été étiquetée avant la sortie de l'usine, mais la valeur étiquetée peut varier en raison du transport. Par conséquent, les utilisateurs peuvent l'étiqueter eux-mêmes avant d'utiliser l'équilibreuse.
Après la mise sous tension, l'initialisation est terminée. Les utilisateurs peuvent donc étiqueter l'échelle de mesure

8.1 Calibrage de l'échelle de distance entre les jantes

8.1.1 Appuyer et maintenir la touche STOP et appuyer sur la touche FINE, ect 8-1, appuyer sur la touche STOP ou la touche C pour quitter.

Figure 8-1

8.1.2 Mettre l'échelle en position 0 (zéro), appuyer sur la touche ALU, faire 8-2, appuyer sur la touche STOP ou sur la touche C pour sortir.

Figure 8-2

8.1.3 Déplacer l'échelle à 15, appuyer sur la touche ALU, ect 8-3, fin de l'auto-calibrage, remettre l'échelle de mesure.

Figure 8-3

8.2 Etalonnage de la balance de diamètre

8.2.1 Installation d'un pneu de taille moyenne sur l'axe principal, appuyez sur la touche STOP et maintenez-la enfoncée, puis appuyez sur la touche OPT, ect 8-4, appuyez sur la touche STOP pour quitter ;

Figure 8-4

8.2.2 Appuyer sur d+ ou d- pour ajuster la valeur au diamètre actuel de la jante, appuyer sur la touche ALU, ect 8-5 ;

8.2.3 Déplacer la balance, placer la tête de la balance sur le bord intérieur de la jante ect 7-2, appuyer sur la touche ALU, ect 8-3, fin de l'auto-calibrage, remettre la balance en place.

9. L'auto-calibrage de l'équilibreur dynamique

L'auto-calibrage de l'équilibreur dynamique a été effectué avant la sortie d'usine, mais les paramètres du système peuvent varier en raison du transport sur de longues distances ou de l'utilisation à long terme, ce qui peut entraîner des erreurs. Par conséquent, les utilisateurs peuvent procéder à un auto-étalonnage après un certain temps.

9.1 Après la mise sous tension de la machine, l'initialisation est terminéect 7-1， installation d'une boîte de installer un contrepoids de type « can clip » et un pneu de taille moyenne relativement équilibré, suivre l'étape 7 date d'entrée de la jante ;

9.2 Appuyer sur les D et C, voir figure 9-1, (poser le capot de protection), appuyer sur la touche START, passer à l'étape suivante, appuyer sur la touche STOP ou sur la touche C pour quitter ;

Figure 9-1

9.3 Après l'arrêt de l'axe, voir figure 9-2, (ouvrir le capot de protection) fixer un contrepoids de 100 grammes à n'importe quel endroit de l'extérieur de la jante, (poser le capot de protection) appuyer sur la touche START, passer à l'étape suivante, appuyer sur la touche STOP ou sur la touche C pour quitter ;

Figure 9-2

9.4 Après l'arrêt de l'axe, ect 9-3, fin de l'étalonnage. Démontage du pneu, l'équilibreuse est maintenant prête à travailler.

Figure 9-3

NB：lors de l'auto-étalonnage, la date d'entrée de la jante doit être correcte, le contrepoids de 100 grammes doit être correct, sinon le résultat de l'auto-étalonnage sera erroné,
Un mauvais auto-calibrage entraînera une baisse de la précision de la mesure de l'équilibreur.

10. L'opération d'équilibrage de la roue

10.1 Changement de mode d'équilibre

10.1.1 Commutation des modes d'équilibre dynamique et statique : appuyer sur la touche F.
Mode d'équilibrage dynamique : pincez le contrepoids sur le bord intérieur et extérieur de la jante (mode d'équilibrage normal toléré par l'équilibreur), voir figure 10-1.
Mode ST : mode de mesure de l'équilibre statique, le contrepoids est placé au milieu de la jante, voir figure 10-2.

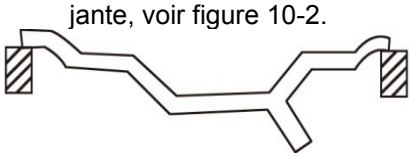

Figure 10-1

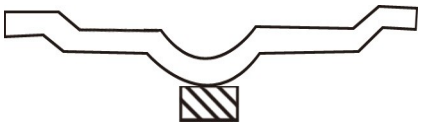

Figure 10-2

10.1.2 Touche de commutation du mode d'équilibrage ALU (touche ALU), permettant au système CPU de passer du mode ALU-1~ALU-S.

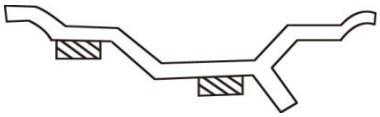

Figure 10-3

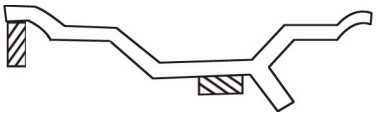

Figure 10-4

Mode ALU-1 : contrepoids à l'intérieur et à l'extérieur rayon de la jante, ect 10-3.

Mode ALU-2 : contrepoids à pince sur le bord intérieur de la jante, contrepoids à bâton sur le bord extérieur (intérieur du rayon), etc. figure 10-4.

Mode ALU-S : Il s'agit d'un mode d'équilibrage spécial (comprenant ALU-1 et ALU-2), pour le fractionnement du contrepoids et le mode bâton caché.

Répartition du contrepoids et mode bâton caché :

Mode ALU-S, si le contrepoids extérieur (intérieur du rayon) se trouve entre deux rayons, le mode ALU-S peut diviser le contrepoids en deux. Le contrepoids divisé est simplement placé à l'arrière de deux rayons, près de l'ancien contrepoids, afin de cacher le contrepoids (voir figure 10-5).

Figure 10-5

10.2 Fonctionnement en mode d'équilibre normal process

10.2.1 Suivez la figure 7.2 pour saisir les données de la jonction.

10.2.2 Poser le capot de protection et appuyer sur la touche START, la roue tourne, après l'arrêt, les deux côtés de l'écran LED affichent le poids du déséquilibre de la roue, lorsque le milieu de l'écran LED OPT, le choix du déséquilibre peut être optimisé ;

10.2.3 Faire tourner lentement la roue, lorsque le témoin de position du contrepoids intérieur (figure 5-1(3)) est allumé, clipser le contrepoids correspondant sur la position 12 heures à l'intérieur de jante, voir figure 10-6 ;

10.2.4 Faire tourner lentement la roue, lorsque le témoin de position du contrepoids extérieur (figure 5-1(4)) est allumé, clipser le contrepoids correspondant sur la position 12 heures à l'extérieur de la jante, voir figure 10-7 ;

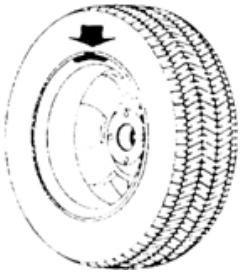

Figure 10-6

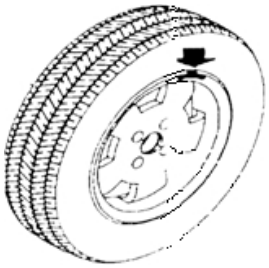

Figure 10-7

10.3 Opération de balance statique (ST) process

10.3.1 Déplacez l'échelle de mesure au milieu de la jante et mesurez les données de la jante ;

10.3.2 Appuyer sur la touche F pour passer en mode de balance statique (ST).

10.3.3 Poser le capot de protection et appuyer sur la touche START, la roue tourne, après l'arrêt le poids du déséquilibre statique de la roue s'affiche sur l'écran LED du milieu, lorsque l'écran LED du milieu s'affiche OPT, peut choisir le déséquilibre optimiser ;

10.3.4 Faire tourner lentement la roue, lorsque le témoin de position des deux côtés du contrepoids (figure 5-1(3), (4)) est allumé, coller le contrepoids sur la position 12 heures au milieu de la jante (voir figure 10-8).

Figure 10-8

10.4 Le processus de fonctionnement du mode M1 à M2

10.4.1 Suivez 7.2 pour saisir la date de la jonction ;

10.4.2 Appuyer sur la touche ALU, passer en mode balance correspondante.

10.4.3 Poser le capot de protection et appuyer sur la touche START, la roue tourne, après l'arrêt les deux côtés de l'écran LED affichent le poids du déséquilibre de la roue, lorsque le milieu de l'écran LED affiche OPT, le choix du déséquilibre peut être optimisé ;

10.4.4 Faites tourner la roue lentement, lorsque le témoin de la position intérieure du contrepoids (figure 5-1(3)) s'allume, suivez un autre mode, clipsez ou collez le contrepoids sur la position 12 heures à l'intérieur de la jante.

10.4.5 Faire tourner lentement la roue, lorsque le témoin de la position extérieure du contrepoids (figure 5-1(4)) s'allume, suivre un autre mode, clipser ou coller le contrepoids sur la position 12 heures à l'extérieur de la jante.

10.5 Fonctionnement du mode d'équilibre ALU-S process

★ Processus de contrepoids manuel

10.5.1 Suivez la figure 7.3 pour saisir la date de la jonction.

10.5.2 Poser le capot de protection et appuyer sur la touche START, la roue tourne, après l'arrêt, les deux côtés de l'écran LED affichent le poids du déséquilibre de la roue, lorsque le milieu de l'écran LED OPT, le choix du déséquilibre peut être optimisé ;

10.5.3 Faire tourner lentement la roue, lorsque le témoin de position du contrepoids intérieur (figure 5-1(3)) est allumé, si c'est le cas suivre la figure 7-8 date d'entrée de la jante, étape suivante suivre 10.2.3 clipser le contrepoids, si Notec figure 10-9 du côté gauche montrer, coller le contrepoids sur la position 12 heures à l'intérieur de la jante.

10.5.4 Faire tourner lentement la roue, lorsque le témoin de position du contrepoids intérieur (figure 5-1(4)) est allumé, coller le contrepoids correspondant sur la position 12 heures à l'extérieur de la jante, voir figure 10-9 côté droit ;

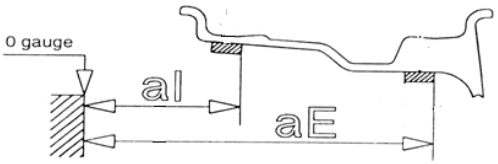

Figure 10-9

★ Processus de cloisonnement automatique du collage Contrepoids

10.5.5 Suivez la figure 7.3 pour saisir la date de la jonction.

10.5.6 Poser le capot de protection et appuyer sur la touche START, la roue tourne, après l'arrêt les deux côtés de l'écran LED affichent le poids du déséquilibre de la roue, lorsque le milieu de l'écran LED affiche OPT, le choix du déséquilibre peut être optimisé ;

10.5.7 Si la date d'entrée de la jante est conforme à la figure 7-8, suivre les instructions du point 10.2.3 et fixer le contrepoids sur le bord intérieur de la jante. Appuyer sur la touche STOP et sur la touche ALU, toutes les diodes du milieu s'affichent - - -.
-, suivre 10.5.9 coller le contrepoids sur l'extérieur de la jante.

10.5.8 Si les données d'entrée de la jante sont 7-7, appuyez sur la touche STOP et sur la touche ALU, l'écran LED s'affiche au milieu - - -, insérez le contrepoids correspondant dans la fente de la tête de la balance, faites tourner lentement la roue, lorsque le voyant de la position du contrepoids à l'intérieur s'allume (figure 2.1.1.1)

5-1(9)) est allumé, lorsque le voyant de la position du contrepoids (figure 5-1(3)) est allumé, retirer lentement l'échelle de mesure et le milieu de l'affichage LED comme sur la figure 10-10, puis tourner l'échelle, coller le contrepoids sur la jante, etc. figure 10-12 ;

Figure 10-10

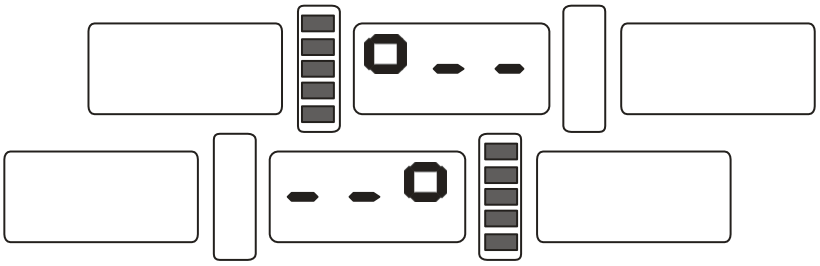

10.5.9 Insérer le contrepoids correspondant dans la fente de la tête de la balance, faire tourner lentement la roue, lorsque le voyant de position du contrepoids extérieur (figure 5-1(4)) est allumé, tirer la balance, lorsque le voyant de position du contrepoids intérieur (figure 10-11) est allumé, tourner la balance, coller le contrepoids sur la jante, voir figure 10-12 ;

Figure 10-11

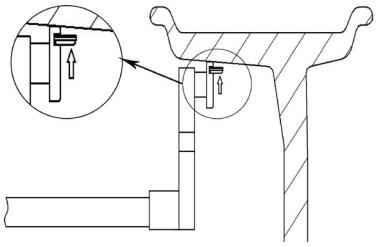

Figure 10-12

NB : lorsque vous utilisez la balance pour coller automatiquement le contrepoids, assurez-vous que la LED doit afficher - - -, si ce n'est pas le cas, ne déplacez pas la balance, appuyez sur les touches STOP et ALU, puis la LED du milieu affiche - - -, vous pouvez maintenant déplacer la balance pour coller automatiquement le contrepoids.

10.6 Le mode de contrepoids hide-stick

Le mode "Counterweight Hidden-Stick" n'est disponible qu'en mode ALU-S. Ce mode permet de diviser cette position en deux parties et de dissimuler ces deux nouvelles positions derrière le rayon, ce qui permet d'atteindre l'objectif de dissimulation. Ce mode d'équilibrage n'est disponible qu'en mode ALU-S.

Dans la procédure 10.3, si le contrepoids extérieur n'est pas caché derrière le rayon, mais si vous voulez quand même qu'il soit caché derrière le rayon, vous pouvez suivre l'opération suivante :

10.6.1 Appuyez sur la touche a+ pour revenir à l'interface de la figure 7-1, appuyez sur la touche D et la OPT pour afficher les numéros de rayons (figure 10-13), appuyez sur la touche b+ ou b- pour entrer les numéros de rayons, appuyez sur la touche D et la touche OPT pour sauvegarder et revenir, tournez lentement la roue, tournez la position proche du déséquilibre du rayon sur le dessus (12 heures), appuyez sur la touche D et la touche OPT pour entrer dans le mode hide stick, puis appuyez sur la touche D et la touche OPT pour quitter ;

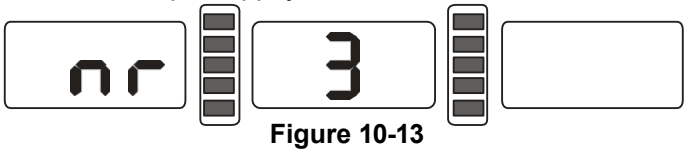

Figure 10-13

★ Fonctionnement du bâton manuel divisé

10.6.2 Opération de collage à l'intérieur même 10.5.3 ;

10.6.3 Faire tourner lentement la roue, lorsque le témoin de position extérieure du contrepoids (figure 5-1(4)) est allumé, placer le contrepoids à 12 heures à l'extérieur de la jante, voir figure 10-9 côté droit ;

10.6.4 Faire tourner lentement la roue à nouveau, lorsque le témoin de la position extérieure du contrepoids (figure 5-1(4)) est allumé, trouver la deuxième position, coller le contrepoids sur la position 12 heures à l'extérieur de la jante, voir figure 10-9 côté droit ;

★ Fonctionnement du bâton automatique divisé

10.6.5 Lorsque le bâton est à l'intérieur, le fonctionnement est le même 10.3.7 et 10.3.8

10.6.6 Faire tourner lentement la roue, lorsque le témoin de position du contrepoids extérieur (figure 5-1(4)) est allumé, trouver la première position, l'échelle de tirant d'eau, lorsque le témoin de position du contrepoids extérieur (figure 10-11) est allumé, tourner l'échelle, coller le contrepoids sur la jante de (voir figure 10-12) ;

10.6.7 Faire tourner lentement la roue, lorsque le voyant de la position extérieure du contrepoids (figure 5-1(4)) est allumé, trouver la deuxième position, l'échelle de tirant d'eau, lorsque le voyant de la position extérieure du contrepoids (figure 10-11) est allumé, tourner l'échelle, coller le contrepoids sur la jante (voir figure 10-12).

NB : lorsque vous utilisez la balance pour coller automatiquement le contrepoids, assurez-vous que la LED doit afficher - - -, si ce n'est pas le cas, ne déplacez pas la balance, appuyez sur les touches STOP et ALU, puis la LED du milieu affiche - - -, vous pouvez maintenant déplacer la balance pour coller automatiquement le contrepoids.

10.7 Nouveau calcul

Avant le test d'équilibrage des roues, il peut arriver que l'on oublie de saisir les données actuelles de la jante. Après le test d'équilibrage des roues, il est possible de réintroduire les données de la jante, à ce moment-là, il n'est pas nécessaire d'appuyer sur la touche START, il suffit d'appuyer sur la touche de recalcul (C). Même si l'interface affiche actuellement la valeur du déséquilibre, appuyez sur la touche C pour vérifier la date d'entrée de la jante

11. Déséquilibre optimiser

Si la valeur du déséquilibre de la roue est supérieure à 30 grammes, le système affichera "OPT", en fonction de l'optimisation du déséquilibre du processus.

L'optimisation du déséquilibre a deux méthodes de fonctionnement :

11.1 Valeur de la balance déjà affichée

Si le test d'équilibre est déjà terminé, lorsque vous avez besoin d'optimiser le déséquilibre, appuyez sur la touche OPT, la figure 11-1 s'affiche ;

Figure 11-1

Marquer à la craie un point de référence sur le plan de la bride, la jante et le pneu, puis utiliser un démonte-pneu pour échanger la jante et le pneu à 180° ; Reinstaller la roue sur l'équilibreuse et s'assurer que le point de référence entre le plan de la bride et la jante se trouve sur la même position. appuyer sur la touche START, l'écran affiche la figure 11-2 ;

Figure 11-2

ect Figure 11-2, la LED de gauche affiche le pourcentage d'optimisation, si avant d'optimiser la valeur statique est 40 grammes, la valeur optimisée est de 85%, donc après avoir optimisé la valeur statique, il ne reste que 6 grammes (15%×40 grammes=6 grammes) ;

Faire tourner lentement la roue à la main, lorsque deux côtés de l'indicateur de position clignotent (figure 11-3), utiliser un marqueur pour faire une marque sur le pneu ;

Figure 11-3

Refaire tourner lentement la roue à la main, lorsque le de position centrale des deux côtés clignote (figure 11-4) , utiliser un stylo marqueur pour faire une marque sur la jante ;

Figure 11-4

Retirer la roue de l'équilibreuse, utiliser le démonte-pneu pour retirer le pneu de la jante, faire les marques du pneu et de la jante ensemble, utiliser le démonte-pneu pour monter le pneu sur la jante, optimiser.

11.2 Avant de tester la mise sous tension, il faut également optimiser directement le déséquilibre du processus.

Mettre l'appareil sous tension, installer la roue, appuyer sur la touche OPT, le côté gauche affiche OPT, appuyer sur la touche START, l'écran affiche la figure 11-1, puis suivre l'étape 11.1 pour le fonctionnement. Appuyer sur la touche STOP pour arrêter l'opération.

12. Conversion Gram-Oz opération

Cette opération permet de convertir le poids du contrepoids en grammes.

12.1 Appuyer sur la touche STOP et sur la touche a+ ou a-, la figure 12-1 s'affiche, la dénotation actuelle du est gramme.

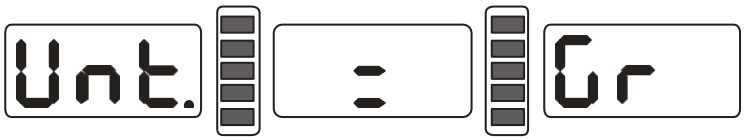

Figure 12-1

12.2 Appuyez sur la touche b+ ou b-, l'écran affiche la figure 12-2, la dénotation en cours est Oz ;

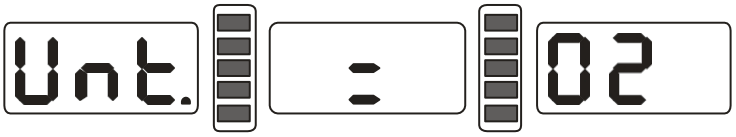

Figure 12-2

12.3 Appuyer sur la touche b+ ou b- pour passer du gramme à l'oz ;

12.4 Appuyez sur la touche a+ pour enregistrer la configuration et quitter.

13. Conversion INCH et MM opération

Cette opération concerne la conversion de la valeur B et de la valeur D de la dimension d'entrée (INCH-MM). Appuyer sur la touche INCH/MM, la mesure de la longueur de la valeur d'affichage B de la LED 6 et de la valeur d'affichage D de la LED 7 peut être modifiée entre INCH/MM. Si la partie inférieure droite de la fenêtre d'affichage LED comporte un point radix, cela signifie que la mesure de la longueur est actuellement en INCH, sinon, la mesure de la longueur est en MM.

14. Protection de la fonction du capot et protection du réglage

Cette fonction permet de régler le démarrage du moteur de fermeture du capot de protection ou de poser correctement le capot de protection, puis d'appuyer sur la touche START pour démarrer le moteur. Appuyer sur la touche STOP et sur la touche C, voir figure 14-1, l'affichage de droite en cours, lorsque l'affichage est ON, la fonction de dénotation est activée, lorsque l'affichage est OFF, la fonction de dénotation est désactivée.

Appuyez sur la touche b+ ou b- pour faire basculer la fonction de protection de la hotte entre "ON" et "OFF" ; Appuyez sur la touche a+ pour sauvegarder les réglages en cours et quitter.

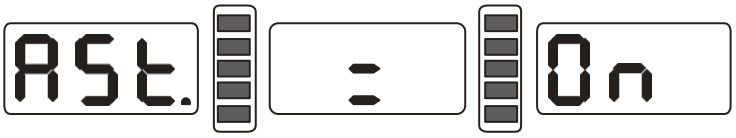

Figure 14-1

15. Autres fonctions de réglages

15.1 Affichage de la valeur minimale

Après avoir sélectionné l'affichage de la valeur minimale, même si la valeur du déséquilibre de la roue est inférieure à la valeur de réglage, le résultat sera affiché 0 (zéro), appuyez sur la touche FINE, la valeur du déséquilibre sera affichée.

Appuyer sur les touches STOP et D, voir la figure 15-1, si la valeur du déséquilibre de dénotation est inférieure à 5 grammes, l'écran affiche 0g (zéro gramme), appuyer sur la touche b+ ou b- pour régler la valeur minimale, il y a trois distinctions : 5, 10 et 15 grammes. Appuyez sur la touche a+ pour enregistrer les réglages et passer à l'étape suivante ;

Figure 15-1

15.2 Indication de la tonalité sur la fonction réglages

Cette fonction permet d'activer ou de désactiver la tonalité des touches, même si cette fonction est activée, le système émettra une tonalité "di" à chaque fois que vous appuierez sur une touche, même si cette fonction est désactivée, aucune tonalité ne sera émise lorsque vous appuierez sur une touche. A partir de 15.1, appuyez sur a+ pour entrer dans les réglages, ect figure 15-2, côté droit affichage ON fonction de dénotation activée, affichage OFF fonction de dénotation désactivée. Appuyez sur la b+ ou b-, la fonction passe de "ON" à "OFF". Appuyez sur la touche a+ pour sauvegarder les réglages et passer à l'étape suivante ;

Figure 15-2

15.3 Luminosité de l'écran d'affichage

Cette fonction permet de régler la luminosité de l'écran en fonction de l'environnement d'utilisation et des besoins de l'utilisateur.

A partir de 15.2, appuyez sur a+ pour entrer dans les réglages, voir figure 15-3, le côté droit affiche le niveau de luminosité, il y a en tout 8 niveaux, le niveau 1 est le plus sombre, le niveau 8 est le plus lumineux, le niveau par défaut est le niveau 4. Appuyez sur b+ ou b-, la fonction changera de niveau de luminosité. Appuyez sur la touche a+ pour enregistrer les réglages et passer à l'étape suivante ;

Figure 15-3

16. Autotest de la machine

Cette fonction permet de vérifier le bon fonctionnement de tous les types de signaux d'entrée et de fournir des éléments pour l'analyse des problèmes.

16.1 LED et voyant lumineux check

Appuyer sur la touche D, la LED entière et le voyant lumineux s'allument, cette fonction permet de vérifier si les DEL ou les voyants sont endommagés, appuyez sur la touche C pour quitter, après environ 5 secondes, l'écran affiche la figure 16-1, pour entrer dans la vérification du capteur de position. Appuyer sur la touche C pour quitter.

Figure 16-1

16.2 Vérification du signal du capteur de position

Cette fonction permet de vérifier si le capteur de position, l'axe principal et le circuit de la carte principale sont endommagés.

Tournez lentement l'axe principal, l'affichage LED de droite indique un changement, dans le sens des aiguilles d'une montre, la valeur augmente. En tournant dans le sens inverse des aiguilles d'une montre, la valeur diminue. La valeur correcte est comprise entre 0 et 63.Appuyez sur la touche ALU, pour entrer dans la vérification du capteur de distance. Appuyez sur la touche C pour quitter.

16.3 Vérification du signal du capteur de distance

Cette fonction permet de vérifier si le capteur de distance et le circuit de signal de la carte principale sont endommagés.

A partir de 16.2, appuyez sur la touche ALU, entrez dans la figure 16-2, déplacez l'échelle de mesure, la valeur changera, la valeur suivra le mouvement et augmentera. Appuyer sur la touche ALU, entrer la vérification du signal du capteur de diamètre. Appuyer sur la touche C pour quitter.

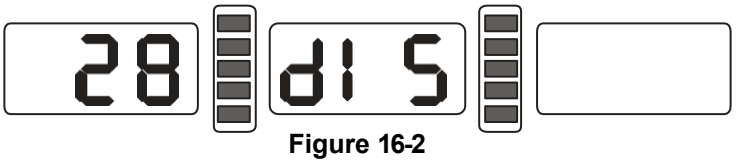

Figure 16-2

16.4 Vérification du signal du capteur de diamètre

Cette fonction permet de vérifier si le capteur de diamètre et le circuit de signal de la carte principale sont endommagés.

A partir de 16.3, appuyez sur la touche ALU pour entrer, voir figure 16-3, tournez l'échelle de mesure, la valeur change, dans le sens inverse des aiguilles d'une montre, la valeur augmente, tournez dans le sens des aiguilles d'une montre, la valeur diminue. Appuyez sur la touche ALU, entrez dans la case de vérification du signal du capteur. Appuyer sur la touche C pour quitter.

Figure 16-3

16.5 Vérification du signal du capteur de pression

Cette fonction permet de vérifier si le capteur de la pression, le circuit de signal de la carte principale et l'alimentation électrique sont endommagés.

A partir de 16.4, appuyez sur la touche ALU pour entrer, ect figure 16-4, appuyez doucement sur l'axe principal, la valeur de l'affichage LED droite et gauche changera, appuyez sur la touche ALU pour entrer dans la vérification du signal du capteur de pression. Appuyer sur la touche C pour quitter.

Figure 16-4

17. Protections de sécurité et dépannage

17.1 Protections de sécurité

17.1.1 En cours de fonctionnement, si la machine ne fonctionne pas normalement ( ), appuyez sur la touche STOP, la roue rotative s'arrêtera immédiatement.

17.1.2 Si le capot n'est pas posé, appuyer sur la touche START, la roue ne tournera pas.

17.1.3 En cas de fonctionnement, si le capot est ouvert, la roue rotative s'arrête immédiatement.

17.2 Problème

17.2.1 Après avoir appuyé sur la touche START, l'axe principal ne tourne pas, la LED affiche Err-1 Vérifier le moteur, la carte informatique et les connexions des câbles ;

17.2.2 Après avoir appuyé sur la touche START, l'axe principal tourne, la LED affiche Err-1.Vérifier le capteur de position, la carte informatique et les connexions des câbles ;

17.2.3 Si le test d'équilibre est déjà terminé, que l'équilibreur tourne encore longtemps et ne freine pas, vérifier la résistance du frein, la carte d'alimentation, la carte informatique et les connexions des câbles ;

17.2.4 Si l'écran LED s'allume (figure 17-1), il est nécessaire de procéder à un auto-étalonnage de la balance ou d'ajuster un capteur de valeur ou de remplacer un nouveau capteur ;

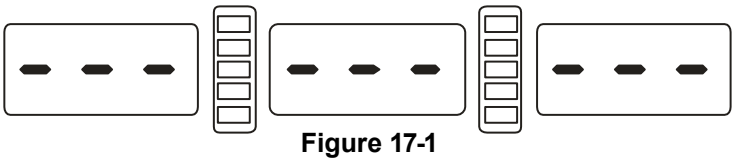

Figure 17-1

17.2.5 Mesure automatique de la jante, affichage des données de l'annonce pour savoir s'il y a une différence avec la taille de la jante, si c'est le cas, l'échelle de mesure doit être calibrée automatiquement ;

17.2.6 Si la mise sous tension ne s'affiche pas, vérifier le fonctionnement du voyant de l'interrupteur d'alimentation, si ce n'est pas le cas, vérifier d'abord l'alimentation, puis la carte d'alimentation et la carte de l'ordinateur, ainsi que les connexions des câbles ;

17.2.7 La précision n'est pas bonne, l'installation de la roue peut être incorrecte ou le poids du contrepoids n'est pas bon ou le contrepoids de 100 grammes pour l'auto-étalonnage de l'équilibre n'est pas bon, il faut toujours garder le contrepoids de 100 grammes du fabricant pour l'auto-étalonnage seulement.

17.2.8 Les données ne sont pas astatique, la différence répétée, souvent blessante, ne provient pas de l'équilibreuse, l'installation de la roue peut être incorrecte ou le sol ne peut pas être nivelé, la fixation de l'équilibreuse peut également être effectuée par un boulon. Parfois, le fil de terre n'est pas raccordé et peut apparaître sur .

17.2.9 Si le pneu n'est toujours pas équilibré après plusieurs ajouts de poids, il est possible que l'opérateur ait trouvé la bonne position de déséquilibre et que les poids n'aient pas été ajoutés sur la bonne position. Suivez les instructions pour effectuer l'auto-calibrage une fois. Si le problème n'est toujours pas résolu, procédez aux vérifications suivantes : 1) Posez le couvercle de protection, démarrez la machine pour tester le pneu ; 2) Tournez lentement le pneu à la main pour trouver la position de déséquilibre latéral ; 3) Ajoutez un poids de 100g sur la position latérale de la jante (position 12 heures) ; démarrez la machine pour tester le pneu, tournez lentement le pneu à la main trouver position de déséquilibre latéral ; vérifiez si la position du poids de 100g est sur la position de 6 heures (position inférieure) ; Si non, cela signifie que les paramètres de la machine ont changé, veuillez contacter le revendeur ou le fabricant pour résoudre le problème.

Conseil : vérifiez la précision de la bonne méthode :
Saisir la bonne valeur de la date de la roue (valeur a. b.), consulter les instructions, effectuer un auto-étalonnage, appuyer sur START, procéder à l'opération d'équilibrage, noter la valeur de la première fois, fixer un contrepoids de 100 grammes sur le bord extérieur de la roue (lorsque l'indicateur lumineux extérieur est allumé, il est au zénith), appuyer à nouveau sur START, procéder à l'opération d'équilibrage, cette valeur extérieure s'ajoute à la date de la première fois, la quantité doit être de 100 ±2 grammes,tourner manuellement et lentement la roue, lorsque le voyant extérieur est allumé, vérifier si le contrepoids de 100 grammes est à la position 6 heures, si la quantité n'est pas de 100 grammes ou si le contrepoids de 100 grammes n'est pas à la position 6 heures, cela indique un problème de précision de l'équilibreur, si la quantité est de 100 grammes, suivre la même méthode de vérification à l'intérieur, vérifier à l'intérieur si la quantité est de 100 grammes et à la position 6 heures.

18. Maintenance

18.1 L'entretien quotidien des professionnels non

Avant de procéder à l'entretien, veuillez couper l'alimentation électrique.

18.1.1 Régler la tension de la courroie.

18.1.1.1 Démonter le capot.

18.1.1.2 Dévisser la vis du moteur, déplacer le moteur jusqu'à ce que la tension de la courroie soit correcte, et presser énergiquement la courroie vers le bas d'environ 4 mm.

18.1.1.3 Serrer la vis du moteur et couvrir le capot.

18.1.2 Vérifier si le fil de la partie électrique se connecte de manière fiable.

18.1.3 Vérifier si la vis de pression de l'axe principal est desserrée.

18.1.3.1 L'écrou de blocage ne peut pas fixer le serrage de la roue sur l'axe principal

18.1.3.2 Utiliser une clé hexagonale pour serrer la vis pressée de l'axe principal.

18.2 Le maintien de professionnels

L'entretien des professionnels ne peut être effectué que par les professionnels de l'usine.

18.2.1 Si la valeur de déséquilibre de la roue testée présente des erreurs évidentes et ne s'améliore pas après l'auto-calibrage, cela prouve que le paramètre de la machine a été modifié. L'utilisateur doit donc faire appel à des professionnels.

18.2.2 Le remplacement et le réglage du capteur de pression doivent être effectués selon les méthodes suivantes, et l'opération doit être réalisée par des professionnels.

Les étapes sont les suivantes :

1. Dévisser les écrous n° 1, 2, 3, 4 et 5.
2. Démonter le capteur et l'écrou.
3. Remplacer No.6, 7 l'organe de détection.
4. Installez le capteur et l'écrou conformément à la figure 18-1. (Faire attention à la direction du capteur).
5. Serrer fermement l'écrou n° 1.
6. Serrer l'écrou n° 2 pour que l'axe principal et le flanc de l'armoire soient solidaires, serrer fermement l'écrou n° 3.
7. Serrer l'écrou n°4 (pas trop fort), puis l'écrou n°5.

18.2.3 Le remplacement du circuit imprimé et de l'organe qu'il contient doit être effectué par des professionnels.

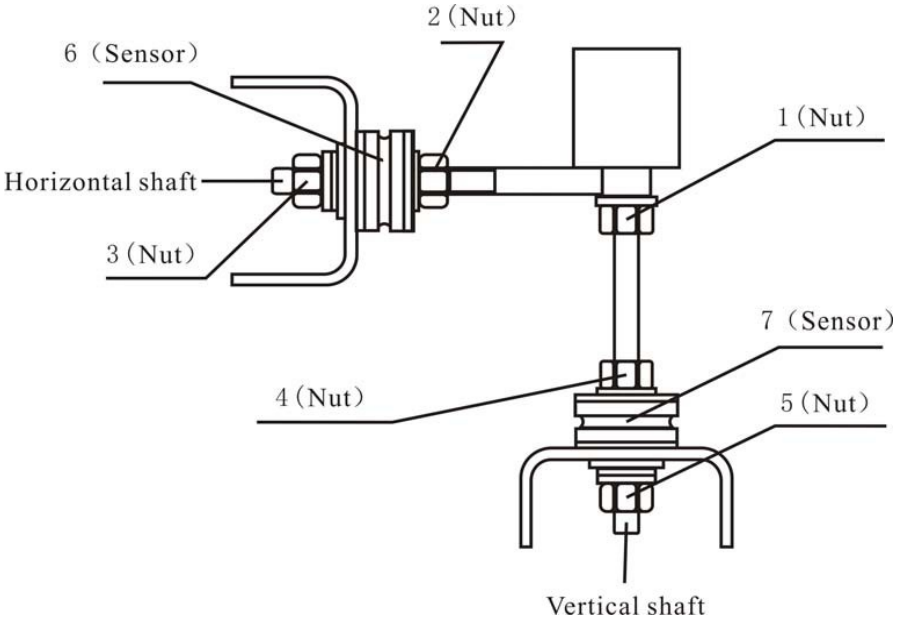

Figure 18-1

19. Code d'erreur liste

Lorsque l'équilibreur affiche une erreur, vous pouvez consulter la liste ci-dessous pour résoudre le problème :

Code	Signification	cause	remède
Err 1	l'axe principal ne tourne pas ou n'a pas de signal de rotation	1. défaut du moteur 2. défaut du capteur de position 3. défaut de la carte d'alimentation 4. défaut de la carte informatique 5. connection-peg intact	1. changer le moteur 2. changer le capteur de position 3. changer la carte d'alimentation 4. changer la carte informatique 5. vérifier les connexions des câbles
Err 2	La rotation est inférieure à 60r/min	1. défaut du capteur de position 2. la roue n'est pas impactée ou le poids est trop faible 3. défaut du moteur 4. courroie d'entraînement trop lâche ou trop serré 5. défaut de la carte informatique	1. Changer le capteur de position 2. répétition de la roue d'impact 3. changer le moteur 4. régler l'élasticité de la courroie d'entraînement 5. changer la carte informatique
Err 3	Mauvais calcul	déséquilibre trop élevé	Répéter l'auto-calibrage changer la carte informatique
Err 4	Axe principal Faux mouvement de rotation direction	1. défaut du capteur de position 2. défaut de la carte informatique	1. Changer le capteur de position 2. changer la carte informatique
Err 5	Le capot de protection n'est pas posé	1. lorsque l'on appuie sur la touche START，le capot de protection n'est pas posé 2. défaut de l'interrupteur à bascule 3. défaut de la carte informatique	1. suivre la bonne méthode opération 2. changer l'interrupteur à bascule 3. changer la carte informatique
Err 6	Signal du capteur Le circuit transact ne fonctionne pas	1. défaut de la carte d'alimentation 2. défaut de la carte informatique	1. changer la carte d'alimentation 2. changer la carte informatique
Err 7	Perdre les données de l'intérieur	1. Auto-calibrage incorrect 2. défaut de la carte informatique	1. Répéter l'auto-calibrage 2. changer la carte informatique
Err 8	Défaut de mémoire d'auto-calibrage	1. ne pas mettre 100 grammes sur la jante lors de l'auto-calibrage 2. défaut de la carte d'alimentation 3. défaut de la carte informatique 4. défaut du capteur de pression 5. connection-peg intact	1. suivre la bonne méthode répéter l'auto-calibrage 2. changer la carte d'alimentation 3. changer la carte informatique 4. changer le capteur de presse 5. vérifier la connexion du câble

20. Disposition de l'alimentation diagramme

20.1 220 V Connexion

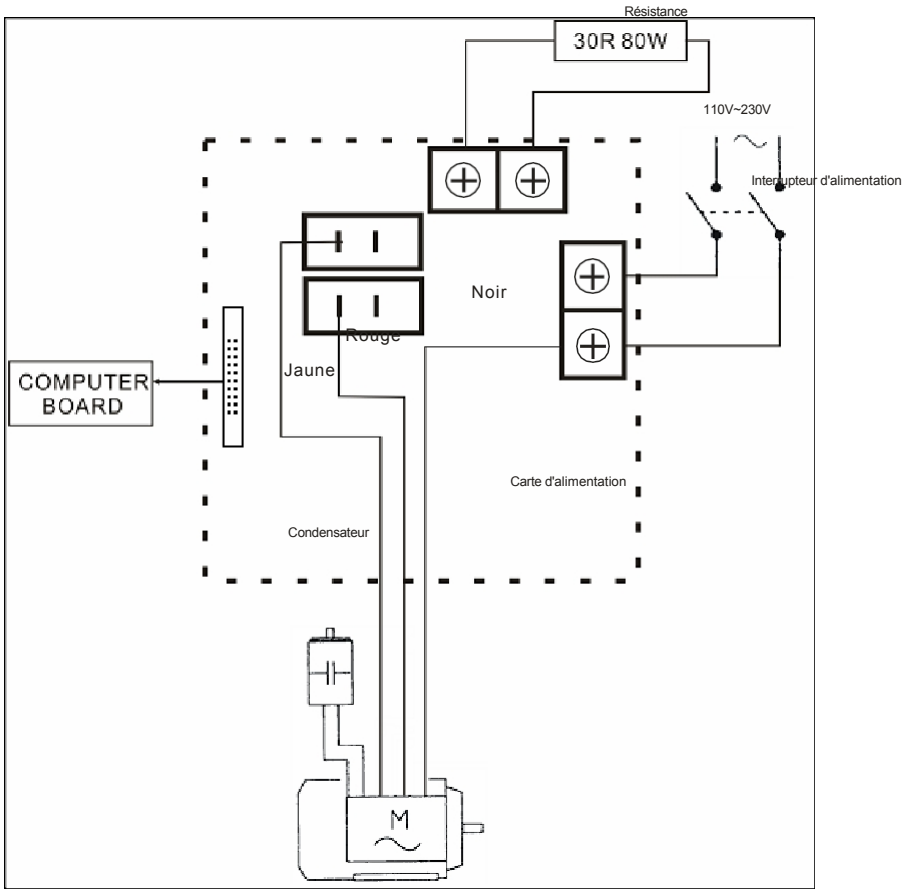

20.2 380 V Connexion

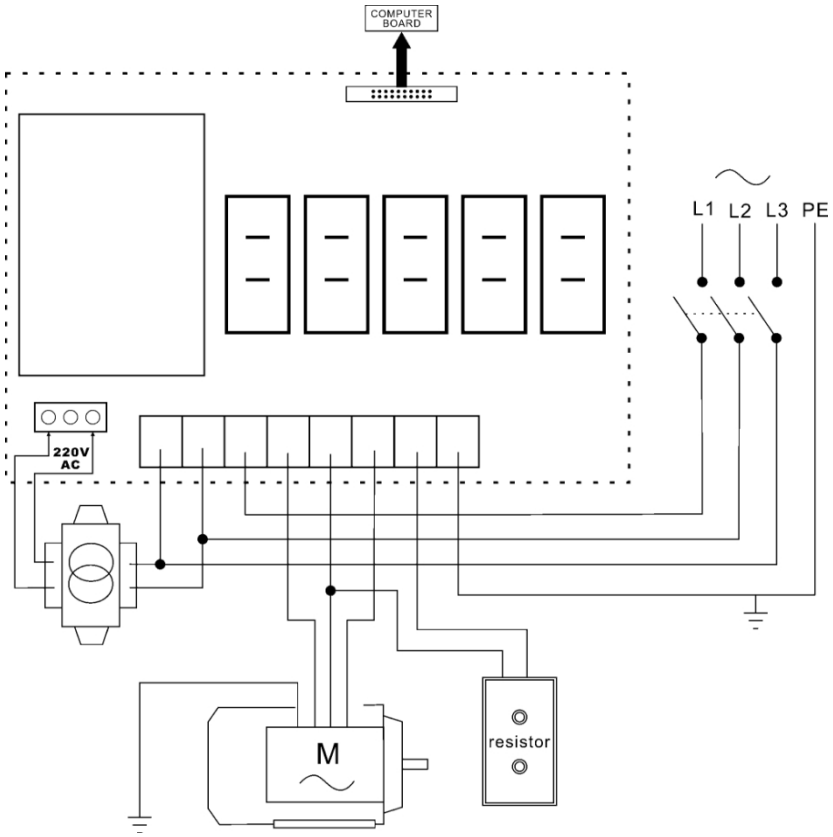

21. Dessins éclatés

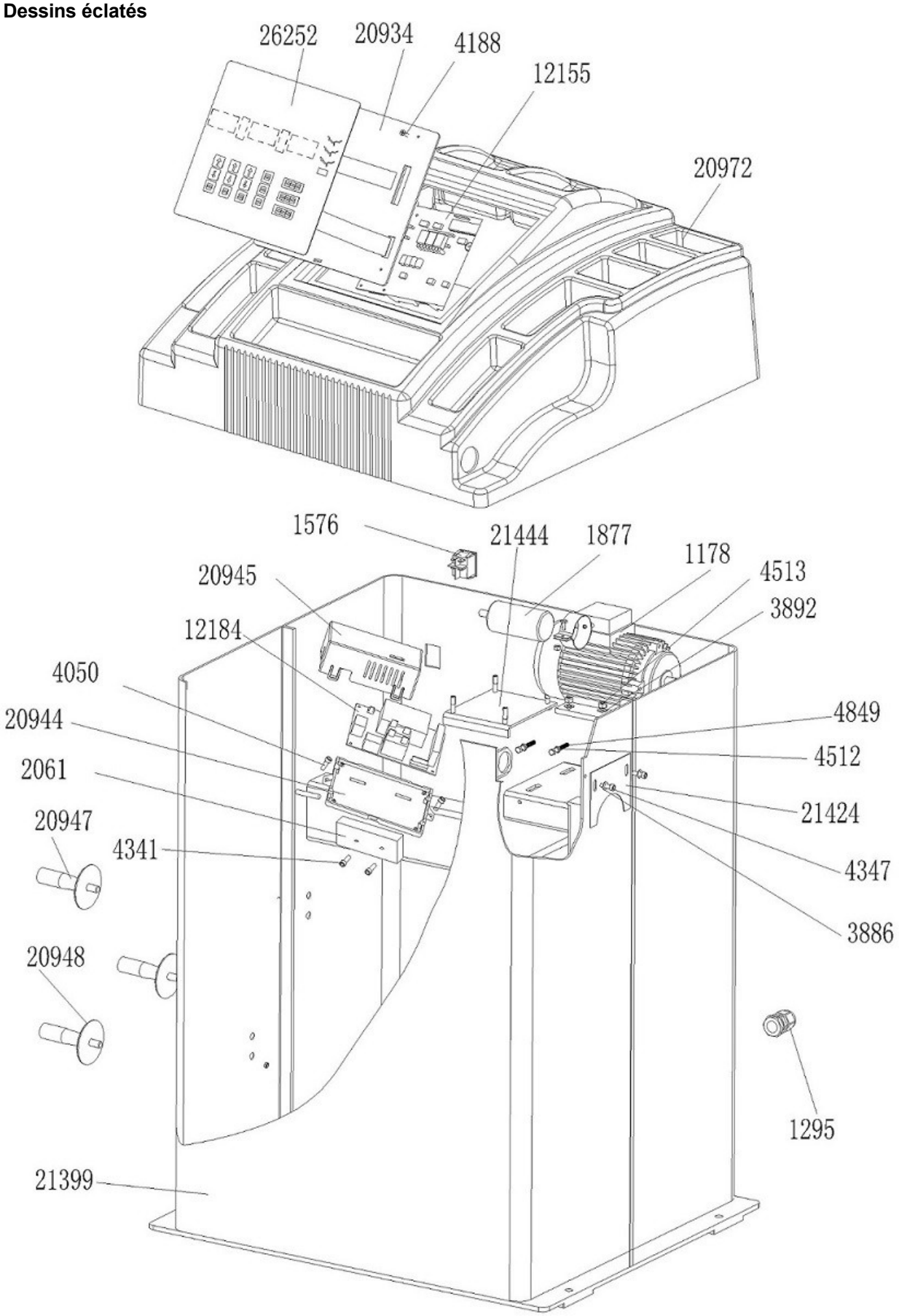

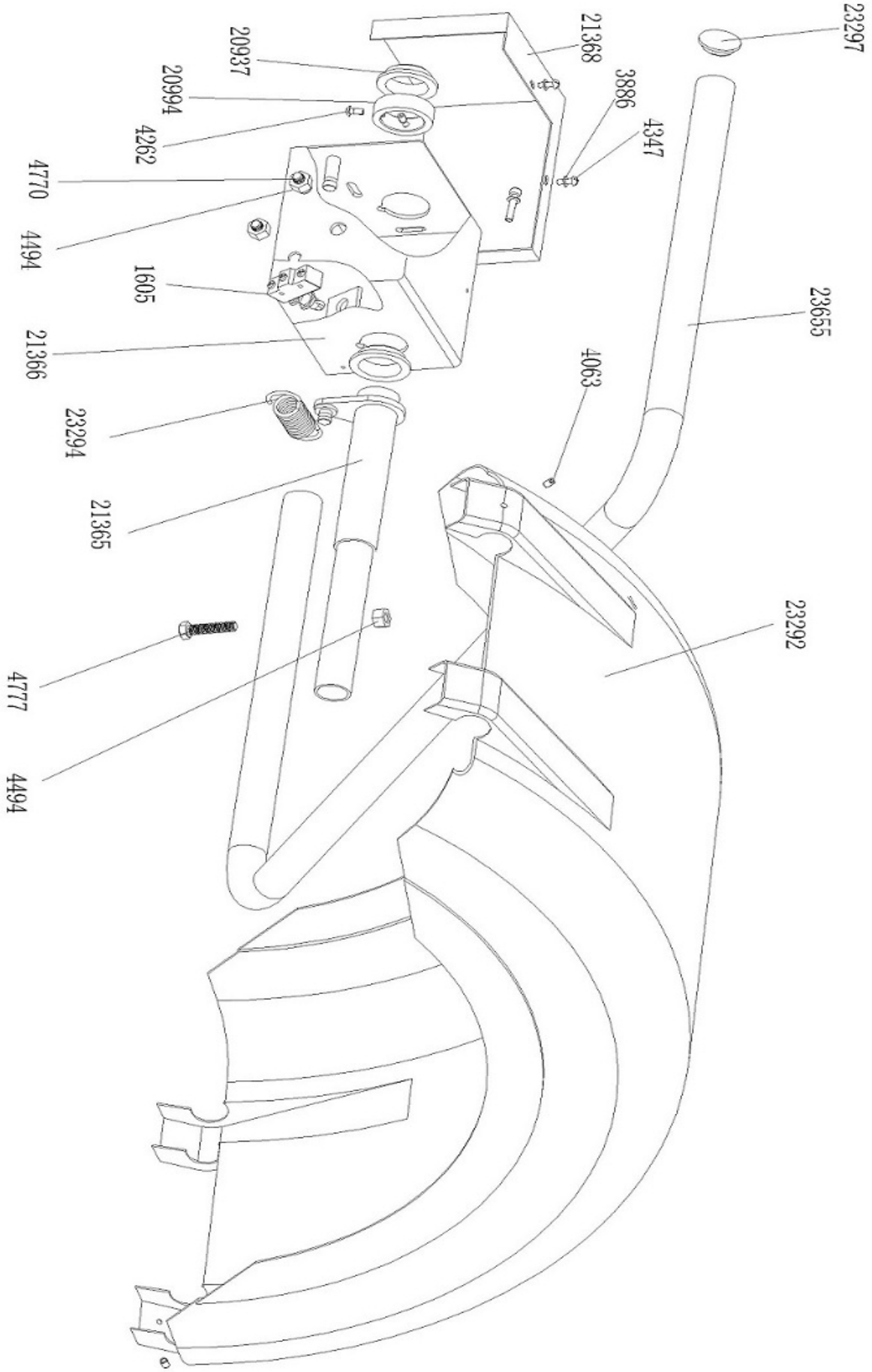
23297
21368
3886
4347
23655
4063
23292
20937
20994
4262
4770
4494
1605
21366
23294
21365
4777
4494

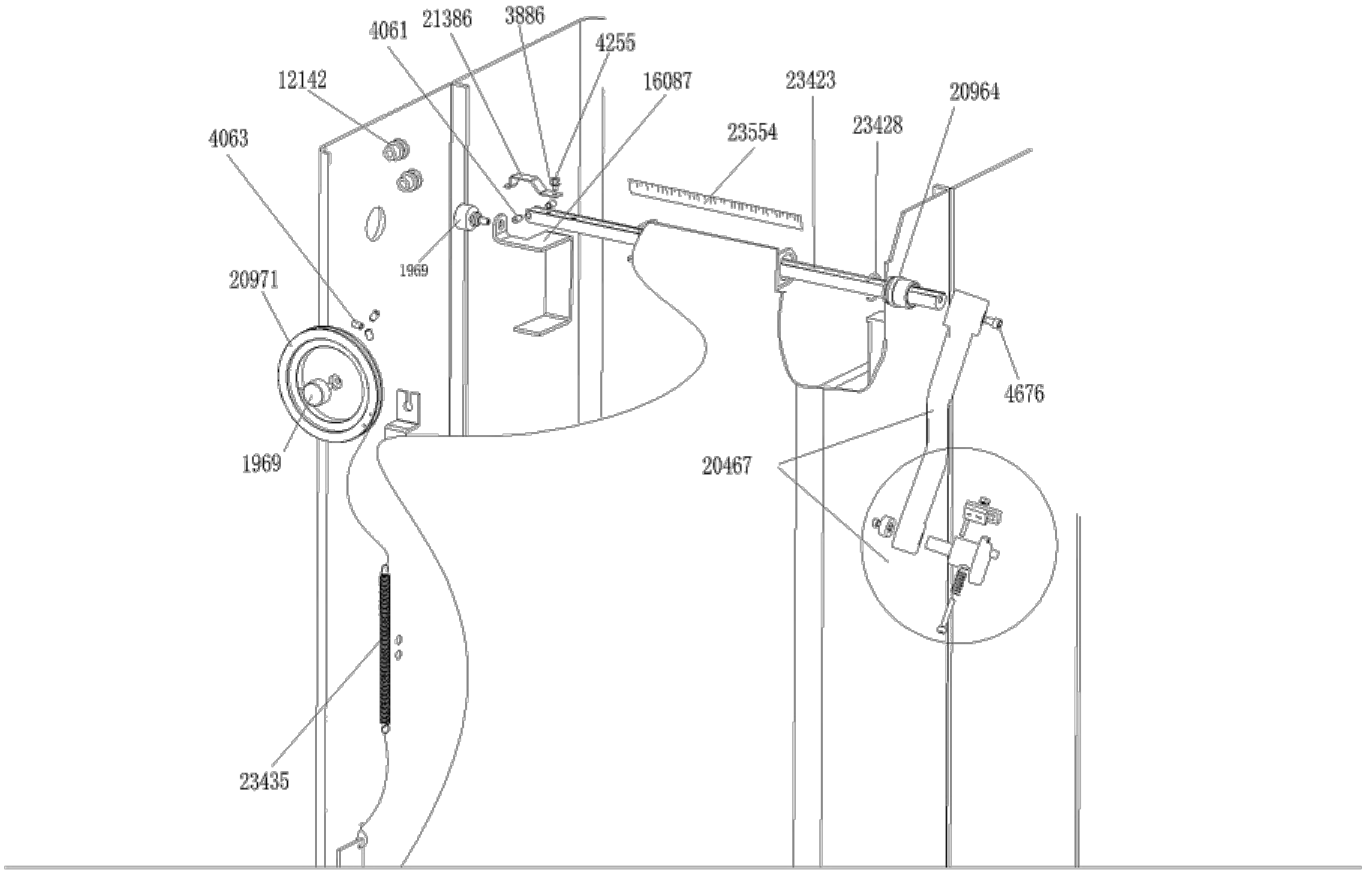
4061
21386
3886
4255
12142
16087
23423
20964
4063
23554
23428
1969
20971
4676
1969
20467
23435

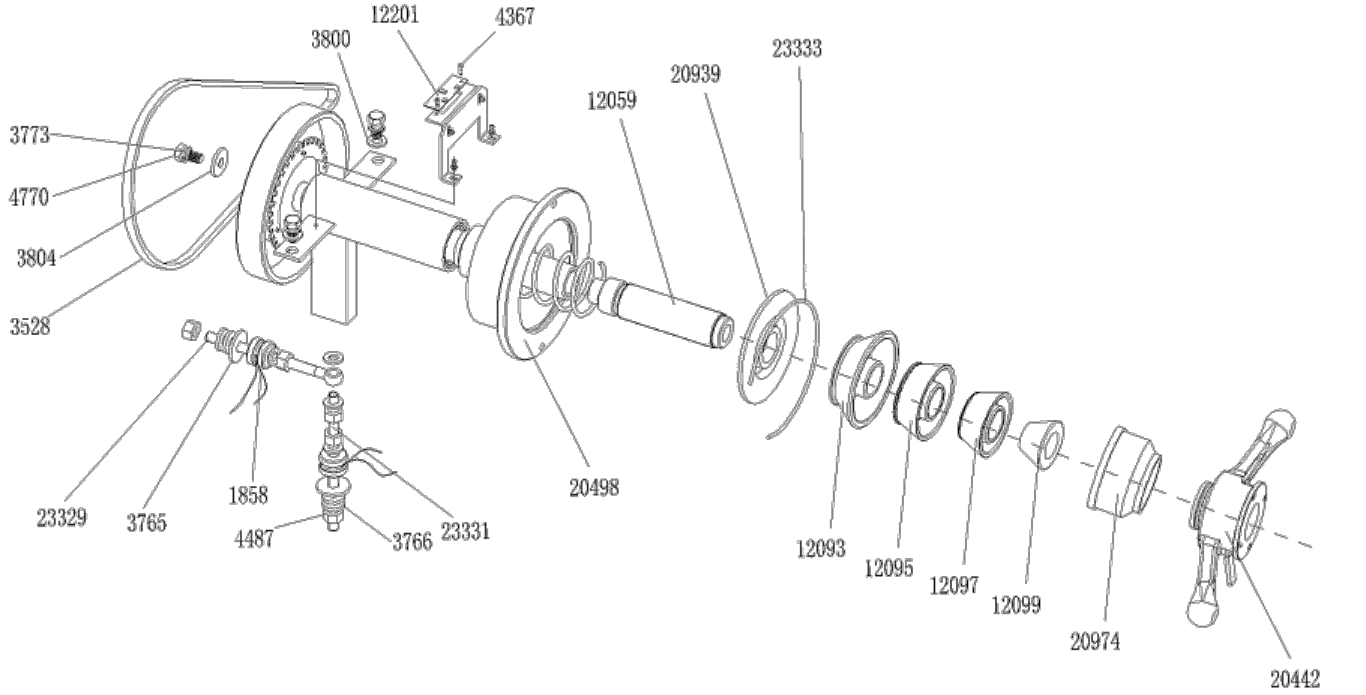
12201
4367
3800
23333
20939
12059
3773
4770
3804
3528
23329
3765
1858
4487
3766
23331
20498
12093
12095
12097
12099
20974
20442

22. Pièces détachées liste

Non.	Code	Description	Qt.	Non.	Code	Description	Qt.
21399	JZ08002021399	Corps principal	1	21365	JZ08002021365	Manche	1
20944	JZ07002020944	Soutien au tableau électrique	1	4777	FJ04009004777	Vis	1
4050	FJ04006004050	Vis	2	4494	FJ04008004494	Écrou	1
12184	JZ02008012184	Carte d'alimentation	1	23292	JZ09002023292	Capuche	1
20945	JZ07002020945	Boîte	1	4063	FJ04006004063	Vis	3
2061	DD04010002061	Résistance	1				
4341	FJ04006004341	Vis	2	4676	FJ04009004676	Vis	1
1576	DD03009001576	Interrupteur d'alimentation	1	20467	JZ06002020467	Guidon	1
21444	JZ03002021444	carte de réglage du moteur	1	20964	JZ07002020964	Douille en plastique	2
1877	DD04009001877	Condensateur	1	23428	JZ09002023428	Anneau Seeger	2
1178	DD01001001178	Moteur complet	1	23423	JZ09002023423	Jauge de distance de la jante	1
3892	FJ04002003892	Rondelle	4	16087	JZ03002016087	Lourd	1
4513	FJ04008004513	Écrou	4	4255	FJ04006004255	Vis	1
4849	FJ04009004849	Vis	2	3886	FJ04002003886	Rondelle	1
4512	FJ04008004512	Écrou	2	21386	JZ03002021386	Crochet d'étrier	1
21424	JZ08002021424	Plaque	1	4061	FJ04006004061	Vis	2
4347	FJ04006004347	Vis	2	12142	JZ02008012142	Poulie	2
3886	FJ04002003886	Rondelle	2	20971	JZ07002020971	Poulie du dévidoir	1
1295	DD02001001295	Circlip de câble	1	4063	FJ04006004063	Vis	3
20947	JZ07002020947	Outils Suspension	3	1969	DD04010001969	Capteur de jauge	2
20948	JZ07002020948	Rondelle ABS	3	23435	JZ09002023435	Ressort	1
				23554	JZ09002023554	Bande graduée	1
20972	JZ07002020972	Tête avec plateau d'outils	1				
20934	JZ07002020934	Support de clavier	1	3528	FJ02003003528	Ceinture	1
4188	FJ04006004188	Vis	4	3804	FJ04002003804	Rondelle	1
12155	JZ02008012155	Carte informatique	1	4770	FJ04009004770	Vis	3
26252	JZ10001026252	Clavier	1	3773	FJ04002003773	Rondelle	3
				3800	FJ04002003800	Rondelle	6
23655	JZ09002023655	Arbre	1	12201	JZ02008012201	Position Pick-up Board	1
4347	FJ04006004347	Vis	3	4367	FJ04006004367	Vis	4
3886	FJ04002003886	Rondelle	3	12059	JZ02008012059	Fil	1
21368	JZ08002021368	Couverture	1	20939	JZ07002020939	Couvercle en plastique	1
20937	JZ07002020937	Fourreau	2	23333	JZ09002023333	Ressort	1
20994	JZ07002020994	Gaine de l'arbre	1	12093	JZ02008012093	1# CONE	1
4262	FJ04006004262	Vis	1	12095	JZ02008012095	2# CONE	1
4770	FJ04009004770	Vis	3	12097	JZ02008012097	3# CONE	1
4494	FJ04008004494	Écrou	3	12099	JZ02008012099	4# CONE	1
1605	DD03009001605	Interrupteur Mirco	1	20974	JZ07002020974	Couvercle en plastique	1
21366	JZ08002021366	Boîte d'arbre	1	20442	JZ06002020442	Écrou complet à dégagement rapide Tr36	1
23297	JZ09002023297	Bouchon d'arbre	1	20498	JZ06002020498	Arbre complet	1
23294	JZ09002023294	Ressort	1	23331	JZ09002023331	Vis	1

3766	FJ04002003766	Rondelle	4		3765	FJ04002003765	Rondelle	2
4487	FJ04008004487	Écrou	5		23329	JZ09002023329	Vis	1
1858	DD04007001858	Assemblage du capteur	2					

Version S Dessins éclatés et liste des pièces détachées (système de freinage à pédale en option)

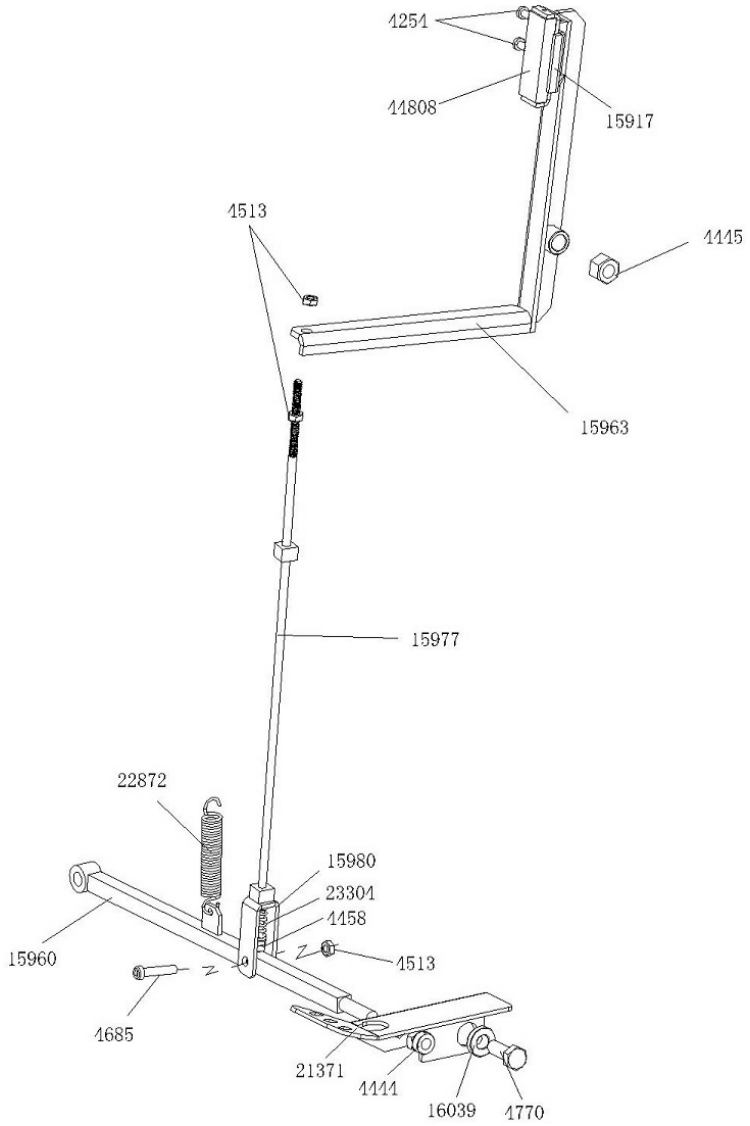

Non.	Code	Description	Qt.		Non.	Code	Description	Qt.
4770	FJ04009004770	Vis	1		4458	FJ04008004458	Écrou	1
16039	JZ03002016039	Manchon tournant	1		4513	FJ04008004513	Écrou	3
4444	FJ04008004444	Écrou	1		15977	JZ03002015977	Barre d'accouplement	1
21371	JZ03002021371	Couvercle en caoutchouc	1		15963	JZ03002015963	Levier de frein	1
4685	FJ04009004685	Vis	1		4445	FJ04008004445	Écrou	1
15960	JZ03002015960	Levier à pied	1		15917	JZ03002015917	Base de montage	1
22872	JZ09001022872	Ressort	1		4254	FJ04006004254	Vis	2
15980	JZ03002015980	Crochet de tirage B	1		44808	JZ02008044808	Plaquette de frein	1
23304	JZ09002023304	Ressort	1					

Accessoires liste

Options de spécification **1 : 36** **2 : 40**

CODE	ITEM	QTÉ	PHOTO	
1:JZ02008012093	1# CONE	1		1 : φ 36
2:JZ02008012094				2 : φ 40
1:JZ02008012095	2# CONE	1		1 : φ 36
2:JZ02008012096				2 : φ 40
1:JZ02008012097	3# CONE	1		1 : φ 36
2:JZ02008012098				2 : φ 40
1:JZ02008012099	4# CONE	1		1 : φ 36
2:JZ02008012100				2 : φ 40
1:JZ06002020442	ÉCROU COMPLET À DÉGAGEMENT RAPIDE	1		1 : φ 36
2:JZ06002020443				2 : φ 40
1:JZ02008012059	ARBRE FILETÉ	1		1:Tr36
2:JZ02008012060				2:Tr40
IY09005029246	MANUEL	1		
JZ03002016059	CLÉS DE RECHANGE	1		
HG02001028224	CLÉ HEXAGONALE	1		
HG02001028227	CLÉ HEXAGONALE	1		
JZ09002023492	POIDS STANDARD 100G	1		
JZ07002020959	CALIPER	1		
JZ09002023563	PLIER	1		
JZ07002020974	COUVERCLE EN PLASTIQUE	1		
JZ09002023408	TAMPON EN CAOUTCHOUC	1		

Pour un article avec deux codes, veuillez choisir selon les options de spécification, ou choisir en mesurant l'objet réel.

Joindre la figure 1 Circuit du système diagramme

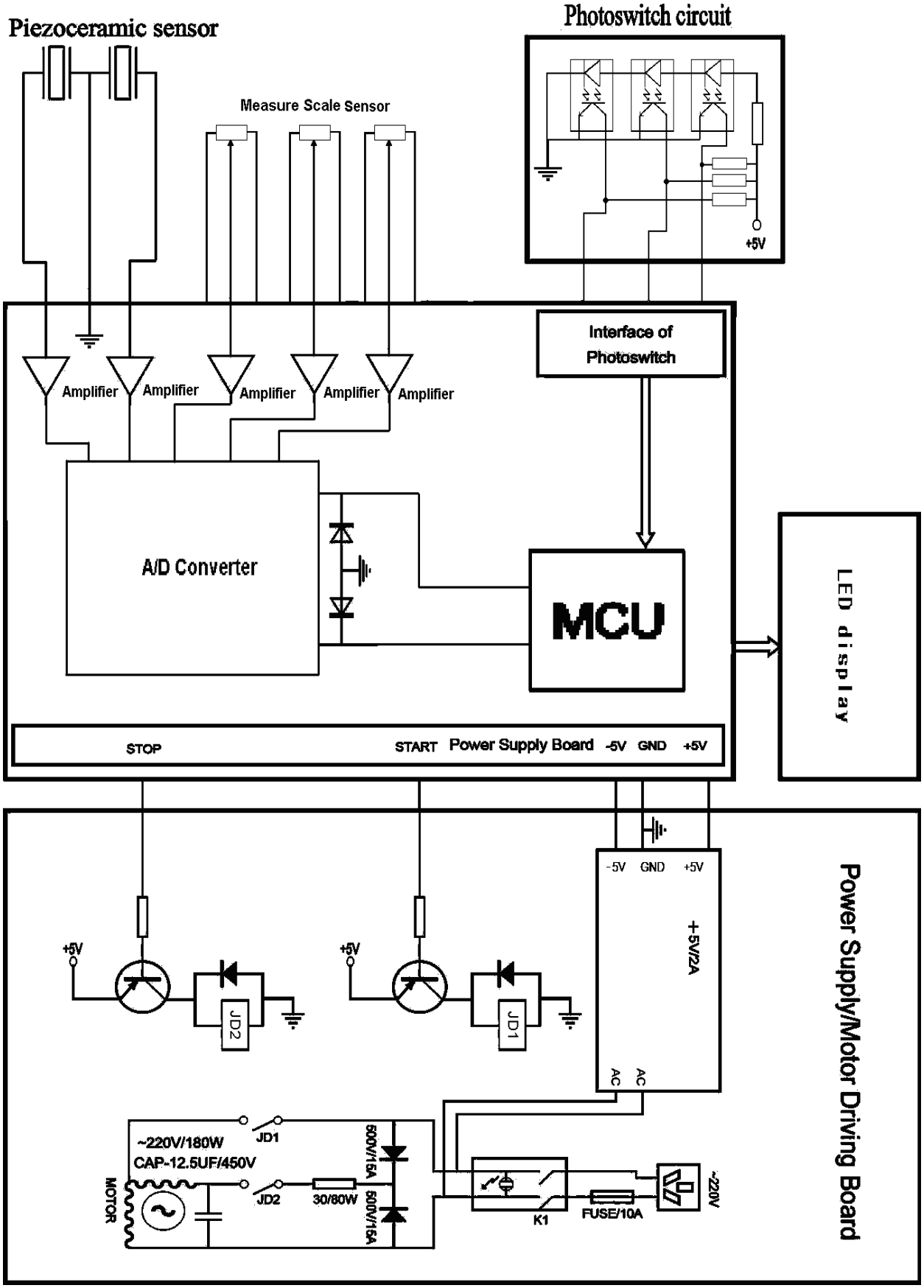

9820

MW TOOLS

NL EG conformiteitsverklaring
FR Déclaration de conformité CE
EN EC declaration of conformity

Fabrikant/Invoerder Fabricant/Importateur Manufacturer/Retailer	**CUBIX BUSINESS sa** Avenue Patrick Wagnon, 7 B-7700 Mouscron BELGIUM

Verklaart hierbij dat het volgende product :
Déclare par la présente que le produit suivant :
Hereby declares that the following product :

Product Produit Product	**Balanceermachine** **Machine à équilibrage** **Wheel balancer**
Order nr. :	**BB205** (724563267)
Geldende CE-richtlijnen Normes CE en vigueur Relevant EU directives	**2014/30/EU** **EN IEC 61000-6-2:2019** **EN IEC 61000-6-4:2019** **EN IEC 61000-3-2:2019+A1:2021** **EN 61000-3-3:2013+A2:2021**

Overeenstemt met de bestemming van de hierboven aangeduide richtlijnen - met inbegrip van deze betreffende het tijdstip van de verklaring der geldende veranderingen.
Répond aux normes générales caractérisées plus haut, y compris celles dont la date correspond aux modifications en vigueur.
Meets the provisions of the aforementioned directive, including, any amendments valid at the time of this statement.

Mouscron, 08/04/2024

Bart Vynckier, Director
CUBIX BUSINESS sa