Manuel

Rouleuse RBM305

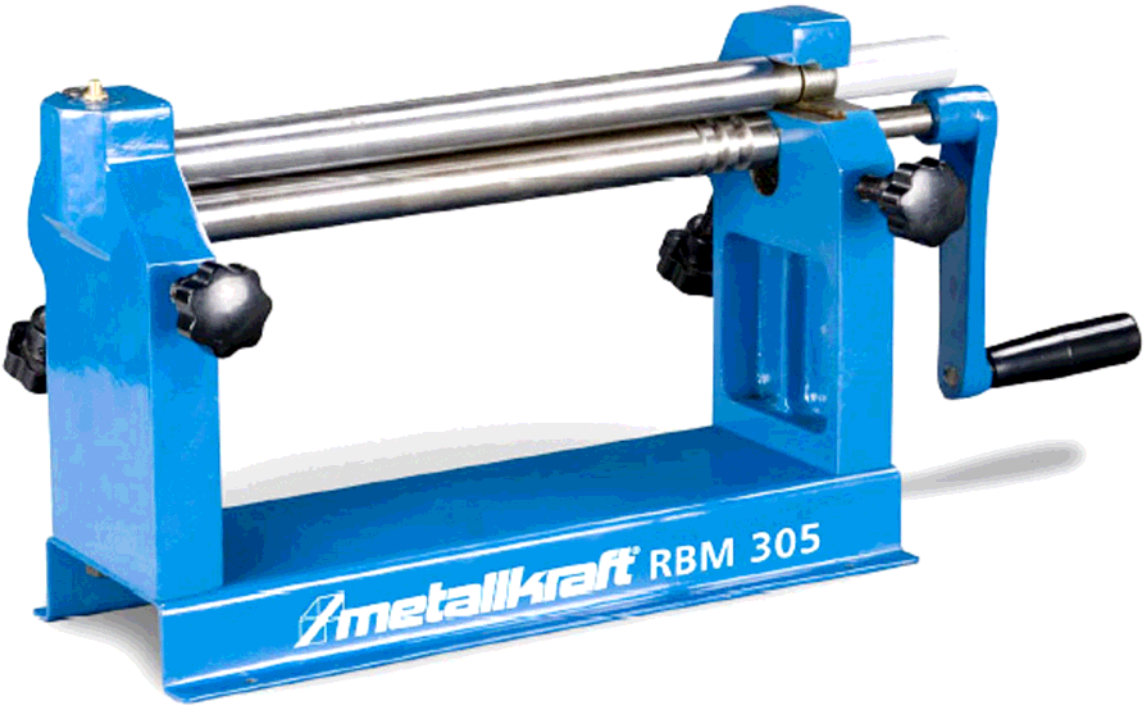

V1-07012010

© Metallkraft®

Cher client,

Merci d'avoir acheter un produit METALLKRAFT®. Les machines de METALLKRAFT® Maschinen offrent un excellent niveau dee qualité, des solutions techniquement optimales et un rapport qualité/prix/performance inégalé. Nos machines bénéficient de développement et innovations constants ce qui les situent à la pointe de la technique et de la sécurité. Nous vous souhaitons une excellente prise en main de votre machine et beaucoup de plaisir à la réalisation de vos travaux.

Pour des raisons de sécurité et de bon déroulement des opréations d'usinage, nous vous conseillons de lire attentivement ce manuel avant la première mise en service et de le conserver soigneusement pour d'éventuelles questions ultérieurs ou commandes de pièces détachées.

Informations

Ce manuel indique toutes les informations nécessaires à la bonne utilisation et au bon entretien de votre machine. Notre réseau de distribution est toujours à votre écoute et à votre service, que ce soit dans le domaine du service après-vente, pour la fourniture des pièces d'usure ou de rechange mais également pour vous guider lors de la réalisation de vos travaux ou vous conseiller dans vos décisions d'investissement.

Les illustrations et informations existantes dans le présent manuel peuvent parfois légèrement varier par rapport à votre machine. Le fabricant s'efforce constammant d'ameliorer et de renouveler ses produits, c'est pourquoi des modifications visuelles et techniques peuvent être entreprises, sans que celles-ci n'aient donné lieu à préavis
Ce manuel à été conçu par le fabricant et consistu un élément essentiel de votre équipement. Les informations contenues dans ce manuel sont destinées à l' utilisateur. Ce manuel d' utilisation fixe le mode opératoire de la machine et contient toutes les informations nécessaires à son utilisation correcte et süre. Le respect contant des indications contenues dans ce manuel assure la sécurité des personnes et de l'appareil, une gestion plus économique ainsi qu'une durée de vie plus iimportante pour l' appareil.
Pour une meilleure lisibilité, ce manuel est subdivisé en sections, dans lesquelles les thèmes les plus importantes sont traités. La table des matiières permet un aperçu rapide des différents thèmess abordés.
Des parties de texte importantes sont imprimées en caractères gras et apparaissent derrière les symboles suivants.

Indications :

Indication :

Symbole signalant un danger pouvant causer des dommages aux personnes (utilisateur de la machine mais également personnes dans l'environnement de travail). Ou à la machine (avec dégâts parfois couteux).

Attention !! Pièces en mouvement. Risque de blessure!

Utilisez des gants de protections

Portez des chaussures de sécurité

* La désignation „appareil" ou „machine" remplace la dénomination commerciale habituelle de la machine à laquelle ce manuelle se réfère (voir la page de courverture)
En ce qui concerne la désignation „personnel qualifié", il s'agit du personnel qui est, sur la base d'expérience, de préparation technique et de connaissance des prescriptions légales, dans la situation de reconnaître et d'éviter les situations de dangers possibles ainsi que de mettre en ouevre les solutions nécessaires.
Si vous deviez avoir encore des questions, veuillez contacter votre revendeur spécialisé

1 Application

La machine est RBM305 est un appareil à laminer. Idéal pour le bricoleur, chantiers et la construction des stands, etc. Rouleaux en acier d'une haute qualité. Rouleau supérieur amovible pour un enlèvement facile de la pièce. Classement asymétrique des rouleaux pour un prépliage facile. Rouleau en arrière déplaçable obliquement. Rouleau supérieur et inférieur avec rainure. Entraînement des rouleaux par manivelle et pignons. Adapté pour des applications 'filigran". Pour faire des pièces rondes comme tubes, cônes, cylindres etc. Construction solide.

2 Données techniques

N° orig.		3940112
Modèle		RBM305
Largeur matériaux	mm	305
Diamètre rouleaux	mm	25
Epaisseur tôle	mm	0,80
Poids	kg	14

3 Indications de sécurité

ATTENTION:
Avant toute utilisation, entretien ou autres interventions concernant l'appareil, les instructions d'entretien et d'utilisations doivent être lues et respectées soigneusement.

L'utilisation et le travail avec l'appareil ne sont permis que pour les personnes qui sont précisément informées dans le domaine d'utilisation des plieuses et des applications de pliage.

Attention : Les réparations et différents entretiens ne peuvent être exécutés que par du personnel qualifié et en tout état de cause lorsque l'appareil est mis hos tension, prise débranchée.

• Tenez l'appareil et votre environnement de travail toujours propre. Veillez à un éclairage suffisant.
• L'appareil ne peut pas être modifié dans sa conception et utilisé à d'autres fins mais uniquement pour celles prévues par le fabricant.
• Ne travaillez jamais si vous souffrez de troubles de la concentration, de fatigue, ou sous l'influence des drogues, de l'alcool ou de médicaments.
• Eliminez les clés d'outil et autres parties libres après l'assemblage ou la réparation de l'appareil, avant que vous ne remettiez la machine sous tension.
• Toutes les plaques signalétiques de danger et de sécurité concernant l'appareil doivent être maintenues dans un état parfait
• Tenez les enfants et les observateurs à distance respectables de l'appareil, des outils ou de l'environnement de travail.
• L'appareil ne peut être utilisé que par les personnes spécialisées et qui sont informées des risques et dangers liés à l'utilisation de la machine.
• Lors d'un entretien mettez toujours l'appareil hors circuit. De plus, retirez les prise et isoler électriquement la machine.
• Evitez d'utiliser les rallonges et prise multiples. Reliez l'appareil à une prise terre. Protégez le câble contre la chaleur, l'huile et les objets coupants.
• Portez des vêtements de travail moulants, des lunettes de sécurité, des chaussures de sécurité et un casque de protection acoustique. Attachez les cheveux longs.
Lors du travail ne portez aucune montres, bracelets, chaînes, anneaux ou gants qui pourraient être en contact avec les parties rotatives.

3.1 Risques résiduels

Même si vous respectez tout les avertissements de sécurité, il resque encore des risques résiduels tels que les pièces rotatives.

Sachez qu'un travail sûr dépend également de l'utilisateur. Veuillez toujours faire très attention.

4 Placement de l'appareil

Placer toujours l'appareil sur un sol stable et bien horizontal, comme par exemple un établi. N'utilisez pas l'appareil dans un environnement huimide.

- L'appareil doit être solidement attaché à l'établi ou au sol.
- Placez l'appareil sur l'établi et le sol et faîtes perçages.
-Le diamètre de perçage est normalement de 6.5 mm.
- Utilisez 4 vis (M6) épaisse.
- Attachez maintenant l'établi avec vis et boulons.

5 Fonctionnement de l'appareil

5.1.1 Réglage de l'épaisseur de tôle

Pour pouvoir modifier l'épaisseur de tôle, cela se fait en réglant le rouleau 1 et le rouleau 2 à l'aide des 2 roulettes noires mentionnés sur le dessin.

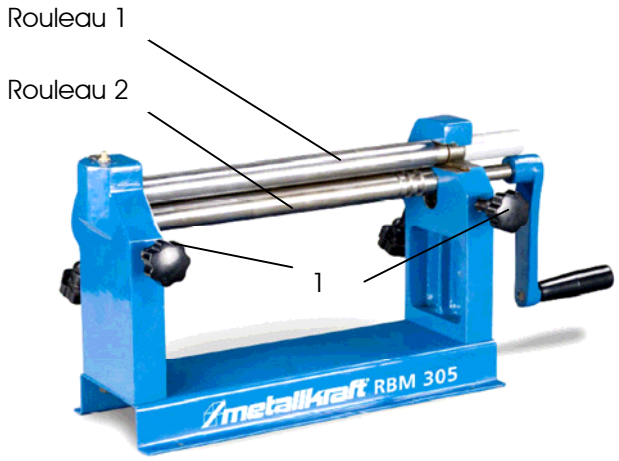

5.1.2 Réglage du rouleau de commande

Pour régler le rouleau principal de commande, vous devez desserer les 2 roulettes situé à l'arrière de l'appareil. Ces roulettes sont en position oblique.

Pour avoir des plaques droites, il faut que vous positionnez les rouleaux paralèlement. Pour obtenir des plaques coniques, les rouleaux doivent être installés diagonalement.

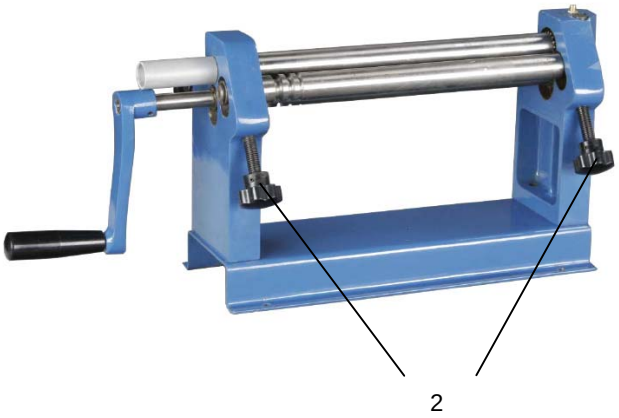

5.1.3 Indication pour le travail

1. Vous devez d'abord faire la préparation des rouleaux comme indiqués dans le point 3.3.2
2. Introduisez le bord de la tôle entre le rouleau 1 et le rouleau 2.
3. Tournez la manivelle autour de la tôle.

4. Pour obtenir différents rayons de courbures, il faut soit tourner directement pour obtenir un rond, soit par étape pour obtenir une courbe moins arrondie. (voir shéma)

Pour rechercher la longueur étirée :

Dans le cadre suivant, vous pouvez déterminer la longueur étirée :

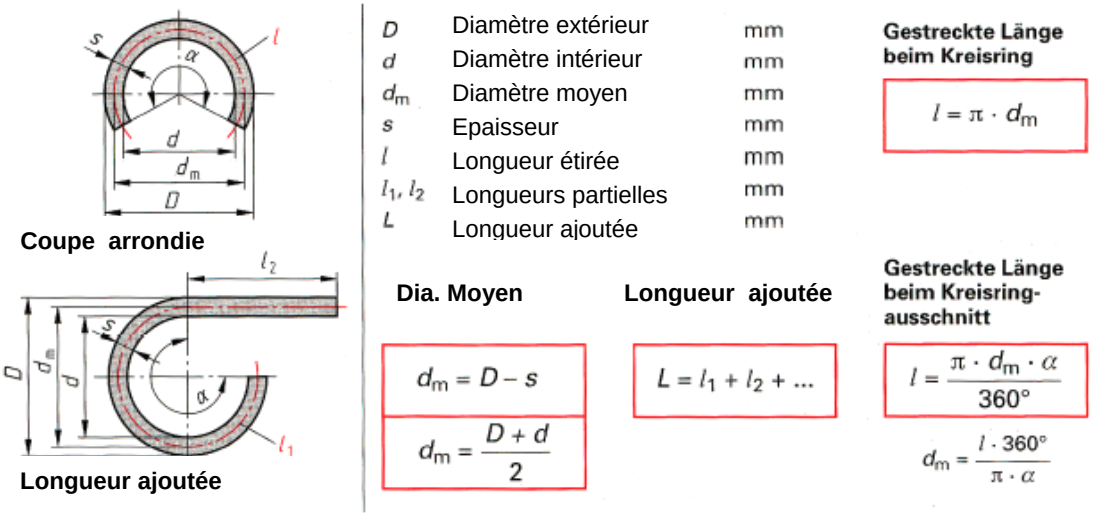

Exemple :

Vous voulez une coupe fermée d'une épaisseur de tôle de 0,8 mm. Le diamètre extérieur doit s'élever à 50mm.

$\boxed{l = \pi * d_m}$ mit $\boxed{d_m = D - s}$

$d_m = 50\ mm - 0{,}8\ mm$	$l = \pi * 49{,}2\ mm$
$d_m = 49{,}2\ mm$	$\mathbf{l = 154{,}566\ mm}$

Résultat :

La longueur de la tôle étirée s'élève à 154,566 mm.
(gardez toujours une marge de quelques milimètres pour les inexactitudes.)

5.1.4 Prendre les objets finis.

Pour pouvoir retirer vos objets finis facilement, veuillez regarder le schéma ci-dessous.
Le rouleau avant est facilement extractable.

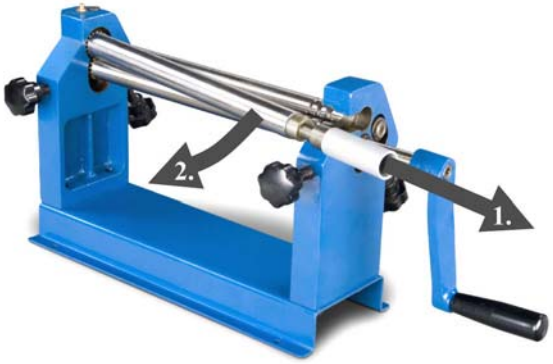

5.1.5 Pliage des fils

Utilisez l'entaillage du rouleau inférieur prévu à cet effet pour pouvoir plier les fils.
La procédure pour le pliage reste identique au pliage de la tôle.

6 Nettoyage, entretien et réparation

Note :
N'utilisez pas de solvants agressifs, qui pourraient attaquer la laque ou d'autres éléments de l'appareil en nettoyant. La graisse dans les glissières et entre parties mobiles ne peut pas être éliminée, lcar on réduiraità d'ailleurs la durée de vie sur la base de l'usure accrue.

6.1 Nettoyage

- Gardez toujours votre lieu de travail propre.
- Nettoyez votre appareil après chaque utilisation.
- Ne retirez pas les morceaux de métal avec votre main mais bien avec un appareil ou des gants prévus à cet effet.
- Les produits agressifs de nettoyage ne peuvent pas être utilisés.

6.2 Entretien

Lubrifiez les pignons au besoin. Pour une cela, utilisez une graisse traditionnelle sans exigences particulières.

Employez pour une cela une pompe à graisse.

Eliminez tous les résidus à l'aide d'un chiffon.

6.3 Réparation

Avec l'usure, il peut arriver que des travaux d'entretien doivent être effectués.

Attention, seul des techniciens spécialisés avec des connaissances mécaniques peuvent effectués l'entretien sur cette machine.

7 Garantie

Conformément aux normes légales et nationales et sauf mention expresse, nous vous accordons une garantie de :

- 6 mois pour utilisation insdustrielle
- 1an pour utilisation privée

Les dommages provenant de l' usure normale, les dommages provenant d' un transport inapproprié, ou d' une utilisation incorrecte ne sont pas couverts par la garantie. Les défauts de pièces ou de fabrication seront réparés ou échangés gratuitement durant la période de garantie

Pour toutes les réparations et demande de garantie, veuillez contacter votre dealer.

8 Vue éclatée

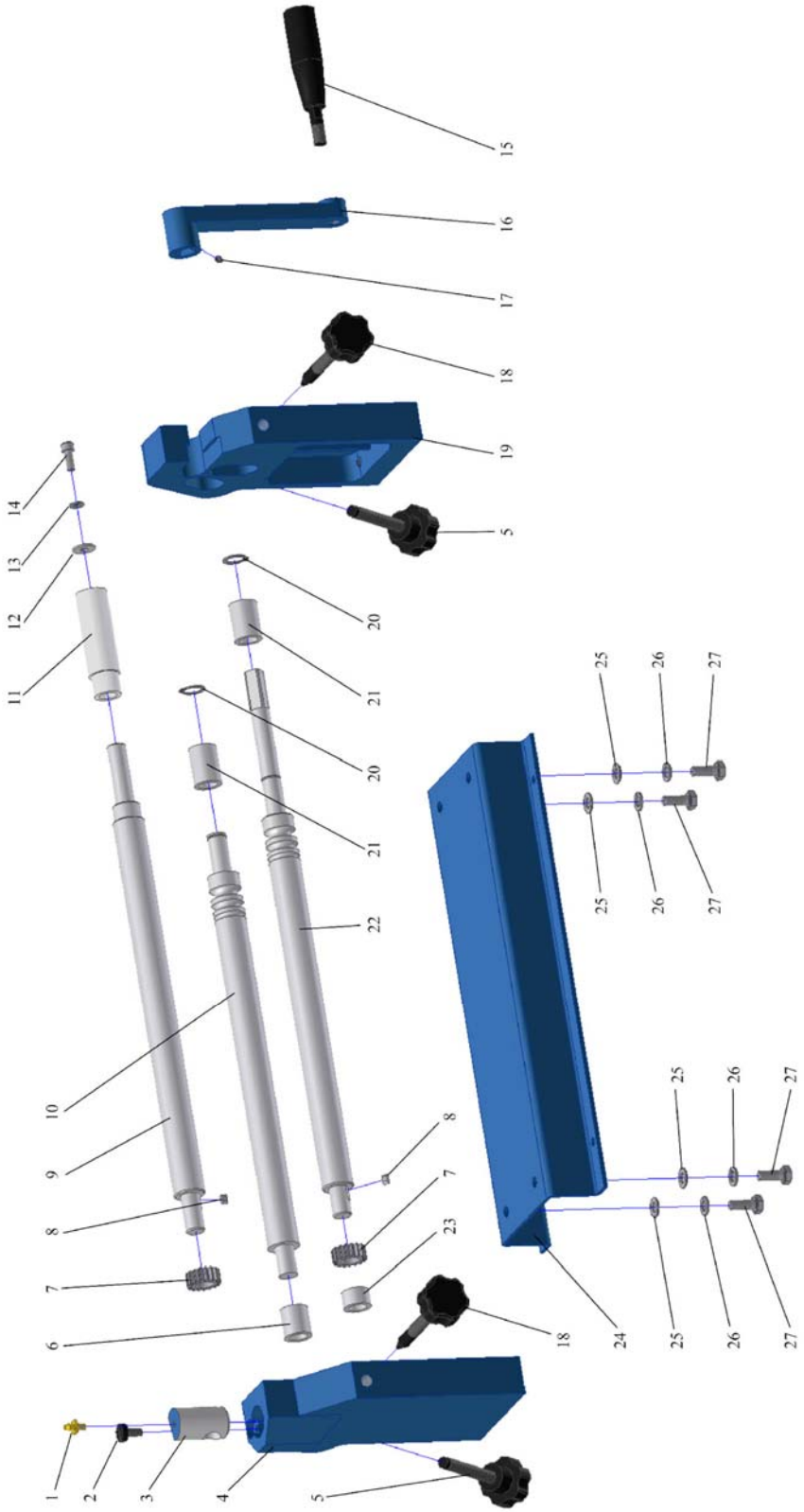

Pos.	Beschreibung	Anzahl	Art.-Nr.:
1	Schmiernippel	1	0-3940112-01
2	Befestigungsschraube (M6)	1	0-3940112-02
3	Gegenlager	1	0-3940112-03
4	linker Sockel	1	0-3940112-04
5	Einstellschraube (M12)	2	0-3940112-05
6	Buchse (ca. 23 mm Länge)	1	0-3940112-06
7	Zahnrad	2	0-3940112-07
8	Passfeder (4x4x8)	2	0-3940112-08
9	obere Rolle	1	0-3940112-09
10	Leitrolle	1	0-3940112-10
11	Griff	1	0-3940112-11
12	Unterlegscheibe (M6)	1	0-3940112-12
13	Federscheibe (M6)	1	0-3940112-13
14	Schraube (M6x16)	1	0-3940112-14
15	Drehgriff	1	0-3940112-15
16	Kurbel	1	0-3940112-16
17	Madenschraube (M5x6)	1	0-3940112-17
18	Einstellschraube konisch (M12)	2	0-3940112-18
19	rechter Sockel	1	0-3940112-19
20	Sicherungsring (15x1)	2	0-3940112-20
21	Buchse (ca. 30 mm Länge)	2	0-3940112-21
22	untere Rolle	1	0-3940112-22
23	Buchse (ca. 13 mm Länge)	1	0-3940112-23
24	Grundhalter	1	0-3940112-24
25	Unterlegscheibe (M8)	4	0-3940112-25
26	Federscheibe (M8)	4	0-3940112-26
27	Sechskantschraube (M8x20)	4	0-3940112-27

Le contenu de ce manuel reste toujours propriété de METALLKRAFT®. Aucune information de ce manuel ne peut être utilisé ou modifié sans autorisation écrite de la socité METALLKRAFT ®,

Dr.-Robert-Pfleger-Str. 26 · D-96103 Hallstadt
Telefon (09 51) 96 555 - 0 · Fax (09 51) 96 555 - 55
http://www.metallkraft-maschinen.de