OPTIMUM
MASCHINEN - GERMANY

Manuel d'utilisation

Scie à ruban

○ OPTI saw® SP 11V

○ OPTI saw® SP 13V

Copyrighted document - All rights reserved by FBC

VYNCKIER.BIZ
THE PROFESSIONAL
THE WORKPLACE

Vous pouvez télécharger tous nos modes d'emploi sur www.vynckier.biz

OPTIMUM
MASCHINEN - GERMANY

Table des matières

1 Sécurité 4
1.1 Plaques signalétiques 4
1.2 Consignes de sécurité (Avertissements) 5
1.2.1 Classification des dangers 5
1.2.2 Autres pictogrammes 5
1.3 Utilisation conventionnelle 6
1.4 Risques raisonnablement prévisibles 7
1.4.1 Pour éviter une utilisation non appropriée 7
1.5 Dangers pouvant provenir de la machine 7
1.6 Qualification du personnel 8
1.6.1 Groupe cible 8
1.7 Sécurité pendant le travail 9
1.8 Dispositifs de sécurité 9
1.9 Contrôle de sécurité 10
1.10 Protections individuelles 10
1.11 Sécurité pendant le travail 11
1.12 Éteindre et sécuriser la machine 11

2 Données techniques 11

3 Déballage et branchement de la machine 13
3.1 Contenu de la livraison 13
3.2 Stockage 13
3.3 Installation et montage 13
3.3.1 Exigences pour le lieu d'installation 13
3.4 Première mise en service 14
3.4.1 Branchement électrique 14

4 Utilisation 15
4.1 Aperçu 15
4.2 Insérer une pièce à usiner 15
4.3 Vitesse de la lame 16
4.4 Choix du type de denture et de la forme des dents 16
4.5 Réglage de l'angle de coupe 16
4.6 Allumer la machine 17
4.7 Éteindre la machine 17
4.8 Utilisation de liquide de refroidissement 17

5 Entretien 18
5.1 Sécurité 18
5.1.1 Préparation 18
5.2 Inspection et entretien 18
5.3 Remplacer la lame de scie 18
5.4 Entretien journalier 19
5.5 Pannes 20

Copyright document All rights reserved by FBC

6 Annexe 21
6.1 Droits d'auteur 21
6.2 Réclamations et garantie 21
6.3 Évacuation et recyclage 22
6.3.1 Élimination des appareils usagés 22
6.3.2 Évacuation de l'emballage du nouvel appareil 22
6.3.3 Évacuation de l'appareil usagé 22
6.3.4 Évacuation des composants électriques et électroniques 23
6.3.5 Évacuation du lubrifiant réfrigérant 23
6.4 Évacuation auprès de points de collecte communaux 23
6.5 Observation du produit 24

7 Pièces détachées 25
7.0.1 Pièces détachées 26
7.1 Lame de scie 28
7.2 Socle optionnel 28
7.3 Schéma électrique 29

8 Déclaration de conformité CE SP11V - SP13V 30

Copyrighted document All rights reserved by FBC

OPTIMUM
MASCHINEN - GERMANY

1 Sécurité

Cette partie concernant les consignes de sécurité

- Vous explique la signification et l'utilisation des consignes d'exploitation des instructions de mise en garde,
- Définit le domaine d'utilisation de cette machine,
- Vous informe des dangers que vous encourez (ou faites courir aux autres) en cas de non-respect des consignes de sécurité,
- Vous indique la démarche à suivre pour éviter ces dangers.

En complément des consignes de sécurité, vous devez également respecter

- Les lois et réglementations en vigueur,
- Les consignes de l'inspection du travail,
- Les pictogrammes et instructions figurant sur la scie à ruban.

Lors de l'installation, de l'utilisation et de l'entretien de la machine, vous devez respecter les normes européennes en vigueur. Si les normes européennes ne sont pas encore transposées dans le droit national, ce sont les réglementations du pays qui s'imposent et doivent être respectées. Si nécessaire, il faut donc que ces consignes nationales soient respectées avant la mise en service de la machine.

CONSERVEZ TOUJOURS CE MANUEL D'UTILISATION À PROXIMITÉ DE LA MACHINE

INFORMATION
Pour toute question complémentaire, contactez votre revendeur:
VYNCKIER sa
Avenue Patrick Wagnon 7
7700 Mouscron - Belgique

+32 56 56 14 66
info@vynckier.biz

1.1 Plaques signalétiques

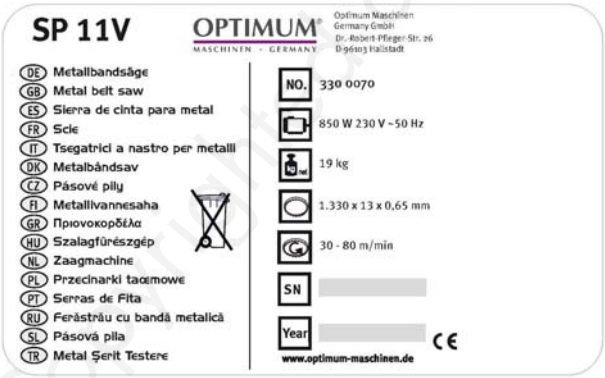

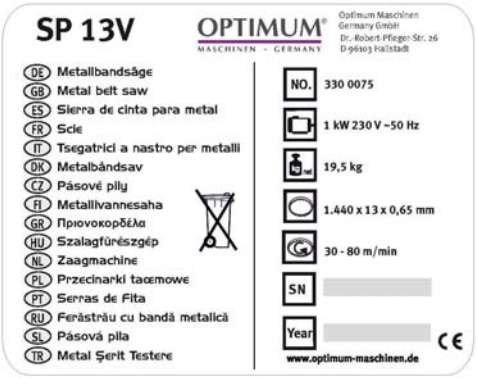

Copyright document All rights reserved by FBC

1.2 Consignes de sécurité (Avertissements)

1.2.1 Classification des dangers

Nous classons les indications de dangers selon la gravité de ces derniers. Le tableau ci-dessous vous donne un aperçu des pictogrammes utilisés, des termes associés aux symboles et certaines conséquences possibles des dangers mentionnés.

Pictogrammes	Termes associés	Nature des risques et conséquences possibles
	DANGER	Danger imminent pouvant causer des blessures graves voire mortelles.
	AVERTISSEMENT	Risque: danger qui pourrait causer des blessures sérieuses voire mortelles.
	PRUDENCE	Danger ou manière de procéder dangereuse, qui pourrait être à l'origine de blessures pour le personnel ou de dommages matériels.
	ATTENTION	Situation qui pourrait nuire à la qualité du produit ou être à l'origine d'autres dommages. Pas de risque de blessures pour les personnes.
	INFORMATION	Conseils d'utilisation et autres informations importantes et utiles. Pas de risque de dommages corporels ou matériels.

Le danger peut être précisé:

Danger général et avertissement pour: blessures aux mains, tension électrique, pièces rotatives.

1.2.2 Autres pictogrammes

Risque de glissade

Risque de trébuchement

Surface très chaude

Risque biologique

Démarrage automatique

Risque de basculement

Charge en suspension

Risque d'explosion

Copyrighted document All rights reserved by FBC

Mise en marche interdite!

Débranchez la prise!

Portez des lunettes de protection!

Portez un casque anti-bruit!

Portez des gants de protection!

Ne pas monter sur la machine !

Portez des chaussures de sécuritél!

Portez des vêtements de protection!

Protégez l'environnement !

Adresse de votre contact

Modifier uniquement sur la machine à l'arrêt !

Ne pas nettoyer avec de l'air comprimé !

1.3 Utilisation conventionnelle

AVERTISSEMENT :
En cas de non-respect des consignes d'utilisation :
Des dangers pour l'utilisateur apparaissent,
La machine ainsi que d'autres matériels pourraient être endommagés,
Les fonctions de la machine peuvent être altérées.

La machine a été conçue et construite pour être utilisée dans des environnements où il n'y a pas de risque potentiel d'explosion.
La scie à ruban a été conçue et construite pour le travail à froid du métal, de la fonte et des plastiques ou autres matériaux, qui ne sont pas nocifs pour la santé et qui ne produisent pas de poussière.
La scie à ruban ne peut pas être utilisée pour scier du bois.
Les pièces à couper doivent être de telle forme, qu'elles peuvent être attachées solidement dans l'étau et qu'elles ne se détachent pas pendant le travail.
La machine doit impérativement être installée et utilisée dans un lieu sec et bien ventilé.
Si la machine n'est pas utilisée dans le cadre exposé ci-dessus et sans l'autorisation expresse de la société Optimum Maschinen Germany GmbH ou de son importateur agréé, la machine sera considérée comme utilisée de façon non conforme. Nous ne supporterons donc aucune responsabilité quant aux dommages matériels et corporels dus à une utilisation non conforme de la machine.
Par ailleurs, nous indiquons expressément que toute intervention effectuée sur la machine et modifiant celle-ci sans l'approbation de la société Optimum Maschinen Germany GmbH annule la garantie du produit.

Les conditions d'utilisation normale de la machine prévoient :

- De respecter les capacités de la machine,
- De suivre les recommandations de ce manuel d'utilisation,
- De respecter les conseils d'entretien et de maintenance.

Copyright document - all rights reserved by FBC

Le choix de la lame, de l'avance, de la pression de coupe, de la vitesse de coupe et de l'huile de refroidissement est décisif pour atteindre la capacité de coupe optimale et la tolérance angulaire nécessaire.

AVERTISSEMENT !
Risques de graves blessures!
Des transformations et des modifications des valeurs industrielles de la machine sont interdites ! Elles représentent un risque pour le personnel et peuvent provoquer des dégâts à la machine.

1.4 Risques raisonnablement prévisibles

Toute utilisation autre que celle prévue dans le chapitre «Utilisation conventionnelle» est strictement interdite. Toute autre application doit avoir obtenu l'accord du fabricant. Le mode d'emploi doit être lu et compris avant la mise en service de la machine. La machine ne peut être utilisée que par du personnel qualifié.

1.4.1 Pour éviter une utilisation non appropriée

- La scie à ruban est construite en conformité avec la norme DIN EN 55011 classe C2. La classe C2 (machines-outils) n'est pas conçue pour une utilisation dans des bâtiments résidentiels fournis par un réseau électrique basse tension. En raison des interférences rayonnées et des interférences sur le réseau, il est difficile de garantir la compatibilité électromagnétique dans ces zones.
- Utilisez toujours la lame de scie et la denture adaptées au matériau à travailler.
- Fixez la pièce à usiner solidement et de façon à éviter les vibrations.
- Les longues pièces doivent être étayées avec des supports adaptés.

1.5 Dangers pouvant provenir de la machine

Nos machines sont soumises à un examen de sécurité (Analyse du danger avec évaluation des risques). La conception et la construction se basant sur cette analyse correspondent à l'état de la technique.
Toutefois, un risque résiduel reste encore, car la machine fonctionne avec :
- Des vitesses élevées,
- Des outils rotatifs,
- Des tensions électriques et du courant.

Nous avons minimisé les risques pour la santé du personnel par des techniques de construction sûres.
Des risques peuvent également survenir du fait de l'utilisation ou de l'entretien de la machine par des personnes insuffisamment qualifiées ou n'ayant pas les connaissances appropriées dans le domaine technique.

Copyrighted document. All rights reserved by FBC

INFORMATION
Toute personne participant à l'utilisation ou à la maintenance
- Doit posséder les qualifications requises
- Doit respecter avec précision les instructions d'utilisation.

Débranchez la machine pour effectuer les travaux d'entretien ou de réparation sur la machine.

AVERTISSEMENT !
La machine ne peut être utilisée que si tous les dispositifs de sécurité fonctionnent. Arrêtez immédiatement le travail si l'un de ces dispositifs est manquant ou défectueux.
Tous les appareils supplémentaires doivent être équipés des dispositifs de sécurité nécessaires.
En tant qu'utilisateur, vous en êtes responsable !

Voir «Dispositifs de sécurité» en page 9

1.6 Qualification du personnel

1.6.1 Groupe cible

Ce manuel s'adresse
- À l'exploitant,
- À l'opérateur,
- Au personnel d'entretien.

C'est pourquoi les instructions et précautions citées concernent tous les intervenants depuis l'utilisation jusqu'à la maintenance de la machine.
Déterminez clairement qui est compétent pour les diverses opérations (utilisation, entretien et réparations).
Des compétences insuffisamment définies représentent un risque pour la sécurité!
Débranchez toujours la machine afin d'empêcher son utilisation par du personnel non-autorisé.
Dans ces instructions les qualifications des personnes pour les différentes fonctions sont mentionnées ci-dessous:

Opérateur
L'opérateur est formé par le gérant concernant les tâches qui lui sont attribuées et les dangers possibles en cas de manoeuvre inappropriée. L'opérateur n'est autorisé à exécuter les tâches dépassant l'utilisation normale que si cela est indiqué dans les instructions et si le gérant l'a expressément chargé de cette tâche.

Électricien spécialisé
Les électriciens spécialisés sont à même d'exécuter des travaux sur les installations électriques et de déceler et éviter eux-mêmes les dangers possibles grâce à leur formation professionnelle et leurs connaissances des normes et spécifications correspondantes. L'électricien spécialisé est spécifiquement formé pour l'environnement de travail dans lequel il exerce et il connaît les normes et spécifications à appliquer.

Spécialistes
Les spécialistes sont à même d'exécuter des travaux sur les installations concernant leur domaine d'expertise, et de déceler et éviter eux-mêmes les dangers possibles grâce à leur formation professionnelle et leurs connaissances des normes et spécifications à appliquer.

Les personnes formées
Les personnes formées ont été instruites par le gérant des tâches qui leur sont attribuées ainsi que des dangers possibles en cas de manoeuvre inappropriée.

Copyright document All rights reserved by FBC

INFORMATION
Toute personne participant à l'utilisation ou à la maintenance
- Doit posséder les qualifications requises
- Doit respecter avec précision les instructions d'utilisation.

En cas d'utilisation non conventionnelle:
- Le personnel est mis en danger,
- La machine et d'autres objets de valeur peuvent être endommagés,
- Les fonctions et l'efficacité de la machine peuvent être altérées.

1.7 Sécurité pendant le travail

ATTENTION !
Risque d'inhalation de poussières et de vapeurs dangereuses pour la santé.
En fonction des matériaux à traiter et des produits utilisés, il peut se produire des poussières et vapeurs qui nuisent à la santé.
Veillez à ce que les poussières et vapeurs dangereuses pour la santé soient absorbées dès leur apparition, retirées de la zone de travail ou filtrées. Utilisez à cet effet un dispositif d'aspiration adapté.

ATTENTION !
Risque d'incendie et d'explosion par l'utilisation de matériaux inflammables ou de lubrifiants réfrigérants.
Avant le traitement de matériaux inflammables (ex. aluminium, magnésium) ou l'utilisation d'adjuvants combustibles (ex. alcool), vous devez prendre des mesures de précaution supplémentaires pour éviter un danger pour la santé.

1.8 Dispositifs de sécurité

N'utilisez la machine que si les équipements de sécurité sont en parfait état de marche.
Stoppez immédiatement la machine si un des systèmes de sécurité est manquant ou défaillant !
Vous en êtes responsable !
Après la constatation d'un défaut sur la machine, ne la remettez en service que si :
- Vous avez identifié et supprimé la cause du problème,
- Vous êtes convaincu qu'aucun risque n'existe pour le personnel ainsi que pour le matériel.

AVERTISSEMENT !
Si vous contournez, enlevez ou mettez hors d'usage d'une autre façon un des systèmes de sécurité, vous encourrez des risques et en faites courir à toutes les autres personnes travaillant sur la machine. Les conséquences possibles sont:
- **Des blessures causées par des projectiles (morceaux de pièces, copeaux),**
- **Contact avec les pièces rotatives,**
- **Une électrocution mortelle.**

Copyrighted document. All rights reserved by FBC

La scie à ruban dispose des dispositifs de sécurité suivants :
- Un carter de protection sur le bras de la scie.
- Un carter de protection sur le guide de lame.

La lame est recouverte d'un carter de protection.
Le carter de protection recouvre la lame rotative à l'arrière.

ATTENTION !
Danger de blessures ! Les dents de la scie sont pointues. Faites très attention en ouvrant le carter de protection pour changer la lame.

AVERTISSEMENT !
Les dispositifs de sécurité et d'isolement fournis avec la machine permettent de diminuer les risques dus à l'éjection ou à la rupture de pièces, mais ne les éliminent pas totalement. Travaillez toujours avec la plus grande prudence et tenez compte des valeurs limites du processus de coupe.

1.9 Contrôle de sécurité

Contrôlez le tour au moins une fois par cycle de travail. Informez immédiatement le responsable de tout défaut, manque ou modification dans le comportement de la machine.
Contrôlez tous les dispositifs de sécurité
- Avant chaque cycle de travail
- Une fois par semaine
- Après chaque entretien ou réparation.

1.10 Protections individuelles

Pour chaque travail, vous avez besoin de protections corporelles spécifiques:

Protégez votre visage et vos yeux : Portez un casque de sécurité avec une protection du visage si vous effectuez un travail qui expose votre visage à un risque de blessure.

Portez des gants de sécurité pour manipuler des pièces avec des bords tranchants.

Portez des chaussures de sécurité pour assembler, démonter ou transporter des objets lourds.

Portez des protections auditives quand le niveau sonore dans l'atelier dépasse 80 dB(A).

Avant de commencer à travailler, assurez-vous que ces moyens de protections sont disponibles sur votre lieu de travail.

ATTENTION !
Nettoyez les protections corporelles après chaque utilisation et au moins une fois par semaine, pour éviter d'éventuelles contaminations.

Copyrighted document All rights reserved by FBC

1.11 Sécurité pendant le travail

AVERTISSEMENT !
Avant de mettre en marche la machine, assurez-vous qu'il n'y ait pas de danger pour le personnel environnant et qu'aucun outil ne risque d'être endommagé.

Évitez tout mode opératoire problématique :

- Assurez-vous de ne mettre personne en danger par votre travail.
- Respectez toujours les instructions de ce manuel lors du montage, de l'utilisation, de l'entretien et des réparations.
- Ne travaillez pas avec la machine si votre capacité de concentration est diminuée pour quelque raison que ce soit (fatigue, maladie, prise de médicaments, d'alcool, de drogues, etc.).
- Utilisez les protections individuelles recommandées. Portez des vêtements de travail adaptés et attachez les cheveux long ou portez un filet.
- Assurez-vous que votre travail ne met personne en danger.
- Ne portez pas de gants quand vous allumez la machine via la poignée.

1.12 Éteindre et sécuriser la machine

Débranchez la machine avant tout travail d'entretien ou de réparation.

2 Données techniques

	SP11V	**SP13V**
Puissance moteur	850 W	1000 W
Angle de coupe	0° - 45°	0° - 60°
Angle de coupe 0° rond	*Voir «Capacité de coupe de la SP11V" en page 17*	*Voir «Capacité de coupe de la SP13V" en page 17*
Angle de coupe - 45° rond		
Angle de coupe - 60° rond		
Angle de coupe 0° carré		
Angle de coupe - 45° carré		
Angle de coupe - 60° carré		
Angle de coupe 0° rectangulaire		
Angle de coupe - 45° rectangulaire		
Angle de coupe - 60° rectangulaire		
Vitesse de la lame	30 - 80 m/min	30 - 80 m/min
Dimensions de la lame	1335 x 13 x 0,65 mm	1440 x 13 x 0,65 mm
Espace nécessaire (approx.)	720 x 320 mm	720 x 320 mm
Poids	19 kg	19,5 kg
Dimensions de l'emballage	724 x 375 x 463 mm	724 x 375 x 463 mm
Température ambiante	- 10°C à + 50°C	- 10°C à + 50°C
Humidité relative ambiante	Max. 90%	Max. 90%

Original document All rights reserved by EBC

Émissions sonores

Les émissions sonores de la machine s'élèvent à 80 dB (A) à la place de l'utilisateur. Si plusieurs machines sont utilisées dans le même atelier, le niveau sonore peut dépasser 80 dB (A).

INFORMATION
Cette valeur numérique a été mesurée à une nouvelle machine dans des conditions de fonctionnement conformes à sa destination. En fonction de l'âge ou de l'usure de la machine, le comportement sonore de la machine se modifie.
De plus, l'importance des émissions sonores dépend également d'autres facteurs comme la technique de production, la vitesse, le matériau et les conditions de serrage.

INFORMATION
Pour la valeur numérique citée, il s'agit d'un niveau d'émission et pas nécessairement d'un niveau de travail sûr.
Bien qu'il y ait un rapport entre le niveau d'émission sonore et le niveau de pollution sonore, le premier ne peut pas être utilisé de manière fiable pour décider si d'autres mesures de précaution sont nécessaires ou non.
Les facteurs suivants influencent le degré réel de pollution sonore de l'opérateur :
Caractéristiques de la pièce de travail, par exemple sa taille ou son comportement d'amortissement
Autres sources de bruit, par exemple le nombre de machines
Autres processus se déroulant à proximité et la durée pendant laquelle un opérateur est soumis au bruit.
En outre, les niveaux de charge admissibles peuvent être différents d'un pays à l'autre en raison des dispositions nationales.
Cette information sur les émissions sonores doit permettre à l'exploitant de la machine de procéder à une meilleure évaluation du danger et des risques.

ATTENTION !
En fonction de la charge totale due au bruit et des valeurs limites sous-jacentes, l'opérateur de machine doit porter des protections auditives adaptées.
Nous recommandons l'utilisation d'un casque antibruit de manière générale.

Copyrighted document All rights reserved by FBC

3 Déballage et branchement de la machine

La machine est livrée montée.

3.1 Contenu de la livraison

Comparez le contenu du colis avec le bon de livraison.
Si l'emballage présente des dommages de transport, prenez les précautions nécessaires pour ne pas endommager la machine en la déballant. Si vous découvrez un quelconque dommage, avertissez immédiatement le transporteur ou votre revendeur, pour que votre plainte soit recevable. Laissez provisoirement la machine en l'état et prenez des photos pour faire constater les dommages.
Vérifiez si toutes les pièces de la machine sont bien fixées.

3.2 Stockage

ATTENTION !
Un stockage non adapté peut provoquer des dommages ou la destruction de pièces électriques ou mécaniques.
Rangez les pièces emballées ou non emballées dans des conditions de stockage adéquates.
Suivez les instructions et informations figurant sur la caisse de transport.

Renseignez-vous auprès de votre revendeur si vous devez stocker la machine pendant plus de trois mois ou dans des conditions environnementales différentes de celles recommandées.

3.3 Installation et montage

3.3.1 Exigences pour le lieu d'installation

Assurez-vous que l'environnement de travail répond bien aux réglementations locale en matière de sécurité.

INFORMATION
Le lieu d'installation doit répondre à certains critères, pour assurer un bon fonctionnement, une grande précision de travail et une longue durée de vie de la machine.

Tenez compte des points suivants :

- La machine doit être installée et utilisée dans un endroit sec et bien ventilé.
- Évitez des endroits près des machines qui produisent des copeaux ou de la poussière.
- Le site d'installation doit être sans vibrations et doit aussi se situer loin des presses, des raboteuses, etc.
- Le sol doit être adapté au travail avec une scie à ruban.
- Toutes les pièces saillantes, comme les butées, les poignées, etc. doivent être sécurisées par des mesures appropriées, pour éviter de mettre des personnes en danger.
- Prévoyez assez de place pour le personnel qui prépare et travaille avec la machine, et qui transporte le matériel.
- Assurez vous aussi que la machine est accessible pour le montage et les travaux d'entretien.
- Prévoyez un éclairage suffisant (valeur minimale : 500 lux, mesuré à la pointe de l'outil). Prévoyez si nécessaire un éclairage additionnel, par exemple une lampe de travail.
- La prise de courant doit être facilement accessible.

Copyright document All rights reserved by FBC

ATTENTION !
Arrangez le câble d'alimentation de telle manière que personne ne risque de trébucher.

3.4 Première mise en service

ATTENTION !
Avant de mettre la machine en marche, vérifiez que toutes les vis, armatures et les dispositifs de sécurité sont bien fixés. Resserrez les vis si nécessaire.

AVERTISSEMENT !
Danger en cas d'utilisation de lames non adaptées. Utilisez uniquement des lames capables de résister à la vitesse de coupe et à la pression.

AVERTISSEMENT !
En cas de mise en service de la machine par du personnel non qualifié, les personnes et la machine sont mises en danger.

Nous déclinons toute responsabilité en cas d'utilisation non appropriée.
Voir «Qualification du personnel» en page 8

3.4.1 Branchement électrique

- Branchez le câble d'alimentation.
- Contrôlez le fusible de votre alimentation électrique selon les instructions technique sur le moteur de la machine.

Copyrighted document. All rights reserved by FBC

4 Utilisation

4.1 Aperçu

Pos.	Description	Pos.	Description
1	Poignée avec bouton poussoir	2	Vitesse de la lame
3	Bouton MARCHE/ ARRÊT	4	Levier de serrage de l'étau
5	Butée de matériel	6	Volant pour la tension de la lame
7	Levier de serrage du guide de lame	8	Goupille de verrouillage
9	Levier de serrage du bras de la scie		

4.2 Insérer une pièce à usiner

L'étau permet de serrer la pièce à usiner. Il est composé de :
- Une table de travail,
- Des mors,
- Un volant.

Placez la pièce à usiner dans l'étau.
Tournez le levier de serrage (4) vers la droite, jusqu'à ce que la pièce soit bien fixée.

ATTENTION !
Assurez-vous que la pièce à usiner est solidement fixée dans l'étau.

Copyrighted document. All rights reserved by FBC

OPTIMUM
MASCHINEN - GERMANY

4.3 Vitesse de la lame

Réglez la vitesse de la lame (2).

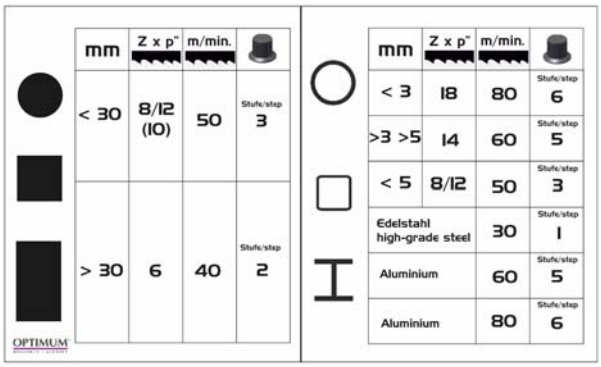

mm	Z x p"	m/min.	
< 30	8/12 (10)	50	Stufe/step 3
> 30	6	40	Stufe/step 2

mm	Z x p"	m/min.	
< 3	18	80	Stufe/step 6
>3 >5	14	60	Stufe/step 5
< 5	8/12	50	Stufe/step 3
Edelstahl high-grade steel		30	Stufe/step 1
Aluminium		60	Stufe/step 5
Aluminium		80	Stufe/step 6

4.4 Choix du type de denture et de la forme des dents

Pour chaque utilisation, choisissez la lame appropriée, avec la denture adaptée.

ATTENTION !
Si la denture est trop petite et la longueur à couper trop longue, les copeaux ne peuvent pas être éliminés par les espaces entre les dents.
Si la denture est trop grande, les dents risquent de se casser.

Exemple :
Épaisseur de la parois d'un profil 3 mm = denture 10
Marériau massif d'un diamètre de 40 mm = denture 12

4.5 Réglage de l'angle de coupe

Le modèle SP11V peut être réglé sous un angle de 45°. Le modèle SP13V peut être réglé sous un angle de 60°.
Desserrez le levier de serrage (9) et réglez selon l'angle souhaité.

ATTENTION !
Avant de régler l'angle de coupe, assurez-vous que la partie inclinable de la scie est propre et sans copeaux.

- Desserrez le levier de serrage (9).
- Tournez le bras de la scie dans la position de coupe souhaitée, en vous aidant de l'échelle pour régler le bon angle.
- Resserrez le levier de serrage.

Copyrighted document. All rights reserved by FBC

Capacité de coupe de la SP11V

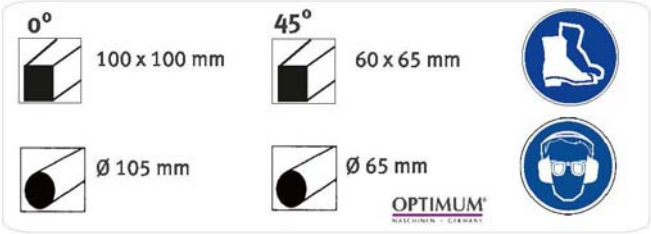

Capacité de coupe de la SP13V

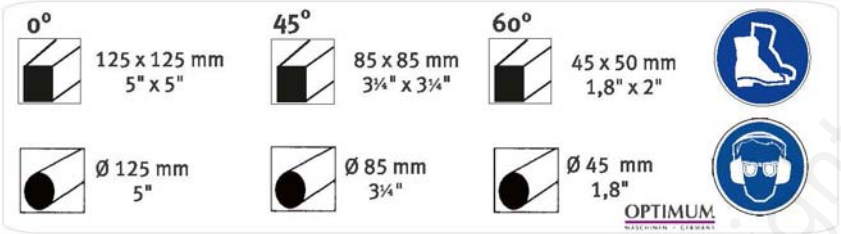

4.6 Allumer la machine

- Branchez la fiche dans la prise de courant.
- Tirez la goupille de sécurité (8).
- Allumez la machine (3).
- Pressez sur le bouton sur la poignée du levier.
- Poussez le levier vers le bas, en direction de la pièce à usiner (1).

4.7 Éteindre la machine

- Poussez le levier vers le haut.
- Relâchez le bouton sur la poignée du levier.
- Laissez redescendre le bras de la scie et remettez la goupille de sécurité (8).

4.8 Utilisation de liquide de refroidissement

AVERTISSEMENT !
Éjection ou débordement de lubrifiant et réfrigérant. Veillez à ce que le liquide de refroidissement ne pénètre pas dans le sol. Si du produit est renversé, éliminez-le immédiatement avec des moyens absorbants.

Lors de l'utilisation de lubrifiants réfrigérants, utilisez un réservoir approprié.

ATTENTION !
Dommages aux parties électriques et électroniques si le liquide de refroidissement pénètre par la ventilation du moteur.

Utilisez une huile de coupe ou un liquide de refroidissement pendant le travail. Travailler à sec est également possible, en fonction du matériau à couper. La méthode de nettoyage doit être adaptée en fonction de l'élimination des copeaux.

Copyrighted document All rights reserved by FBC

5 Entretien

ATTENTION !
La maintenance régulière et effectuée selon les règles énoncées est une condition impérative pour garantir :
- **La sécurité durant les travaux,**
- **Un travail sans soucis,**
- **Une longue durée de vie de votre machine,**
- **La qualité du produit fini.**

Les installations et équipements des autres fabricants doivent aussi être en bon état.

5.1 Sécurité

AVERTISSEMENT !
Une intervention effectuée sur la machine par une personne non qualifiée peut conduire aux conséquences suivantes :
- **Blessures graves pour l'opérateur et l'entourage,**
- **Dégâts sur la machine.**

Seul un opérateur qualifié et compétent peut intervenir pour effectuer des travaux d'entretien sur la machine.

5.1.1 Préparation

AVERTISSEMENT !
Ne travaillez sur la machine que lorsqu'elle est débranchée.

5.2 Inspection et entretien

En cas de panne due à une utilisation non conventionnelle de la machine, Optimum Maschinen Germany GmbH décline toute responsabilité et la garantie est annulée.
Lors des entretiens, utilisez uniquement :
- Des outils adaptés et de bonne qualité,
- Des pièces de rechanges originales ou recommandées par Optimum Maschinen Germany GmbH.

5.3 Remplacer la lame de scie

Débranchez la machine de l'alimentation électrique.

ATTENTION !
Risque de coupure. Soyez extrêmement prudent pendant les opération décrites ci-après. Utilisez les protections individuelles recommandées.

- Débranchez la machine.
- Enlevez le carter de protection de la lame.
- Enlevez le carter de protection à l'arrière du bras de la scie.
- Desserrez la tension de la lame (6).
- Soulevez la lame de la roue du guide de lame.

Copyrighted document. All rights reserved by TBC

- Placez la nouvelle lame sur les roues du guide de lame.
  Attention au sens des dents de la lame.

- Tournez le volant (6) dans le sens horaire pour augmenter la tension. La tension est correcte quand vous pouvez la faire bouger au milieu de 2 mm avec une force d'environ 10 N.
- Réglez le palier de la lame avec les boulons excentriques (46) et (36), de telle manière que la lame ne puisse plus bouger d'avant en arrière, les paliers peuvent encore être tournés manuellement.

noch von Hand drehen lassen.

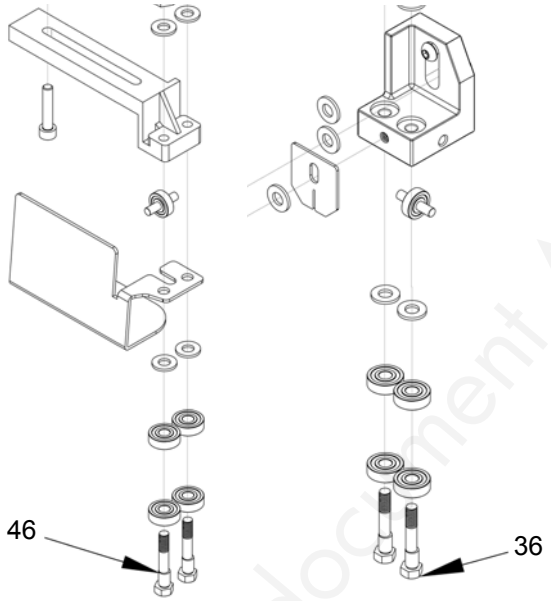

INFORMATION
Le mécanisme à engrenage dans le moteur est lubrifié en permanence. Il est inutile de le graisser.

5.4 Entretien journalier

- Éliminez les copeaux et nettoyez la machine.
- Vérifiez que les carters de protection sont bien fixés.

Copyrighted document All rights reserved by FBC

5.5 Pannes

Pannes	Cause/Effets possibles	Solutions
Surcharge du moteur	Prise d'air de refroidissement du moteur obstruée	Contrôlez et nettoyez
	Moteur mal fixé	Faites réparer la machine par le service technique
	Entraînement de la lame mal fixé	
Le moteur ne démarre pas	Électro-aimant ou moteur défectueux	Contactez un électricien
	Protection thermique défectueuse	
Courte durée de vie de la lame (dents émoussées)	Qualité de la lame non adaptée au matériau	Utilisez une meilleure lame
	Écart non adapté entre les dents, qui provoque une rupture des dents (la dent cassée dans le matériaux émousse les autres dents)	Choisissez un écart entre les dents qui convient
	Refroidissement insuffisant	Utilisez le dispositif de refroidissement
	Vitesse de coupe trop élevée	Diminuez la vitesse de coupe
Rupture des dents	L'espace entre les dents est surchargé de copeaux, il n'est pas adapté	Utilisez une lame avec un autre espace entre les dents
Coupe pas droite (la lame dévier)	La lame est émoussée	Remplacez
	Pression de coupe trop grande	Diminuez la pression
	Lame défectueuse (denture irrégulière)	Remplacez
La lame saute ou se casse trop souvent	Vitesse de coupe trop élevée	Diminuez la vitesse de coupe
	Dents trop émoussées ou espace entre les dents trop petit	Utilisez une autre lame
	La lame saute parce que les copeaux restent coincés dans les espaces entre les dents	Utilisez une lame adaptée
	La lame est montée à l'envers	Installez la lame correctement
La coupe n'est pas perpendiculaire mais parallèle	La pièce ne repose pas bien sur les deux mors de l'étau	Fixez la pièce correctement
	La machine n'est pas réglée à 90°	Réglez la machine correctement

Copyrighted document. All rights reserved by FBC

6 Annexe

6.1 Droits d'auteur

Ce document est protégé par des droits d'auteur. Les droits de traduction, de reproduction des images et diagrammes, la diffusion dans les émissions de radio ou de télévision, la reproduction dans des reportages photo ou similaires, l'enregistrement dans une base de données ou même une utilisation partielle, restent la propriété de la société et nécessite notre autorisation écrite.
À tout moment, des modifications techniques peuvent intervenir.

6.2 Réclamations et garantie

La période de garantie est de 6 mois pour un usage professionnel. En plus des droits à réclamation légaux de l'acheteur envers le vendeur, le fabricant du produit, l'entreprise Optimum GmbH, Robert-Pfleger-Straße 26, D-96103 Hallstadt ne vous accorde aucune autre garantie que celles énumérées dans le présent document ou accordées dans le cadre d'une réglementation contractuelle.

- La procédure de droit de réclamation ou de garantie se fait soit au choix de l'entreprise OPTIMUM GmbH soit directement avec l'entreprise OPTIMUM GmbH ou via un de ses distributeurs.
- Les produits défectueux ou leurs composants sont soit réparés soit échangés. Les produits ou composants échangés redeviennent notre propriété.
- La condition préalable pour les droits à réclamation ou de garantie est la remise d'une preuve d'achat d'origine établie par ordinateur sur laquelle se trouvent la date d'achat, le type de machine et éventuellement le numéro de série. Sans la présentation d'une preuve d'achat d'origine, aucune prestation ne peut être effectuée.
- Sont exclus des droits à réclamation et de garantie les défauts dus aux circonstances suivantes :
  - Utilisation du produit contraire aux possibilités techniques et à une utilisation conforme à la destination, en particulier en cas de surcharge de l'appareil
  - Faute propre due à une mauvaise utilisation ou au non-respect de notre mode d'emploi
  - Utilisation négligente ou incorrecte d'un matériel inadapté
  - Modifications et réparations non autorisées
  - Disposition et sécurisation insuffisantes de la machine
  - Non-respect des exigences d'installation et conditions d'utilisation
  - Décharges atmosphériques, surtensions et foudre ainsi que influences chimiques
- De même, les droits à réclamation et de garantie ne concernent pas :
  - Les pièces d'usure et composants soumis à une usure normale et conforme à la destination, comme par exemple les courroies, les roulements à billes, les lampes, les filtres, les joints, etc.
  - Des erreurs de logiciel non reproductibles
- Les prestations que l'entreprise OPTIMUM GmbH ou un de ses préposés effectuent dans le cadre d'une garantie supplémentaire ne constituent ni une reconnaissance d'un défaut ni une reconnaissance d'un devoir d'entrée. Ces prestations n'arrêtent et/ou n'interrompent pas la période de garantie.
- Le tribunal compétent pour les employés de commerce est Bamberg.
- Si une des dispositions ci-dessus devait être inefficace et/ou nulle totalement ou partiellement, il est convenu ce qui suit la volante du garant et reste dans le cadre des limites de réclamation et de garantie prescrites dans le présent contrat.

Copyright Notice: All rights reserved by FBC

6.3 Évacuation et recyclage

Évacuez votre appareil sans nuire à l'environnement, c'est-à-dire en ne le jetant pas n'importe où mais en remettant les déchets à une décharge.
Ne jetez pas l'emballage et, plus tard, l'appareil mais évacuez-les conformément aux directives; renseignez-vous pour cela auprès de votre commune/mairie ou après d'une entreprise d'évacuation des déchets compétente.

6.3.1 Élimination des appareils usagés

ATTENTION !
Les appareils dont vous ne souhaitez plus vous servir doivent être immédiatement mis hors service dans les règles de l'art pour éviter toute utilisation abusive ultérieure et pour exclure tout risque pour les personnes et l'environnement.
- **Débranchez la fiche secteur.**
- **Sectionnez le câble d'alimentation.**
- **Retirez de l'appareil tous les agents d'exploitation constituant un risque pour l'environnement.**
- **Retirer immédiatement les piles et les accus éventuels.**
- **Démontez la machine en sous-groupes et composants maniables et utilisables.**
- **Dirigez les composants de la machine et les agents d'exploitation vers les voies d'évacuation prévues.**

6.3.2 Évacuation de l'emballage du nouvel appareil

Tous les matériaux et auxiliaires d'emballages utilisés sur la machine sont recyclable et doivent systématiquement être dirigés vers une collecte.
Le bois de l'emballage peut être soit évacué, soit recyclé.
Les composants de l'emballage en carton peuvent être remis à une collecte de vieux papier.
Les films sont en polyéthylène (PE) ou les rembourrages en polystyrène (PS). Une fois qu'ils ont été traités, ces matériaux peuvent être réutilisés dans la mesure où ils ont été remis à une collecte où à une entreprise d'évacuation compétente.
Ne remettez les matériaux d'emballage qu'à l'état trié afin qu'ils puissent être directement revalorisés.

6.3.3 Évacuation de l'appareil usagé

INFORMATION
Dans votre intérêt et celui de l'environnement, veillez à ce que tous les composants de la machine ne soient évacués que de la manière et par les voies prévues et autorisées.
Tenez compte que les appareils électriques contiennent une multitude de matériaux réutilisables ainsi que des composants nocifs pour l'environnement. Faites en sorte que ces composants soient évacués à l'état trié et dans les règles de l'art. En cas de doute, veuillez vous adresser à votre service communal d'évacuation des déchets. Le cas échéant, faites appel à une entreprise spécialisée dans l'évacuation pour le traitement.

Copyrighted document. All rights reserved by FBC

6.3.4 Évacuation des composants électriques et électroniques

Veillez à ce que les composants électriques soient évacués dans les règles de l'art et conformément aux prescriptions légales.
L'appareil contient des composants électriques et électroniques et ne doit pas être jeté à la poubelle de déchets domestiques. Conformément à la directive européenne 2002/96/CE sur les appareils électriques et électroniques usés et à sa conversion en droit national, les outils électriques et machines électriques usés doivent être collectés séparément et être dirigés vers un centre de recyclage en vue de leur recyclage conforme à la protection de l'environnement.
En qualité d'exploitant de machines, vous devriez vous enquérir d'informations sur le système de collecte ou d'évacuation autorisé et vous concernant.
Veillez à une évacuation correcte et conforme aux prescriptions légales des piles et/ou batteries.
Ne remettez aux points de collecte dans le commerce ou aux entreprises communales de traitement des déchets que des piles déchargées.

6.3.5 Évacuation du lubrifiant réfrigérant

ATTENTION !
Veillez impérativement à ce que les lubrifiants et lubrifiants réfrigérants utilisés soient évacués sans nuire à l'environnement. Respectez les consignes d'évacuation de vos entreprises communales de traitement des déchets.

INFORMATION
Les émulsions de lubrifiants réfrigérants usagées ainsi que les huiles ne devraient pas être mélangées entre elles, car seules les huiles usagées non mélangées peuvent être recyclées.
Le fabricant de lubrifiants tient des consignes d'évacuation des lubrifiants utilisés à la disposition des utilisateurs. Le cas échéant, demandez des feuilles de données spécifiques aux produits.

6.4 Évacuation auprès de points de collecte communaux

Traitement des appareils électriques et électroniques en fin de vie (applicable dans les pays de l'Union européenne et autres pays européens disposant de systèmes de collecte sélective).
Ce symbole, apposé sur le produit ou sur son emballage indique que ce produit ne peut pas être traité avec les déchets ménagers. Il doit être remis à un centre de collecte approprié pour le recyclage des équipements électriques et électroniques. En s'assurant que ce produit est bien mis en rebut de manière appropriée, vous aiderez à prévenir les conséquences négatives potentielles pour l'environnement et la santé humaine. Le recyclage des matériaux aide à conserver les ressources naturelles.
Pour toute information supplémentaire au sujet du recyclage de ce produit, vous pouvez contacter votre municipalité, votre déchetterie ou le point de vente de ce produit.

Ce symbole sur le produit ou sur son emballage vous indique que le produit est conforme à la directive européenne 2002/95/CE.

Copyrighted document. All rights reserved by FBC

OPTIMUM
MASCHINEN - GERMANY

6.5 Observation du produit

Nous sommes dans l'obligation de suivre nos produits pendant et après leur distribution.
Merci de nous signaler toutes vos observations, remarques, suggestions d'amélioration qui concernent nos machines et en particulier :

- Des changements de données de réglages
- Vos expériences avec la perceuse qui présentent un intérêt pour tous les utilisateurs
- Les dysfonctionnements récurrents

Optimum Maschinen Germany GmbH
Dr.-Robert-Pfleger-Str. 26
D-96103 Hallstadt
Telefax +49 (0) 951 - 96 822 - 22
E-mail: info@optimum-maschinen.de

VYNCKIER TOOLS sa
Avenue Patrick Wagnon 7
B-7700 Mouscron
E-mail: info@vynckier.biz

Copyrighted document All rights reserved by TBC

7 Pièces détachées

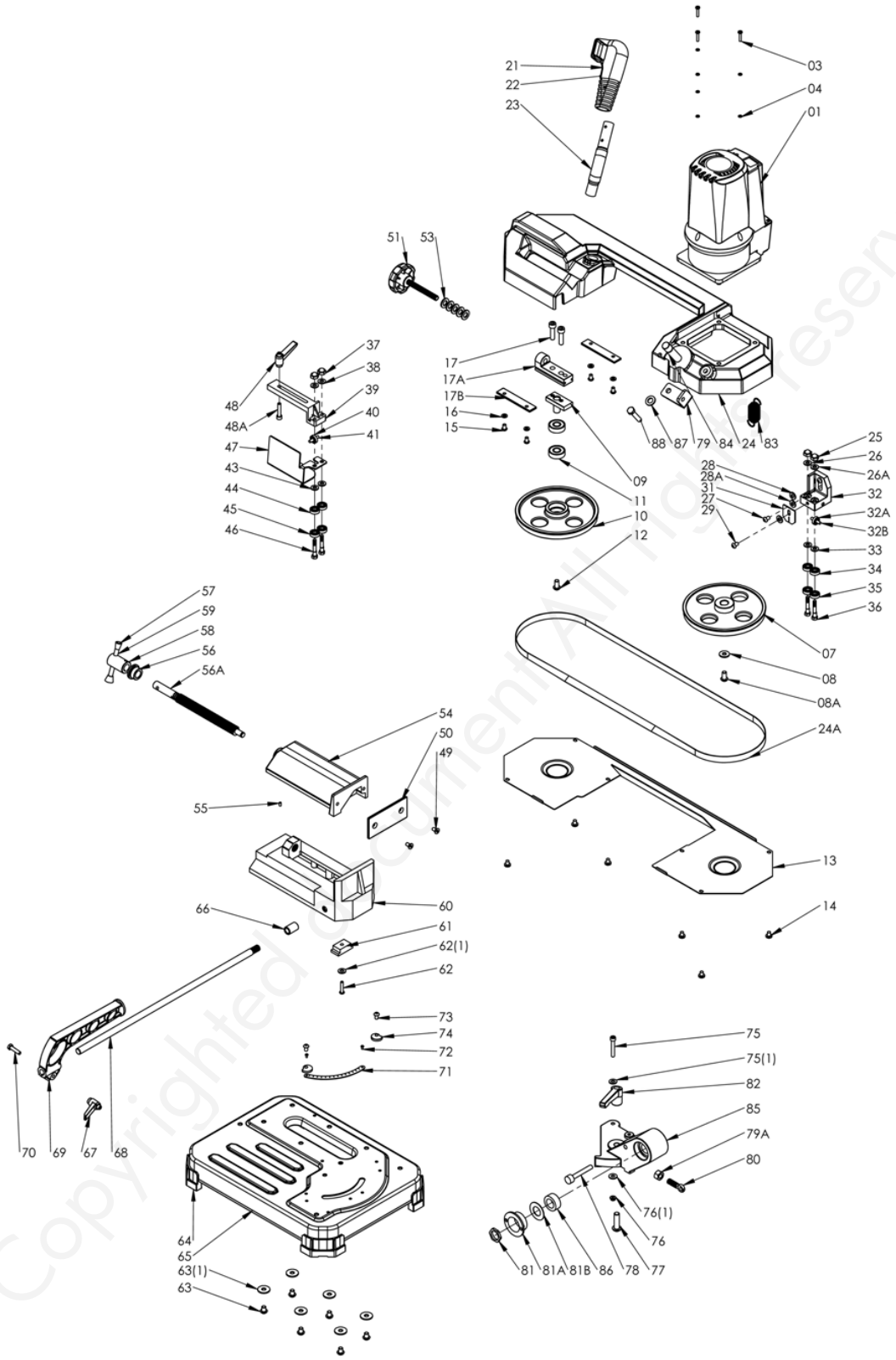

Copyrighted document All rights reserved by FBC

OPTIMUM
MASCHINEN - GERMANY

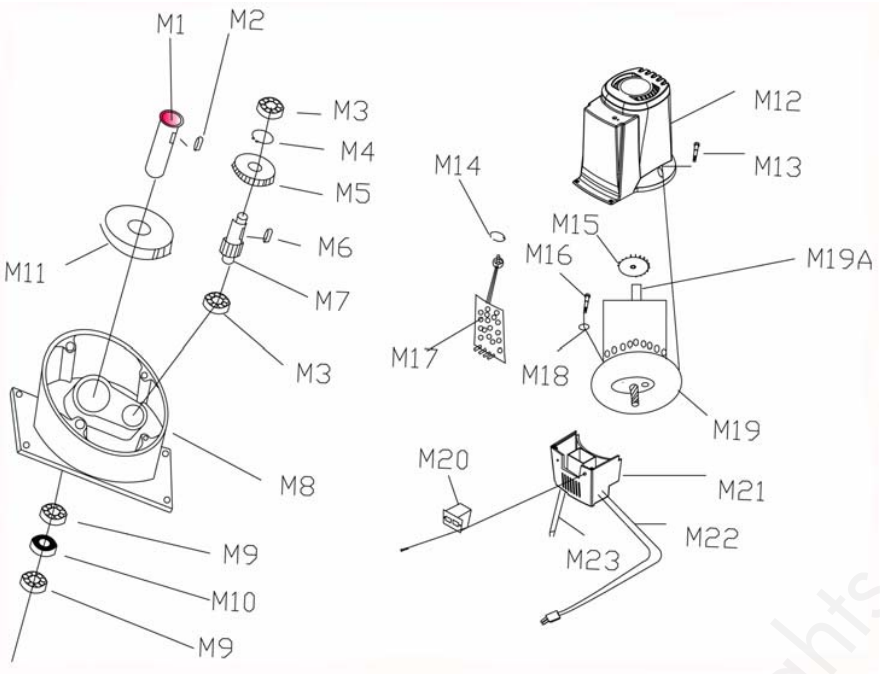

Fig. 7-1 Aandrijfmotor nr. 1

7.0.1 Pièces détachées

Pos.	Bezeichnung	Description	Menge Qty.		Artikelnummer Item no. SP11V	Artikelnummer Item no. SP13V
1	Antriebsmotor	Driving motor	1	51001(2)	0330007001	0330007501
3	Schraube 8x25	Screw 8x25	4	XCCMWS6825	0330007003	0330007503
4	Federscheibe	Spring Washer M8	4	XCWMWCC8	0330007004	0330007504
7	Sägebandrolle Motor	Motor Flywheel	1	51007	0330007007	0330007507
8	Scheibe M6	Washer M6	1	XCWMC6.5131	0330007008	0330007508
8A	Schraube M6x12	Screw M6x12	1	XCWAS6612	0330007008A	0330007508A
9	Mitnehmerbolzen	Dog Pin	1	51009	0330007009	0330007509
10	Sägebandrolle	Return Flywheel	1	51010	0330007010	0330007510
11	Lager 6201ZZ	Bearing 6201ZZ	2	QX6201	0330007011	0330007511
12	Schraube 8x16	Screw 8x16	1	XCCMJS6816	0330007012	0330007512
13	Gehäuseabdeckung	Body Cover	1	12013OP	0330007013	0330007513
14	Schraube 4x8	Screw 4x8	4	XCM21W48	0330007014	0330007514
15	Schraube 5x10	Screw 5x10	4	XCCMWS6816	0330007015	0330007515
16	Federscheibe M5	Spring washer M5	4	XCWMWCC5	0330007016	0330007516
17	Stellschraube 8x16	Set screw 8x16	1	XCCMJS6816	0330007017	0330007517
17A	Gleitstück Sägebandspannung	Blade Tension Sliding Block	1	51017A	0330007017A	0330007517A
17B	Gleitschiene	Slide	2	51017B	0330007017B	0330007517B
21	Endabschalter	Limit switch	1	51021	0330007021	0330007521
22	Griff	Handle	1	51022OP	0330007022	0330007522
23	Rohr	Tube	1	51023	0330007023	0330007523
24	Gehäuserahmen	Body frame	1	12024OP	0330007024	0330007524
24A	Sägeband	Blade	1	12024*1	0330007024A	0330007524A
25	Mutter M6	Nut M6	2	X2M2A6	0330007025	0330007525
26	Scheibe M6	Washer M6	2	XCWMC6.5131	0330007026	0330007526
26A	Federscheibe M6	Spring Washer M6	1	XCWMWCC6	0330007026A	0330007526A
27	Schraube 6x25	Screw 6x25	2	XCCMWS6625	0330007027	0330007527
28	Scheibe M6	Washer M6	2	XCWMC6.5131	0330007028	0330007528
28A	Federscheibe M6	Spring Washer M6	1	XCWMWCC6	0330007028A	0330007528A
29	Schraube 5x10	Screw 5x10	1	XCCMS6510	0330007029	0330007529
31	Späneabstreifer	Chip fence	1	15008*1	0330007031	0330007531
32	Feststehende Sägebandführung	Fixed blade guide plate	1	51032	0330007032	0330007532
32A	Lager 625	Bearing 625	1	QX625	0330007032A	0330007532A
32B	Stift	Pin	1	51032B	0330007032B	0330007532B
33	Scheibe M6	Washer M6	2	XCWMC6.5131	0330007033	0330007533
34	Lager 607	Bearing 607	2	QX607(1)	0330007034	0330007534
35	Lager 607	Bearing 607	2	QX607(1)	0330007035	0330007535

Copyrighted document. All rights reserved by FBC

Pos.	Bezeichnung	Description	Menge Qty.		Artikelnummer Item no. SP11V	Artikelnummer Item no. SP13V
36	Exzenterbolzen Sägebandführung	Bias axis	2	51036	0330007036	0330007536
37	Mutter M6	Nut M6	2	X2M2A6	0330007037	0330007537
38	Scheibe M6	Washer M6	2	XCWMC6.5131	0330007038	0330007538
39	Arm	Arm	1	12039	0330007039	0330007539
40	Lager 625	Bearing 625	2	QX625	0330007040	0330007540
41	Stift	Pin	2	51041	0330007041	0330007541
43	Scheibe M6	Washer M6	2	XCWMC6.6131	0330007043	0330007543
44	Lager 607	Bearing 607	2	QX607(1)	0330007044	0330007544
45	Lager 607	Bearing 607	2	QX607(1)	0330007045	0330007545
46	Exzenterbolzen Sägebandführung	Bias axis	2	51036	0330007046	0330007546
47	Linke Sägebandabdeckung	L.blade guard	1	12047	0330007047	0330007547
48	Bolzen	Bolt	1	27108	0330007048	0330007548
48A	Schraube 6x40	Screw 6x40	1	XCCMWS6640	0330007048A	0330007548A
49	Schraube M6x12	Screw M6x12	1	XCWAS6612	0330007049	0330007549
50	Schraubstockbacken	Vice plate	1	12050	0330007050	0330007550
51	Handrad	Handle wheel	1	51051OP	0330007051	0330007551
53	Scheibe M10	Washer M10	8	XCWMQC10	0330007053	0330007553
54	Schraubstock	Vice	1	51054	0330007054	0330007554
55	Stiftschraube 4x5	Set 4x6	1	XCCMJS646	0330007055	0330007555
56	Buchse	Bushing	1	51056	0330007056	0330007556
56A	Trapezgewindespindel	Acme Screw	1	51056A	0330007056A	0330007556A
57	Griff	Knob	2	51057	0330007057	0330007557
58	Wellendurchführung	Shaft Bushing	1	51058	0330007058	0330007558
59	Griffstange	Handle Rod	1	51059	0330007059	0330007559
60	Schraubstockkörper	Vice base	1	12060	0330007060	0330007560
61	Klemmsitz	Locking seat	1	51061	0330007061	0330007561
62	Schraube M6x25	Screw M6x25	1	XCM6F625	0330007062	0330007562
62(1)	Federscheibe M6	Spring Washer M6	1	XCWMWCC6	0330007062-1	0330007562-1
63	Schraube 8x16	Screw 8x16	6	XCCMWS6816	0330007063	0330007563
63(1)	Federscheibe M8	Spring Washer M8	1	XCWMWCC8	0330007063-1	0330007563-1
64	Gummiunterlage	Rubber pad	4	51064OP	0330007064	0330007564
65	Grundplatte	Base	1	51065OP	0330007065	0330007565
66	Mutter M12	Nut M12	1	XCM6A12	0330007066	0330007566
67	Bolzen M6	Bolt M6	1	27108	0330007067	0330007567
68	Anschlagstange	Rod stock stop	1	27106	0330007068	0330007568
69	Anschlagwinkel	Stop Bracket	1	27107	0330007069	0330007569
70	Schraube 6x20	Screw 6x20	1	XCM6F620	0330007070	0330007570
71	Winkeskala	Angle Label	1	12071	0330007071	0330007571
72	Schraube 4x8	Screw 4x8	1	XCM21W48	0330007072	0330007572
73	Schraube 6x12	Screw 6x12	2	XCCMWS6612	0330007073	0330007573
74	Scheibe M6	Washer M6	2	51074	0330007074	0330007574
75	Schraube 6x35	Screw 6x35	1	XCCMWS6635	0330007075	0330007575
75(1)	Scheibe M6	Washer M6	1	XCWMC6.5131	0330007075-1	0330007575-1
76	Mutter M6	Nut M6	1	X2MSA6	0330007076	0330007576
76(1)	Buchse	Bushing	1	51076*1	0330007076-1	0330007576-1
77	Schraube	Screw	1	X2WAT38112	0330007077	0330007577
78	Arretierbolzen	Locking pin	1	51078	0330007078	0330007578
79	Federbügel	Spring Board	1	12079	0330007079	0330007579
79A	Mutter	Nut	1	XCM6A10	0330007079A	0330007579A
80	Federhalterung 10*25	Spring holder10*25	1	12080	0330007080	0330007580
81	Lagermutter	Bearing nut	1	12081	0330007081	0330007581
81A	Buchse	Bushing	1	12081A	0330007081A	0330007581A
81B	Lagerdeckel	Bearing cover	1	12081B	0330007081B	0330007581B
82	Bolzen 3/8	Bolt 3/8	1	51082	0330007082	0330007582
83	Feder	Spring	1	12083	0330007083	0330007583
84	Achse	Axis	1	12084	0330007084	0330007584
85	Lagerbock	Bearing support	1	12085#9016	0330007085	0330007585
86	Lager	Bearing	2	QX30202	0330007086	0330007586
87	Federscheibe M10	Spring Washer M10	1	XCWMWCC10	0330007087	0330007587
88	Schraube 10*25	Screw 10*25	1	XCCMWS1025	0330007088	0330007588
M1	Hauptwelle	Main shaft	1	51M01	03300070M1	03300075M1
M2	Passfeder	Key	1	2J003	03300070M2	03300075M2
M3	Lager	Bearing	2	QX607(1)	03300070M3	03300075M3
M4	Sicherungsring	C-ring	1	XCWMDCS15	03300070M4	03300075M4
M5	Zahnrad	Gear	1	51M05	03300070M5	03300075M5
M6	Passfeder 5*5*10	Key 5*5*10	1	2J005	03300070M6	03300075M6
M7	verzahnte Welle	Gear Shaft	1	51M07	03300070M7	03300075M7
M8	Getriebegehäuse	Gear Box	1	51M08	03300070M8	03300075M8
M9	Lager	Bearing	2	QX6202	03300070M9	03300075M9
M10	Dichtungsring	Oil Seal	1	51M10	03300070M10	03300075M10
M11	Zahnrad	Gear	1	51M11	03300070M11	03300075M11

Copyright and document protection by FBC

OPTIMUM
MASCHINEN - GERMANY

Pos.	Bezeichnung	Description	Menge Qty.		Artikelnummer Item no. SP11V	Artikelnummer Item no. SP13V
M12	Obere Abdeckung	Up Cover	1	51M12 OP	03300070M12	03300075M12
M13	Schraube	Screw	1	XCMJ410	03300070M13	03300075M13
M14	Mutter	Nut	1	XCM6A6	03300070M14	03300075M14
M15	Lüfterrad	Fan	1	51M15	03300070M15	03300075M15
M16	Schraube	Screw	1	XCMJ520	03300070M16	03300075M16
M17	Elektrische Inverterkarte	Electrical Board	1	51M17	03300070M17	03300075M17
M18	O-Ring	O-ring	1	51M18	03300070M18	03300075M18
M19	Motor	Motor	1	51M19B(3)	03300070M19	03300075M19
M20	Schalter	Switch	1	51M20	03300070M20	03300075M20
M21	Untere Abdeckung	Down Cover	1	51M21OP	03300070M21	03300075M21
M22	Netzkabel	Power cord	1	2V150V-1A	03300070M22	03300075M22
M23	Kabel Handgriff	Handle Wire	1	2V510NEBES*2	03300070M23	03300075M23

7.1 Lame de scie

Bezeichnung	Description	Artikelnummer Item no. SP11V	Artikelnummer Item no. SP13V
HSS Bi-Metall M 42	HSS Bi-Metal M 42		
6 - 10 ZpZ 0°	6 - 10 tpi 0°		335 1546
10 - 14 ZpZ 0°	10 - 14 tpi 0°		335 1547

7.2 Socle optionnel

Bezeichnung	Description	Artikelnummer Item no. SP11V	Artikelnummer Item no. SP13V
Maschinenunterbau 500 x 470 x 780mm	Machine stand 500 x 470 x 780mm	363 0000	

Copyrighted document. All rights reserved © EPC

OPTIMUM
MASCHINEN - GERMANY

7.3 Schéma électrique

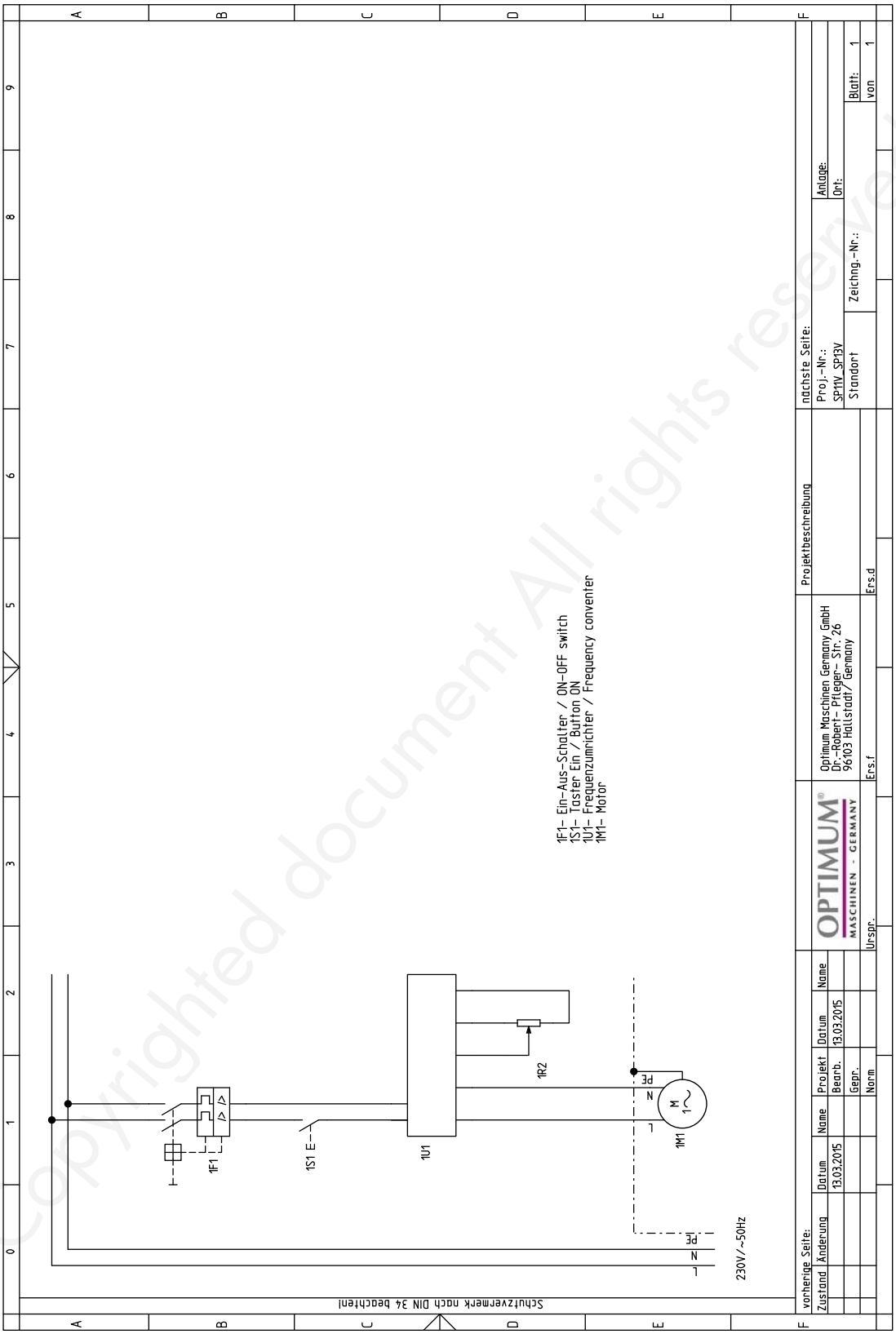

Copyrighted document All rights reserved by FBC

OPTIMUM
MASCHINEN - GERMANY

8 Déclaration de conformité CE SP11V - SP13V

D'après la directive Machine 2006/42/CE Annexe II 1.A

Le fabricant/
L'importateur

Optimum Maschinen Germany GmbH
Dr Robert Pfleger Stasse, 26
D 96103 Hallstadt

Déclare par la présente que le produit suivant :

Nom du produit : **Bandzaagmachine**

Type de la machine : **SP11V**
SP13V

Numéro de série : _____

Année de construction : **20_____**

Scie à ruban pour le métal, avec convertisseur de fréquence pour le réglage de la vitesse, pour les entreprises artisanales et industrielles, qui satisfait à toutes les dispositions de la directive 2006/42/CE et des autres directives (voir ci-dessous), y compris aux modifications en vigueur au moment de cette déclaration.
Les directives additionnelles suivantes on été appliquées : la directive CEM 2014/30/EU, la directive basse tension 2014/35/EU.
Les objectifs de protection de la directive 2006/42/CE ont été respectés.

Les normes CE harmonisées suivantes ont été appliquées :

EN 1037:1995+A1:2008 - Sécurité des machines - Prévention d'un démarrage intempestif.
EN 13898:2003+A1:2009 - Sécurité des machines-outils - Scies pour le travail à froid du métal.

EN 61800-5-1 - Systèmes électriques d'entraînement à vitesse variable 2008-04 + Corrigendum 2

EN 61800-3:2012-09 - Entraînements électriques à vitesse variable + Corrigendum 1

EN 50581:2012 - Documentation technique pour l'évaluation des équipements électriques et électroniques concernant la limitation des substances nocives.

EN 60204-1:2006/AC:2010 - Sécurité des machines – Équipement électrique des machines,
Partie 1 : Exigences générales.

EN ISO 12100:2010 - Sécurité des machines - Principes généraux de conception - Évaluation des risques et diminution des risques.

Responsable de la documentation : Kilian Stürmer. Dr.-Robert-Pfleger-Str. 26 D - 96103

Hallstadt 04/02/2015

Kilian Stürmer
(Directie)

Copyrighted document. All rights reserved by FBC